K200AIC REV. C

REVISIONS			RELEASED	
REV.		DESCRIPTION	DATE	APPROVED
A		RELEASED TO PRODUCTION	11-03-04	CB
B	11-012711	UPDATED VIEW OF WIRING HARNESS	11-06-06	CB
C	11-020414	WEIGHT WAS .31 LBS MAX	11-09-08	CB

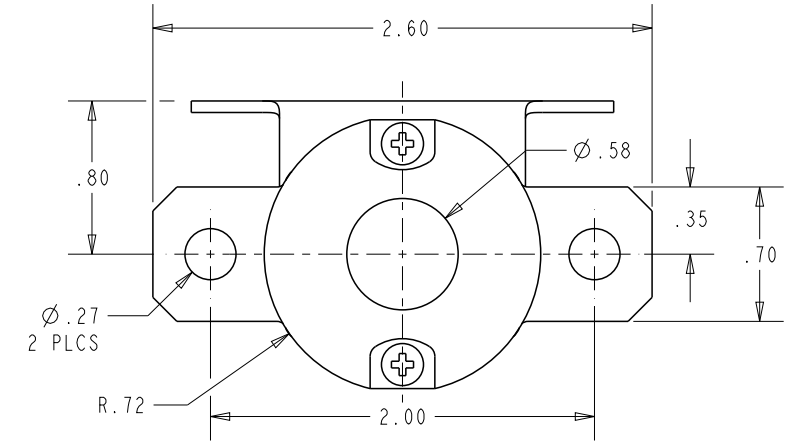

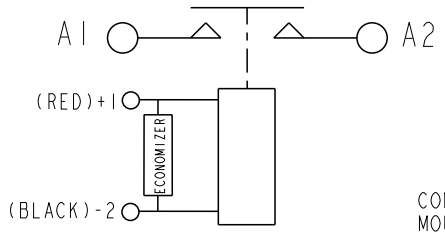

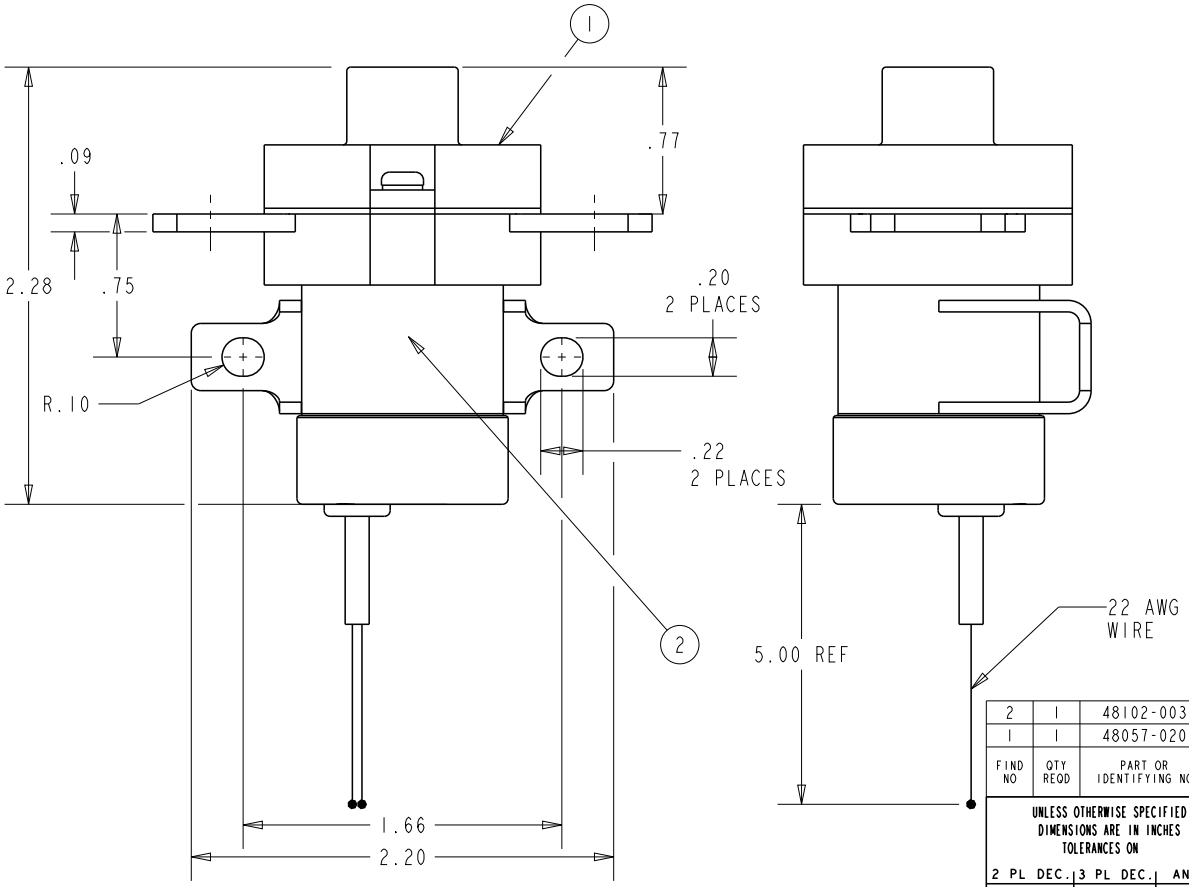

CONSTRUCTION	GASKET SEALED
MOUNTING STYLE	CHASSIS MOUNT
MAIN CONTACTS	
CONFIGURATION	SPST N.O. DOUBLE MAKE
VOLTAGE	28 VDC
CURRENT	
RESISTIVE	200 AMPS
MOTORLOAD	1200 AMPS
RUPTURE	2000 AMPS
COIL DATA	
DUTY CYCLE	CONTINUOUS(ECONOMIZED)
NOM. OPERATE VOLTAGE	28 VDC
PICKUP VOLTAGE	18 VDC MAX
DROP VOLTAGE	1-9 VDC
PICKUP TIME	15 mS
DROPOUT TIME	15 mS
COIL CURRENT	
INRUSH	5 AMPS MAX AT 28 VDC & 25°C
HOLDING	300 mA MAX AT 28 VDC & 25°C
SUPPRESSION	±45 VDC
ENVIRONMENTAL DATA	
TEMPERATURE	-55°C TO +85°C
ALTITUDE	50,000 FEET
LIFE ELECTRICAL	50,000 CYCLES MIN.
LIFE MECHANICAL	100,000 CYCLES MIN.
WEIGHT	.33 LBS MAX

FIND NO	QTY REQD	PART OR IDENTIFYING NO	NOMENCLATURE OR DESCRIPTION	DRAWING OR SPECIFICATION	FSCM NO	TE PART NO	MATERIAL OR NOTE
2	1	48102-003	NAME PLATE			8-1616974-4	
1	1	48057-020	PRIMARY ASSEMBLY - K200AIC			2-1616971-0	

UNLESS OTHERWISE SPECIFIED
DIMENSIONS ARE IN INCHES
TOLERANCES ON

2 PL DEC.	3 PL DEC.	ANGLES
±.06	±.010	± 1°

DR BY	KL	08-02-04
CHK BY	CB	11-03-10
ENGR	RSS	11-03-10
MFG	BH	11-03-10

SIZE A | CODE IDENT 74063 | SCALE 1:1 | SHEET 1 OF 1

TE Hartman™ Division 175 N. DIAMOND STREET MANSFIELD, OHIO 44902

CONTACTOR-SPST NO DB
200 AMP, 28 VDC

DWG NO. K200AIC

REF TE PN 5-1616970-9

Компания «ЭлектроПласт» предлагает заключение долгосрочных отношений при поставках импортных электронных компонентов на взаимовыгодных условиях!

Наши преимущества:

- Оперативные поставки широкого спектра электронных компонентов отечественного и импортного производства напрямую от производителей и с крупнейших мировых складов;
- Поставка более 17-ти миллионов наименований электронных компонентов;
- Поставка сложных, дефицитных, либо снятых с производства позиций;
- Оперативные сроки поставки под заказ (от 5 рабочих дней);
- Экспресс доставка в любую точку России;
- Техническая поддержка проекта, помощь в подборе аналогов, поставка прототипов;
- Система менеджмента качества сертифицирована по Международному стандарту ISO 9001;
- Лицензия ФСБ на осуществление работ с использованием сведений, составляющих государственную тайну;
- Поставка специализированных компонентов (Xilinx, Altera, Analog Devices, Intersil, Interpoint, Microsemi, Aeroflex, Peregrine, Syfer, Eurofarad, Texas Instrument, Miteq, Cobham, E2V, MA-COM, Hittite, Mini-Circuits,General Dynamics и др.);

Помимо этого, одним из направлений компании «ЭлектроПласт» является направление «Источники питания». Мы предлагаем Вам помощь Конструкторского отдела:

- Подбор оптимального решения, техническое обоснование при выборе компонента;
- Подбор аналогов;
- Консультации по применению компонента;
- Поставка образцов и прототипов;
- Техническая поддержка проекта;
- Защита от снятия компонента с производства.

Как с нами связаться

Телефон: 8 (812) 309 58 32 (многоканальный)
Факс: 8 (812) 320-02-42
Электронная почта: org@eplast1.ru
Адрес: 198099, г. Санкт-Петербург, ул. Калинина, дом 2, корпус 4, литера А.