版数 REV.	年月日 DATE	DCN NO.	変更内容 DESCRIPTION	製図 DR.	担当 CHK.	査閲 APPD.	承認 APPD.
2	26.Feb.2008	065123	SHAPE AND DIMENSIONS CHANGE.		M.NISHIKATA	H.OOTANI	Y.KUBOTA
3	6.Jun.2008	065893	SHAPE CHANGE.		M.NISHIKATA	H.Ohtani	Y.Kubota

図面番号(DRAWING NO.) SJ108218

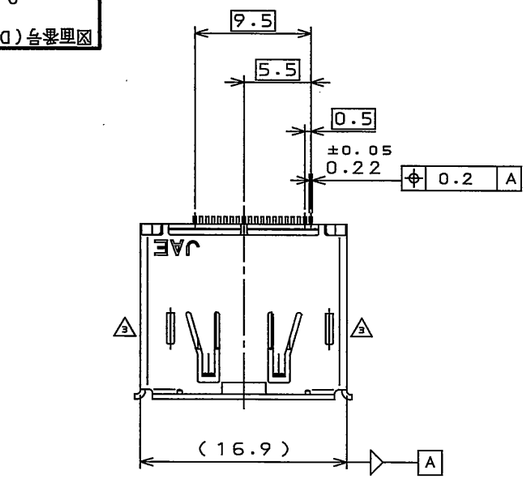

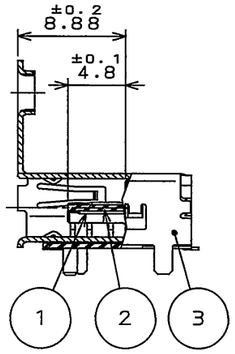

SECT. A-A
(SCALE 2:1)

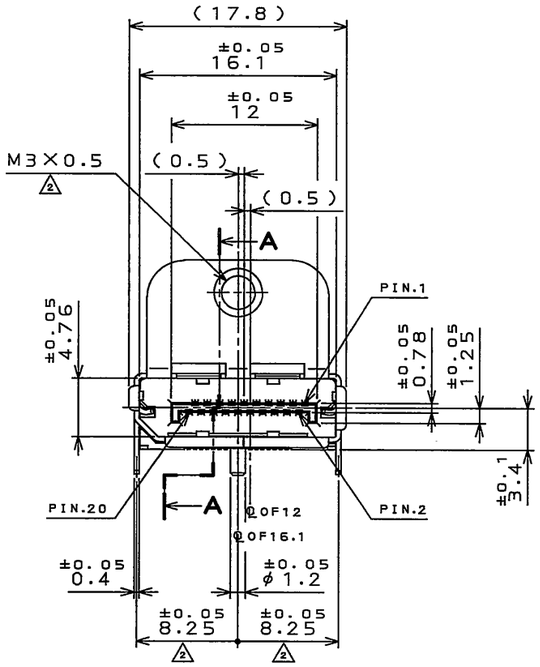

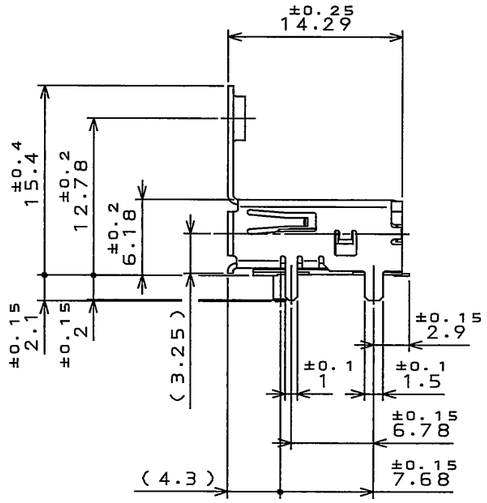

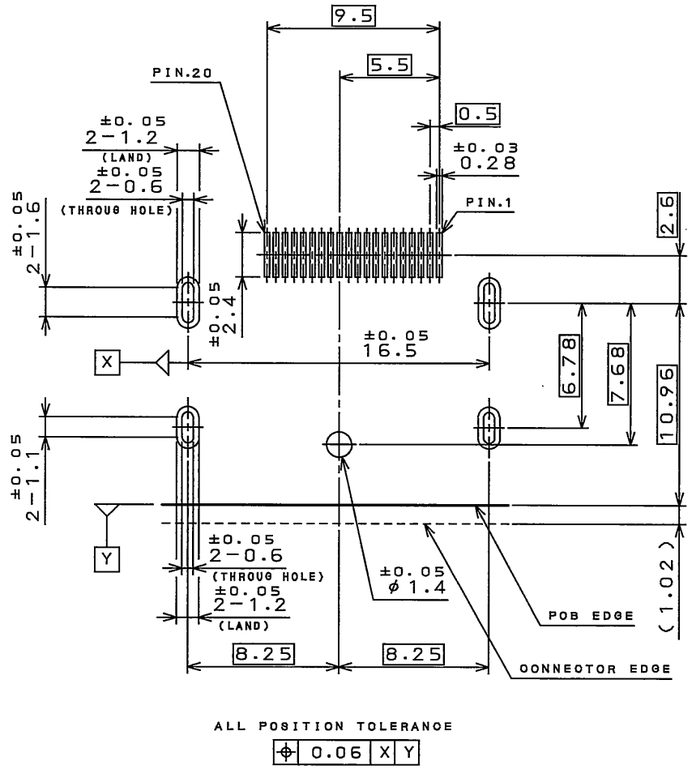

ALL POSITION TOLERANCE
⌖ 0.06 X Y

APPLICABLE P.C.B. DIMENSION(REF.)
適合基板寸法(参考)

NOTE1. COPLANALITY OF SMT TERMINAL IS 0.08 MAX.
注1.SMT端子のコプラナリティは0.08以下とする。

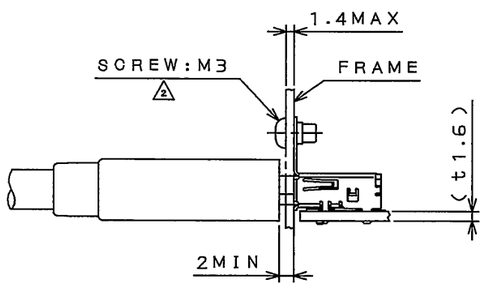

MATED CONDITION(REF.)
嵌合状態図(参考)

符号 NO.	名称 DESCRIPTION	個数 QTY.	材料 MATERIAL	仕上 FINISH	備考 REMARKS
3	SHELL シェル	1	COPPER ALLOY 銅合金	TIN PLATING Snめっき	
2	INSULATOR インシュレータ	1	HEAT RESISTING PLASTICS 耐熱性プラスチック	――	UL94V-0 COLOR:BLACK 色相:黒
1	CONTACT コンタクト	20	COPPER ALLOY 銅合金	CONTACT AREA:GOLD PLATING OVER NICKEL TERMINAL AREA:TIN PLATING OVER NICKEL 接触部:Ni上Auめっき 端子部:Snめっき	CONTACT AREA:Au0.3μm MIN. 接触部:Au0.3μm 以上

仕様書(SPECIFICATION) JACS-30115

第1版(ORIGINAL DATE) 25.Dec.2007

一般公差(GENERAL TOLERANCE)

寸法(DIMENSION)	角度(ANGLES)
. ±0.8	X° ±
.X ±0.4	X°X' ±
.XX ±0.1	
.XXX ±	

製図 DR.	
担当 CHK.	M.NISHIKATA
査閲 APPD.	H.OOTANI
承認 APPD.	Y.KUBOTA

尺度(SCALE) 2:1
シリーズ(SERIES) DP1
名称(TITLE) DP1R020JQ3
質量(MASS)

日本航空電子工業株式会社
JAPAN AVIATION ELECTRONICS INDUSTRY, LTD.

図面番号(DRAWING NO.) SJ108218
版数(REV.) 3
SIZE A3

DOF-0-212F(05.08)

JAE-CONNECTOR.COM
Reference Only

JAE CONNECTOR DIV. PROPRIETARY.
COPYRIGHT (C) 2007, JAPAN AVIATION ELECTRONICS INDUSTRY, LTD.

Компания «ЭлектроПласт» предлагает заключение долгосрочных отношений при поставках импортных электронных компонентов на взаимовыгодных условиях!

Наши преимущества:

- Оперативные поставки широкого спектра электронных компонентов отечественного и импортного производства напрямую от производителей и с крупнейших мировых складов;
- Поставка более 17-ти миллионов наименований электронных компонентов;
- Поставка сложных, дефицитных, либо снятых с производства позиций;
- Оперативные сроки поставки под заказ (от 5 рабочих дней);
- Экспресс доставка в любую точку России;
- Техническая поддержка проекта, помощь в подборе аналогов, поставка прототипов;
- Система менеджмента качества сертифицирована по Международному стандарту ISO 9001;
- Лицензия ФСБ на осуществление работ с использованием сведений, составляющих государственную тайну;
- Поставка специализированных компонентов (Xilinx, Altera, Analog Devices, Intersil, Interpoint, Microsemi, Aeroflex, Peregrine, Syfer, Eurofarad, Texas Instrument, Miteq, Cobham, E2V, MA-COM, Hittite, Mini-Circuits,General Dynamics и др.);

Помимо этого, одним из направлений компании «ЭлектроПласт» является направление «Источники питания». Мы предлагаем Вам помощь Конструкторского отдела:

- Подбор оптимального решения, техническое обоснование при выборе компонента;
- Подбор аналогов;
- Консультации по применению компонента;
- Поставка образцов и прототипов;
- Техническая поддержка проекта;
- Защита от снятия компонента с производства.

Как с нами связаться

Телефон: 8 (812) 309 58 32 (многоканальный)
Факс: 8 (812) 320-02-42
Электронная почта: org@eplast1.ru
Адрес: 198099, г. Санкт-Петербург, ул. Калинина, дом 2, корпус 4, литера А.