NOTES:

1. MATERIALS AND FINISHES:
   BODY - PHOSPHOR BRONZE, NICKEL PLATING
   SHELL - BRASS, NICKEL PLATING
   CONTACT PIN - BRASS, GOLD PLATING
   INSULATORS - PTFE, NATURAL
   SPRING - BeCu, NICKEL PLATING
   GASKET - RUBBER, RED

2. ELECTRICAL:
   A. IMPEDANCE: 75 OHM
   B. FREQUENCY RANGE: DC - 12 GHz
   C. RETURN LOSS (VSWR): 25 dB MIN (1.11) @ DC - 6 GHz
   20 dB MIN (1.22) @ 6 - 12 GHz
   D. DIELECTRIC WITHSTANDING VOLTAGE: 1500 VRMS, MIN.

3. MECHANICAL:
   A. DURABILITY: 500 CYCLES MIN.
   B. TEMPERATURE RANGE: -30° C TO + 85° C

4. CRIMPED FERRULE
   HEX. CRIMP SIZE .319"

5. CRIMPED CONTACT PIN
   SQ. CRIMP SIZE .042"

6 SHOWS CABLE ENTRY DIMENSIONS

7. PACKAGING:
   A. QUANTITY: SINGLE PACK
   B. BAG TO BE MARKED: AMPHENOL RF
   31-70558-12G
   YYWW

THIRD ANGLE PROJ.

REVISIONS				
REV	DESCRIPTION	DATE	ECO	APPR
A	RELEASE TO MANUFACTURING	20-Nov-18	09704	CJV

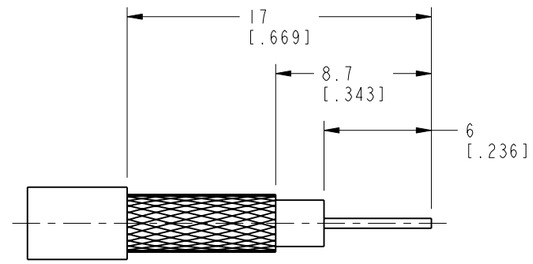

RECOMMENDED CABLE STRIPPING DIMENSIONS

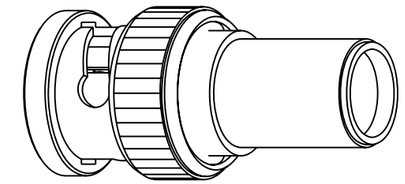

SCALE 2.000

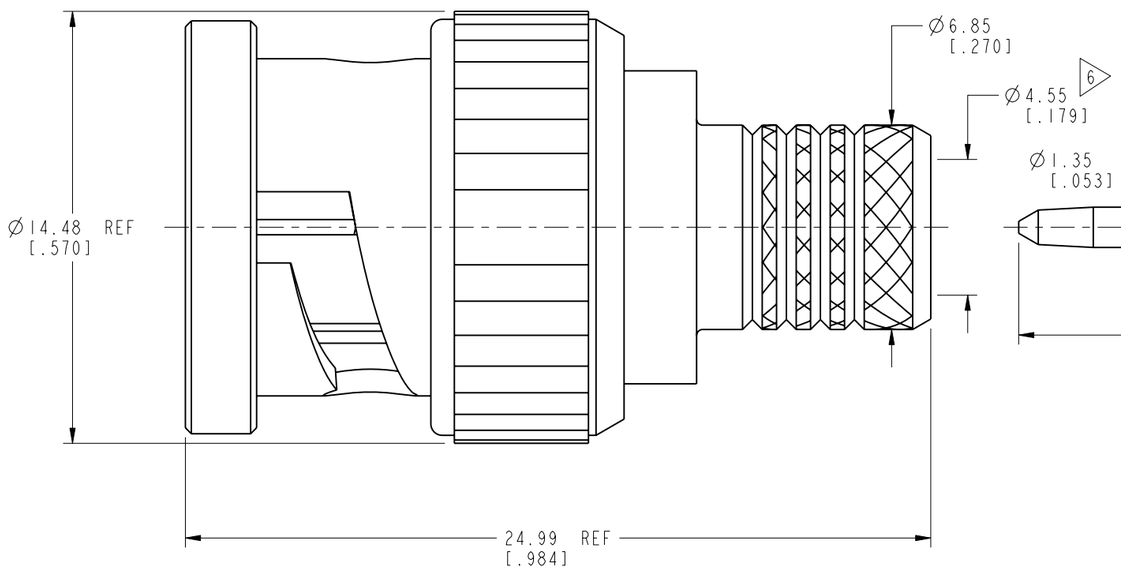

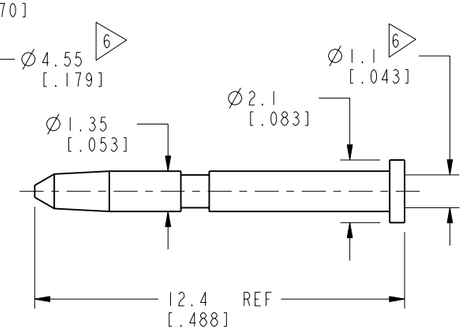

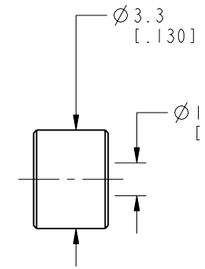

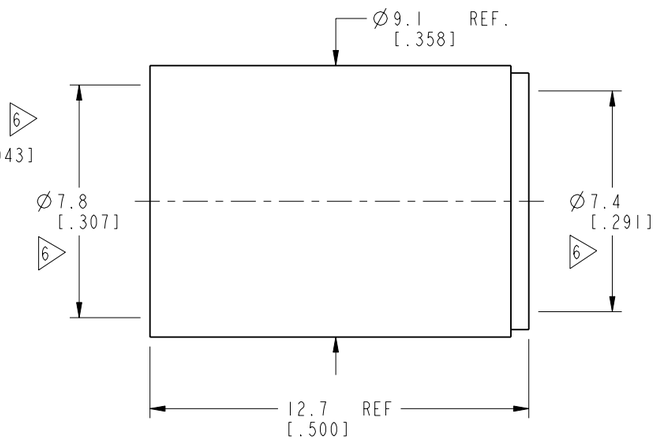

CUSTOMER OUTLINE DRAWING

ALL OTHER SHEETS ARE FOR INTERNAL USE ONLY

UNLESS OTHERWISE SPECIFIED, DIMENSIONS ARE IN METRIC AND TOLERANCES ARE:

<0.5mm	0.5 - 6mm	6 - 30mm	30 - 120mm	ANGLES
± 0.05mm	±0.1mm	±0.2mm	± 0.3mm	±1°

NOTICE - These drawings, specifications, or other data (1) are, and remain the property of Amphenol corp. (2) must be returned upon request; and (3) are confidential and not to be disclosed to any person other than those to whom they are given by Amphenol Corp. the furnishing of these drawings, specifications, or other data by Amphenol Corp., or to any other person to anyone for any purpose is not to be regarded by implication or otherwise in any manner licensing, granting rights to permitting such holder or any other person to manufacture, use or sell any product, process or design, patented or otherwise, that may in any way be related to or disclosed by said drawings, specifications, or other data.

MATERIAL
SEE NOTES

REFERENCE
8542 AND 31-70548-12G

CONFIGURATION LEVEL: In Work

FINISH

DRAWN K.SONG	DATE 22-Nov-18	
ENGINEER C. VIGORITO	DATE 20-Nov-18	
APPROVED FIGO	DATE 27-Nov-18	
CAD FILE		

TITLE
BNC CRIMP PLUG-75 OHM
(BELDEN 4694P CABLE)

SCALE: 3.0:1.0 | SHEET 2 OF 2

DWG SIZE B | REV A

Amphenol RF
www.amphenolrf.com

DRAWING NO. 31-70558-12G
ITEM NO. 31-70558-12G
PART NO. 31-70558-12G

Компания «ЭлектроПласт» предлагает заключение долгосрочных отношений при поставках импортных электронных компонентов на взаимовыгодных условиях!

Наши преимущества:

- Оперативные поставки широкого спектра электронных компонентов отечественного и импортного производства напрямую от производителей и с крупнейших мировых складов;
- Поставка более 17-ти миллионов наименований электронных компонентов;
- Поставка сложных, дефицитных, либо снятых с производства позиций;
- Оперативные сроки поставки под заказ (от 5 рабочих дней);
- Экспресс доставка в любую точку России;
- Техническая поддержка проекта, помощь в подборе аналогов, поставка прототипов;
- Система менеджмента качества сертифицирована по Международному стандарту ISO 9001;
- Лицензия ФСБ на осуществление работ с использованием сведений, составляющих государственную тайну;
- Поставка специализированных компонентов (Xilinx, Altera, Analog Devices, Intersil, Interpoint, Microsemi, Aeroflex, Peregrine, Syfer, Eurofarad, Texas Instrument, Miteq, Cobham, E2V, MA-COM, Hittite, Mini-Circuits,General Dynamics и др.);

Помимо этого, одним из направлений компании «ЭлектроПласт» является направление «Источники питания». Мы предлагаем Вам помощь Конструкторского отдела:

- Подбор оптимального решения, техническое обоснование при выборе компонента;
- Подбор аналогов;
- Консультации по применению компонента;
- Поставка образцов и прототипов;
- Техническая поддержка проекта;
- Защита от снятия компонента с производства.

Как с нами связаться

Телефон: 8 (812) 309 58 32 (многоканальный)
Факс: 8 (812) 320-02-42
Электронная почта: org@eplast1.ru
Адрес: 198099, г. Санкт-Петербург, ул. Калинина, дом 2, корпус 4, литера А.