THIS DRAWING IS UNPUBLISHED.
VERTRAULICHE UNVEROEFFENTLICHTE ZEICHNUNG
RELEASED FOR PUBLICATION
FREI FUER VEROEFFENTLICHUNG
© COPYRIGHT – TE Connectivity
ALL RIGHTS RESERVED.
ALLE RECHTE VORBEHALTEN

REVISIONS
AENDERUNGEN

P	LTR	DESCRIPTION BESCHREIBUNG	DATE	DWN	APVD
	A6	REVISED PER ECR-16-016768	23AUG2017	AP	MKO

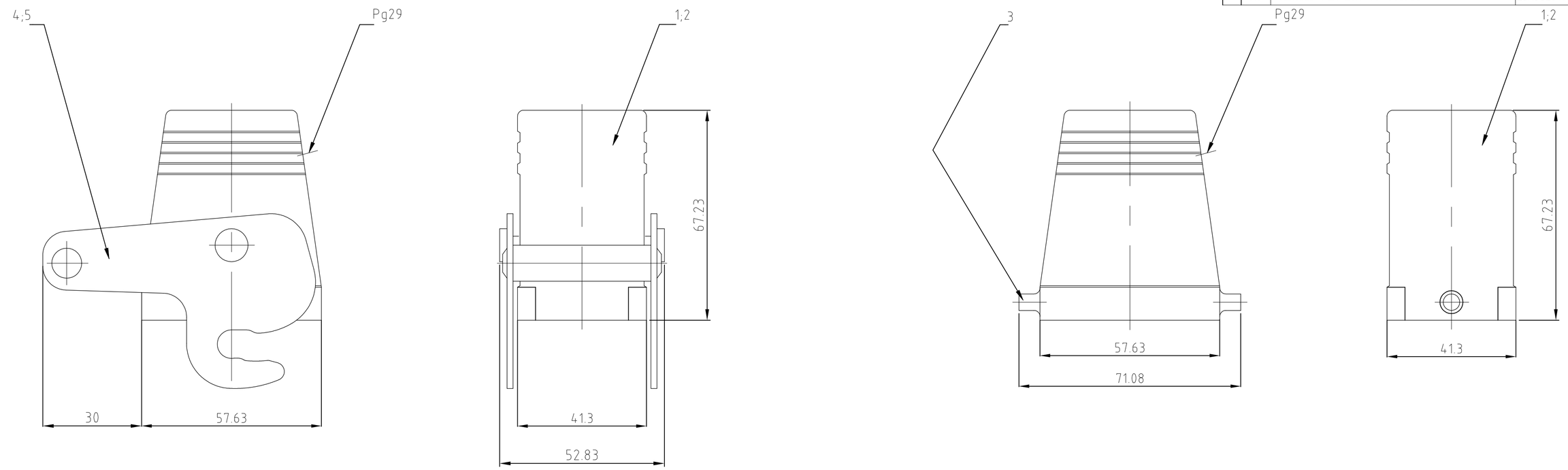

4 gültig nur für PN ~~0-1~~ 5
Wandverstärkung auf Maß 34 abgefräst

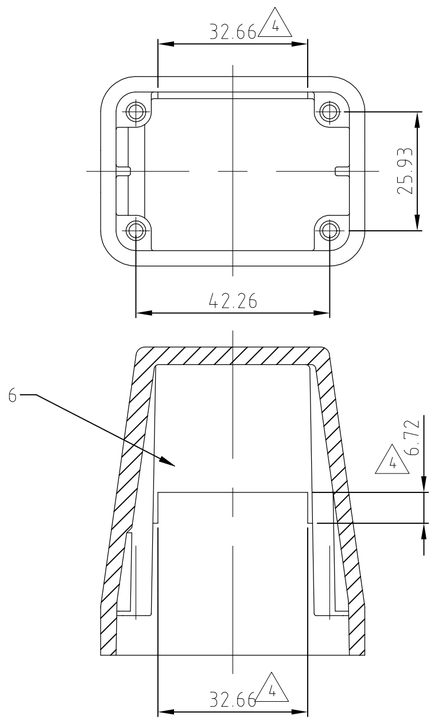

Notes

1. Material: Housing: aluminium diecasting alloy
2. Surface: - Powder varnisch grey
   - aluminium oxid +
   Varnisch black
3. Varnish on the inside not necessarily
5. OBSOLETE PARTS: OBSOLETE CIS
   STREAMLINING PER D.RENAUD/D.SINISI

Bemerkungen

1. Material: Gehäuse: Alu-Druckguß-Legierung
2. Oberfläche: - Pulverbeschichtung grau
   - Aluminium-oxid-Schicht +
   Lackierung schwarz
3. Lackierung im Gehäuseinnere ist nicht notwendig

0-1	2-3	1-3	2-7	1-7	DESCRIPTION / BESCHREIBUNG	MATERIAL	SURFACE / OBERFLÄCHE	COLOR / FARBE	ITEM NO. POS.	REMARKS / BEMERKUNGEN
						1	2	2		
1					Steckergehäuse HD/hood	aluminium/ALU	-	grey/grau	6	Wandverstärkung abgefräst 4
	1				ZB-Zentralbügel/zentral clip	V2A/stainless steel	blank/even		5	
1		1			ZB-ZentralbügelCentral clip	stahl/steel	verzinkt/zink plated	blau/blue	4	
			2		LB-Bügelbolzen/clip bolt	V2A/stainless steel	blank/even		3	
	1		1		Steckergehäuse HD-K/hood	aluminium/ALU	aluminium oxid	black/schwarz	2	
		1		1	Steckergehäuse HD/hood	aluminium/ALU	-	grey/grau	1	

5: OBSOLETE | OBSOLETE | OBSOLETE | OBSOLETE

4: ~~HD-Z.16.STS-ZB.1.29.G~~ | ~~HD-K/Z.16.STS-ZB.1.29.G~~ | HD-Z.16.STS-ZB.1.29.G | ~~HD-K.16.STS.1.29.G~~ | ~~HD.16.STS.1.29.G~~

ORDERING TEXT / BESTELLTEXT

THIS DRAWING IS A CONTROLLED DOCUMENT.
DIESE ZEICHNUNG IST EIN KONTROLLIERTES DOKUMENT.

DIMENSIONS: MASSE\NHEITEN: mm

TOLERANCES UNLESS OTHERWISE SPECIFIED: ALLGEMEINTOLERANZEN
0 PLC ± –
1 PLC ± –
2 PLC ± –
3 PLC ± –
4 PLC ± –
ANGLES/WINKEL ± –
A: ISO 8015 ISO 14405-1:2011-E
B: DIN 18201-1 140

MATERIAL – 1

FINISH/OBERFLAECHE/FARBE – 2

DWN Schneider 07.08.2000
CHK Schweiger 07.08.2000
APVD – 108-74001/74003
PRODUCT SPEC PRODUKTSPEZ. 114-74001/74004/74005
APPLICATION SPEC. VERABEITUNGSSPEZ. –
WEIGHT GEWICHT

TE Connectivity

NAME
HOOD
STECKERGEHAEUSE HD.16.STS.1.29.G
–

SIZE A2 | CAGE CODE 00779 | DRAWING NO ZEICHNUNGS-NR. C-1102464 | RESTRICTED TO NUR FUER –

CUSTOMER DRAWING / KUNDENZEICHNUNG | SCALE MASSSTAB 1:1 | SHEET BLATT 1 VON 1 | REV A6

1102464

1471-9 (1/15)

Компания «ЭлектроПласт» предлагает заключение долгосрочных отношений при поставках импортных электронных компонентов на взаимовыгодных условиях!

Наши преимущества:

- Оперативные поставки широкого спектра электронных компонентов отечественного и импортного производства напрямую от производителей и с крупнейших мировых складов;
- Поставка более 17-ти миллионов наименований электронных компонентов;
- Поставка сложных, дефицитных, либо снятых с производства позиций;
- Оперативные сроки поставки под заказ (от 5 рабочих дней);
- Экспресс доставка в любую точку России;
- Техническая поддержка проекта, помощь в подборе аналогов, поставка прототипов;
- Система менеджмента качества сертифицирована по Международному стандарту ISO 9001;
- Лицензия ФСБ на осуществление работ с использованием сведений, составляющих государственную тайну;
- Поставка специализированных компонентов (Xilinx, Altera, Analog Devices, Intersil, Interpoint, Microsemi, Aeroflex, Peregrine, Syfer, Eurofarad, Texas Instrument, Miteq, Cobham, E2V, MA-COM, Hittite, Mini-Circuits,General Dynamics и др.);

Помимо этого, одним из направлений компании «ЭлектроПласт» является направление «Источники питания». Мы предлагаем Вам помощь Конструкторского отдела:

- Подбор оптимального решения, техническое обоснование при выборе компонента;
- Подбор аналогов;
- Консультации по применению компонента;
- Поставка образцов и прототипов;
- Техническая поддержка проекта;
- Защита от снятия компонента с производства.

Как с нами связаться

Телефон: 8 (812) 309 58 32 (многоканальный)
Факс: 8 (812) 320-02-42
Электронная почта: org@eplast1.ru
Адрес: 198099, г. Санкт-Петербург, ул. Калинина, дом 2, корпус 4, литера А.