Front handle

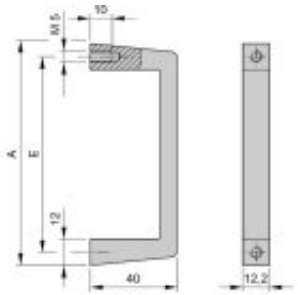

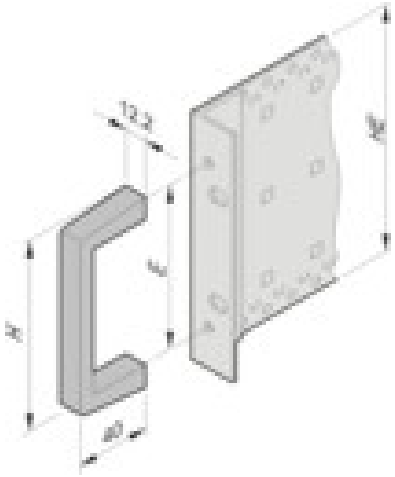

Product illustrations are exemplary illustrations and can deviate from supplied products.

Part no.: 10501-005

Features:

- Load-carrying capacity
  30 kg

Standard pack quantity 10

Technical information:

Description	A	E
Front handle 3 for 19" front panel	102 (mm)	88 mm

Delivery comprises: kit

Item	Qty	Description
1	1	Front handle, anodised aluminium extrusion

Accessories:

Part no.	Description	
21100-234	Pozidrive countersunk screw M5 × 12, zinc-plated, PU 100 pieces	
24560-182	countersunk head screw Torx countersunk screw M5 × 12, 4 pieces	
21100-788	Panhead pozidrive screw self-locking, M5 × 12, zinc-plated, PU 100 pieces	
24560-183	Torx countersunk screw M5 × 12, zinc-plated, 100 pieces	

Компания «ЭлектроПласт» предлагает заключение долгосрочных отношений при поставках импортных электронных компонентов на взаимовыгодных условиях!

Наши преимущества:

- Оперативные поставки широкого спектра электронных компонентов отечественного и импортного производства напрямую от производителей и с крупнейших мировых складов;
- Поставка более 17-ти миллионов наименований электронных компонентов;
- Поставка сложных, дефицитных, либо снятых с производства позиций;
- Оперативные сроки поставки под заказ (от 5 рабочих дней);
- Экспресс доставка в любую точку России;
- Техническая поддержка проекта, помощь в подборе аналогов, поставка прототипов;
- Система менеджмента качества сертифицирована по Международному стандарту ISO 9001;
- Лицензия ФСБ на осуществление работ с использованием сведений, составляющих государственную тайну;
- Поставка специализированных компонентов (Xilinx, Altera, Analog Devices, Intersil, Interpoint, Microsemi, Aeroflex, Peregrine, Syfer, Eurofarad, Texas Instrument, Miteq, Cobham, E2V, MA-COM, Hittite, Mini-Circuits,General Dynamics и др.);

Помимо этого, одним из направлений компании «ЭлектроПласт» является направление «Источники питания». Мы предлагаем Вам помощь Конструкторского отдела:

- Подбор оптимального решения, техническое обоснование при выборе компонента;
- Подбор аналогов;
- Консультации по применению компонента;
- Поставка образцов и прототипов;
- Техническая поддержка проекта;
- Защита от снятия компонента с производства.

Как с нами связаться

Телефон: 8 (812) 309 58 32 (многоканальный)
Факс: 8 (812) 320-02-42
Электронная почта: org@eplast1.ru
Адрес: 198099, г. Санкт-Петербург, ул. Калинина, дом 2, корпус 4, литера А.