081-1037-0000 F

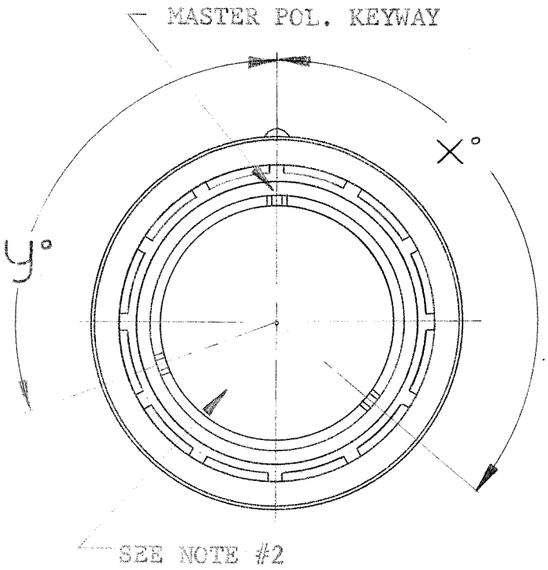

FACE VIEW
(as viewed from engaging end)

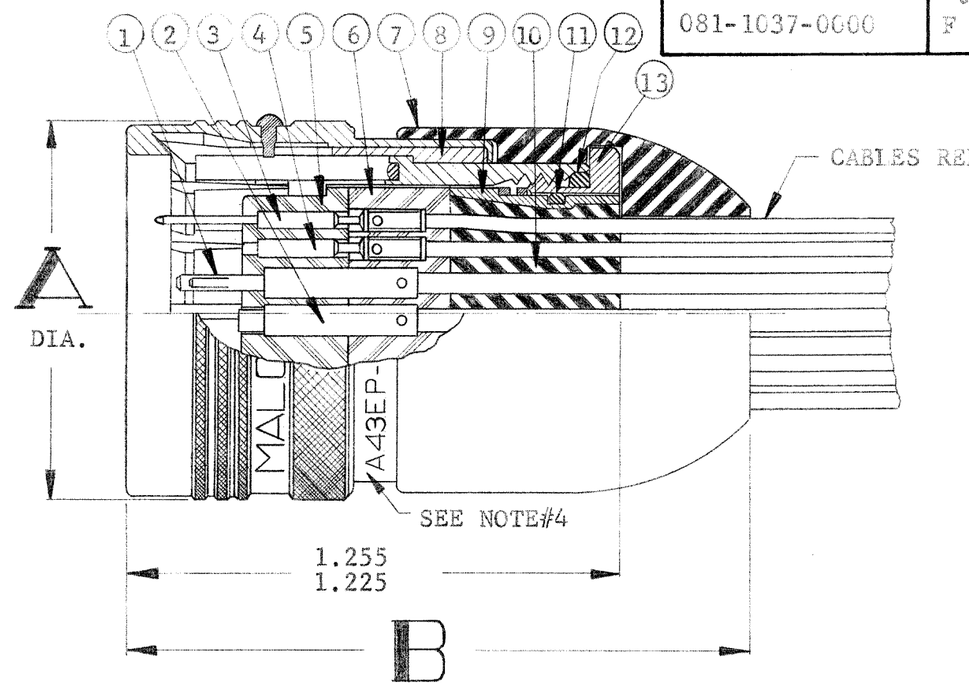

CODE	ITEM	DESCRIPTION
	1	CONTACT, PIN COAXIAL
12,5		HOUSING
12,10,5		SOCKET (INNER CONTACT)
8		BUSHINGS
12,2		JERK RINGS
	2	CONTACT, SOCKET COAXIAL
12,2		HOUSING & JERK RINGS
11,3		PIN (INNER CONTACT)
8		BUSHINGS
11,3	3	CONTACT, PIN POWER
10,4,2	4a	CONTACT, SOCKET POWER (#12 & #16 GAGE)
11,6,3	4b	CONTACT, SOCKET POWER (#22 GAGE)
7	5	INSERT, FRONT
7	6	INSERT, REAR
9	7	CAP, BEND RELIEF
	8	PLUG SUBASSEMBLY
15,1		RING, COUPLING & PLUG SHELL
15,14		SPRING LOCKING
17,16		KEY
9		"O" RING
	9	FOLLOWER SUBASSEMBLY
1,15		FOLLOWER
5,13		SPRING
9	10	GROMMET (SEALED ONLY)
9	11	"O" RING, FOLLOWER (SEALED ONLY)
9	12	"O" RING, RETAINING NUT (SEALED ONLY)
1,15	13	NUT, RETAINING

CODE	STANDARD MATERIAL & FINISH
1	ALUMINUM ALLOY QQ-A-225/5, TEMPER T451 or T4 or QQ-A-225/6 TEMPER T6.
2	BRASS QQ-B-626, COMP. 360, 1/2 HARD.
3	LEADED COPPER ANACONDA 1870.
4	BERYLLIUM COPPER (ALLOY 175), H.T.
5	BERYLLIUM COPPER,ALLOY 173,QQ-C-533, 1/4 HARD.
6	BERYLLIUM COPPER,ALLOY 173,QQ-C-533, 1/2 HARD.
7	DIALLYL PHTHALATE MIL-M-14, SDG-F.
8	TEFLON A S-3651 & MIL-P-19468.
9	SILICONE RUBBER ZZ-R-765, CLASS II.
10	GOLD PLATED MIL-C-45204, TYPE II, CLASS I,GR.C.
11	GOLD PLATE MIL-C-45204, TYPE II, CLASS II,GR.C.
12	SILVER PLATE .0002-.0004, QQ-S-365,TYPE II,GR.B.
13	CAD.PLATE.0002-.0004,QQ-P-416,TYPE II, CLEAR.
14	ALUMINUM ALLOY QQ-A-225/6, TEMPER T4 or T6.
15	CLEAR ANODIZE MIL-A-8625, TYPE II.
16	STAINLESS STEEL MIL-S-7720, TYPE 303.
17	PASSIVATE & BLACK OXIDE, MIL-C-13924, CLASS III.

CATALOG NO.	"A"DIA	"B" ±.031
A43*P-**	.760	1.578
B43*P-**	.947	1.656
C43*P-**	1.135	1.750

NOTES:
1. THIS IS A GENERAL SPECIFICATION CONTROL DRAWING AND DRAWING NUMBER SHOULD NOT BE USED FOR ORDERING. ORDERS PLACED BY "CATALOG NUMBERS ONLY".
2. SEE CATALOG FOR COMPLETE ORDERING INFORMATION, VARIOUS LAYOUTS, AND ALTERNATE POL. POSITIONS.
3. RECOMMEND ORDERING: PIN CONTACTS (POWER OR COAXIAL) WITH RECEPTACLE CONNECTOR; SOCKET CONTACTS (POWER OR COAXIAL) WITH PLUG CONNECTOR.
4. CONNECTOR CATALOG NUMBER WILL BE STAMPED PER MEP#203-05 IN AREA INDICATED.

5-1532146-7

-TYPICAL CATALOG NUMBER (SEE NOTE#2)-

A	43	E	P	-	2	S	-	14
SIZE	SERIES	E-SEALED A-UNSEALED	SHELL TYPE		LAYOUT	CONTACT TYPE (SEE NOTE 3)		ALT. POL. POSITION IF REQ'D.

ASSEMBLY	NO REQ'D	LET	ECO	REVISION DESCRIPTION	BY	CK	DATE	APP
NEXT ASSEMBLIES		F	23052	Revised & Redrawn	DD		1/24/78	

STANDARD TOLERANCES UNLESS OTHERWISE SPECIFIED
DEC. ±
FRAC. ±
ANGLES ±
ECCENTRICITY
MAX. T.I.R.
HOLE DIA. + —
SURFACE ROUGHNESS
✓ MICRO INCHES
THREADS TO MIL-S-7742
COMMERCIAL TOLERANCES APPLY TO STOCK DIMENSIONS

MALCO
A MICRODOT COMPANY, INC.
220 PASADENA AVE., SO. PASADENA, CALIF.

SURFACE TREATMENT: NOTED
MATERIAL: NOTED

APP
APP
CHECKED BY C.E. HARTRICK
DRAWN BY DRAGOJLOVIC

PLUG, PUSH-PULL COUPLING

PROD. CODE 984
CODE CD

SCALE —
WT
DATE 1-18-78
DRAWING NUMBER 081-1037-0000 F

Компания «ЭлектроПласт» предлагает заключение долгосрочных отношений при поставках импортных электронных компонентов на взаимовыгодных условиях!

Наши преимущества:

- Оперативные поставки широкого спектра электронных компонентов отечественного и импортного производства напрямую от производителей и с крупнейших мировых складов;
- Поставка более 17-ти миллионов наименований электронных компонентов;
- Поставка сложных, дефицитных, либо снятых с производства позиций;
- Оперативные сроки поставки под заказ (от 5 рабочих дней);
- Экспресс доставка в любую точку России;
- Техническая поддержка проекта, помощь в подборе аналогов, поставка прототипов;
- Система менеджмента качества сертифицирована по Международному стандарту ISO 9001;
- Лицензия ФСБ на осуществление работ с использованием сведений, составляющих государственную тайну;
- Поставка специализированных компонентов (Xilinx, Altera, Analog Devices, Intersil, Interpoint, Microsemi, Aeroflex, Peregrine, Syfer, Eurofarad, Texas Instrument, Miteq, Cobham, E2V, MA-COM, Hittite, Mini-Circuits,General Dynamics и др.);

Помимо этого, одним из направлений компании «ЭлектроПласт» является направление «Источники питания». Мы предлагаем Вам помощь Конструкторского отдела:

- Подбор оптимального решения, техническое обоснование при выборе компонента;
- Подбор аналогов;
- Консультации по применению компонента;
- Поставка образцов и прототипов;
- Техническая поддержка проекта;
- Защита от снятия компонента с производства.

Как с нами связаться

Телефон: 8 (812) 309 58 32 (многоканальный)
Факс: 8 (812) 320-02-42
Электронная почта: org@eplast1.ru
Адрес: 198099, г. Санкт-Петербург, ул. Калинина, дом 2, корпус 4, литера А.