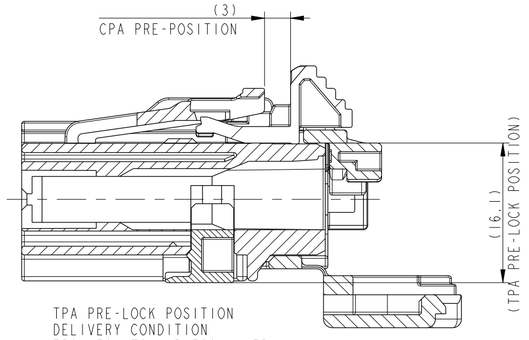

TPA PRE-LOCK POSITION
DELIVERY CONDITION
FROM FCI TO HARNESS MAKER

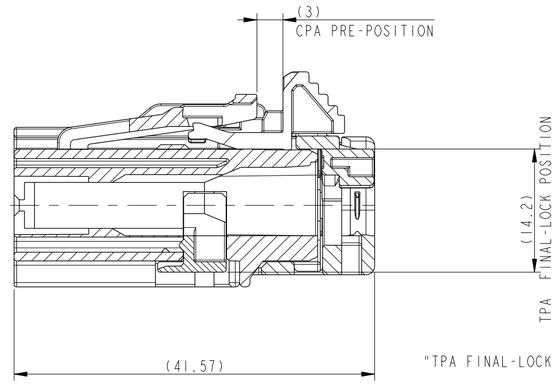

"TPA FINAL-LOCK POSITION"

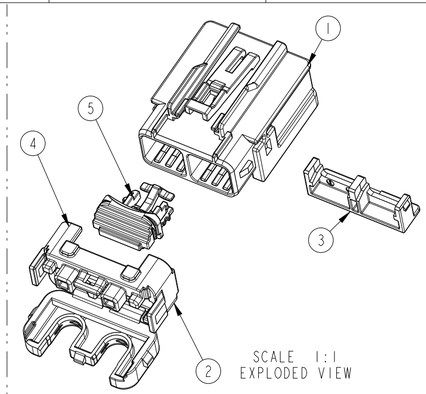

SCALE 1:1
EXPLODED VIEW

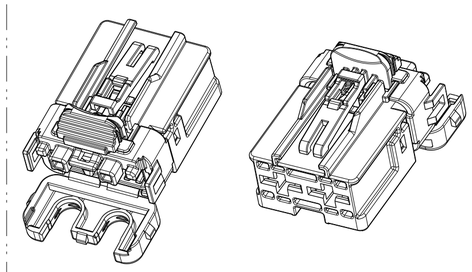

SCALE 1:1
ISOMETRIC VIEWS

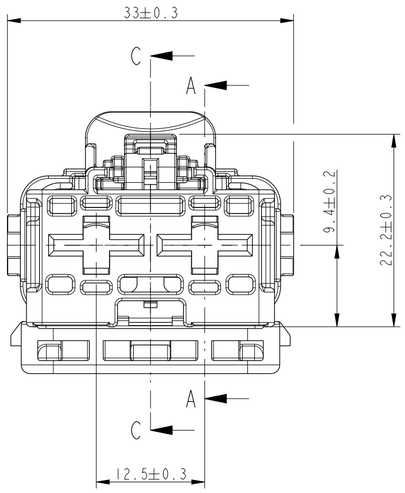

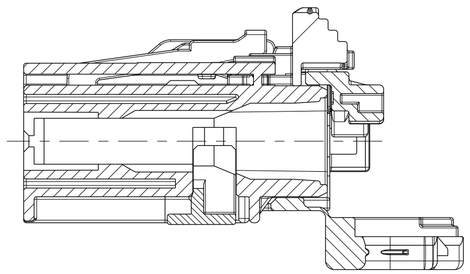

SECTION A-A

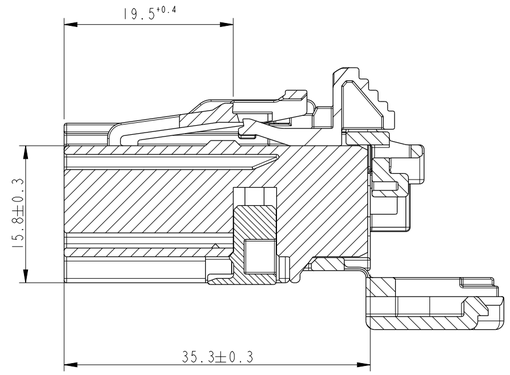

SECTION C-C

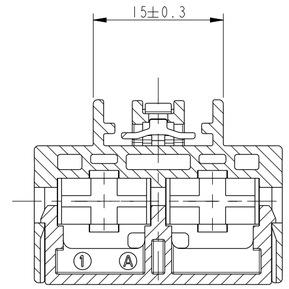

SECTION B-B

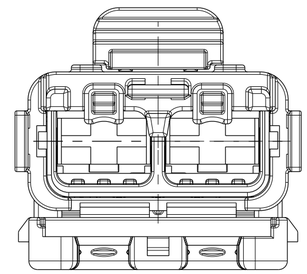

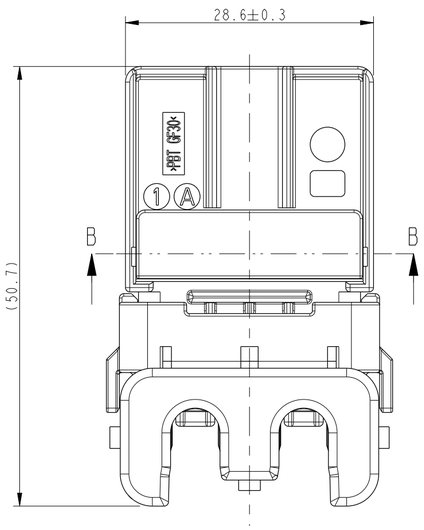

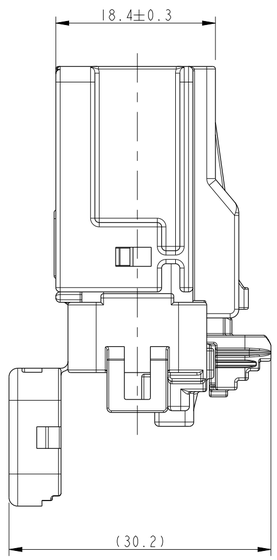

NOTES

1. NOT SPECIFIED TOLERANCE : DIN ISO 2768(M)
2. MUST BE FREE OF CRACK, FLOW MARK, FLASH, BURR ETC THAT AFFECT FUNCTION OF PRODUCT
3. THIS PRODUCT MUST MEET ES91500-00 Rev. N
4. APPLICABLE COUNTER PART: F639110, F839110
5. UNLESS OTHERWISE SPECIFIED TO VENDOR SPECIFICATION.

ASSOCIATED PARTS			
FEMALE TERMINALS	PART NUMBER	WIRE SIZE RANGE (mm^2)	TYPE
DCS1 9.5MM TERMINAL	6 007 04 71	8 mm^2	

REF	DESIGNATION	MATERIAL	FCI P/N
4	CPA	PBT	S866210
3	TPA	PBT GF 30%	S659110
2	RETAINER	PA66	S959110
1	FEMALE HOUSING	PBT GF 30%	S479110

ECN-NO. ECN 번호	POSITION 위 치	CHANGE DESCRIPTION 변 경 사 항
ECN-12-00797	-	-
	-	-
	-	-
	-	-
	-	-
	-	DESIGN CHANGED OF CPA & RETAINER & HOUSING

PRODUCT SPEC. 제품 규격	PACKAGING SPEC. 포장 규격	APPLICATION SPEC. 사용 규격
KN-11-007	KNP-11-016	KNF-11-007

THIS DRAWING AND ALL OTHER INFORMATION CONTAINED THEREIN IS PROPRIETARY AND THE PROPERTY OF FCI. This drawing may not be copied, reproduced or disclosed to any third party without the expressed written permission of FCI.
© FCI April 1999

이 도면과 여기에 포함된 모든 기타 정보는 FCI의 소유이며 재산이다. 이 도면은 FCI의 표시된 서면 허가 없이 복사, 편집 되거나 어떤 제 3자에게 공개되지 않아야 한다.
© FCI April 1999

TOLERANCES 공 차: SEE NOTES
COUNTERPART No. 상대품 품번: SEE NOTES
DO NOT MEASURE DRAWING 도면을 측량하지 말것
MATERIAL : 재 질 : SEE TABLE
COLOUR : 색 상 : -
TOOL NO. 금형 번호: -
SURFACE FINISH 표면 처리: -
ECO Loc. Code ECO 위치코드: KN
THIRD ANGLE 삼 각 법
DIMENSION IN MILLIMETERS 치수단위 밀리미터
CAD SYSTEM: pro / eng.
DWG SIZE 도면 크기: A2

	DATE 날 짜	NAME 이 름
CREATED BY 작 성	2011/05/06	S s RAMASAMY
MODIFIED BY 수 정	2012/10/11	SeungWon CHOI
CHECKED BY 검 토	2012/10/11	JooHyun PARK
APPROVED BY 승 인	2012/10/11	MinYoung LEE

FILE NAME 파 일 명: PCC0736980
DOCUMENT UNDER PDS CONTROL. NO MODIFICATION ALLOWED OUTSIDE. PDS에 의해 관리되는 문서임. 외부에서 수정은 허용되지 않음.

TITLE 품 명: 2 Way Female Assembly
PROJECT 프로젝트명: 2 Way DCS9.5 Connector
ESR NO. ESR 번호: AP-110233
CAT. NO. 부품 번호: -

DRAWING NUMBER 도 면 번 호: PCC0736980
REV. 개정: D
STATE 상 태: SERIAL RELEASED
PART NUMBER 제 품 번 호: F719110
REV. 개정: A
APPROVAL LEVEL 승인 수준: -
SHEET 도면수: 1 of 1 의 1
SCALE 축 척: 2:1

Компания «ЭлектроПласт» предлагает заключение долгосрочных отношений при поставках импортных электронных компонентов на взаимовыгодных условиях!

Наши преимущества:

- Оперативные поставки широкого спектра электронных компонентов отечественного и импортного производства напрямую от производителей и с крупнейших мировых складов;
- Поставка более 17-ти миллионов наименований электронных компонентов;
- Поставка сложных, дефицитных, либо снятых с производства позиций;
- Оперативные сроки поставки под заказ (от 5 рабочих дней);
- Экспресс доставка в любую точку России;
- Техническая поддержка проекта, помощь в подборе аналогов, поставка прототипов;
- Система менеджмента качества сертифицирована по Международному стандарту ISO 9001;
- Лицензия ФСБ на осуществление работ с использованием сведений, составляющих государственную тайну;
- Поставка специализированных компонентов (Xilinx, Altera, Analog Devices, Intersil, Interpoint, Microsemi, Aeroflex, Peregrine, Syfer, Eurofarad, Texas Instrument, Miteq, Cobham, E2V, MA-COM, Hittite, Mini-Circuits,General Dynamics и др.);

Помимо этого, одним из направлений компании «ЭлектроПласт» является направление «Источники питания». Мы предлагаем Вам помощь Конструкторского отдела:

- Подбор оптимального решения, техническое обоснование при выборе компонента;
- Подбор аналогов;
- Консультации по применению компонента;
- Поставка образцов и прототипов;
- Техническая поддержка проекта;
- Защита от снятия компонента с производства.

Как с нами связаться

Телефон: 8 (812) 309 58 32 (многоканальный)
Факс: 8 (812) 320-02-42
Электронная почта: org@eplast1.ru
Адрес: 198099, г. Санкт-Петербург, ул. Калинина, дом 2, корпус 4, литера А.