THIS DRAWING IS UNPUBLISHED. RELEASED FOR PUBLICATION 20
© COPYRIGHT 20 BY - ALL RIGHTS RESERVED.

| REVISIONS | | | | | |
|---|---|---|---|---|---|
| P | LTR | DESCRIPTION | DATE | DWN | APVD |
| | G1 | REVISED PER ECR-16-011506 | 27JUN2017 | NK | CX |

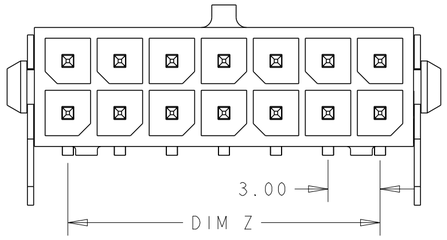


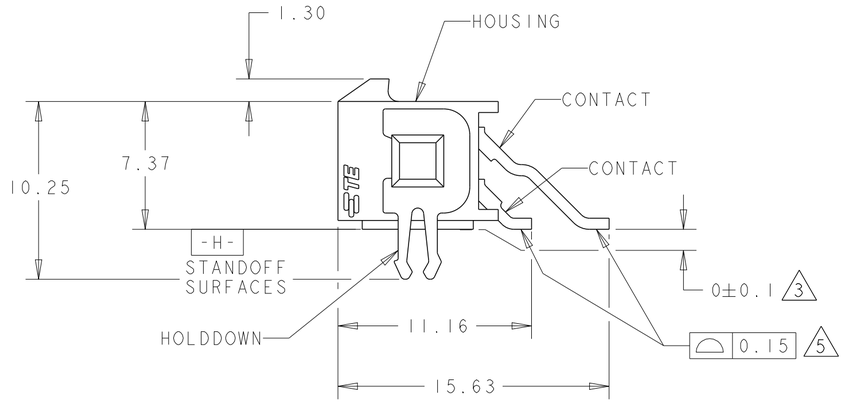


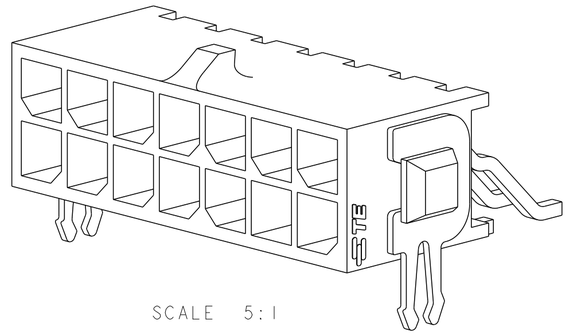

SCALE 5:1

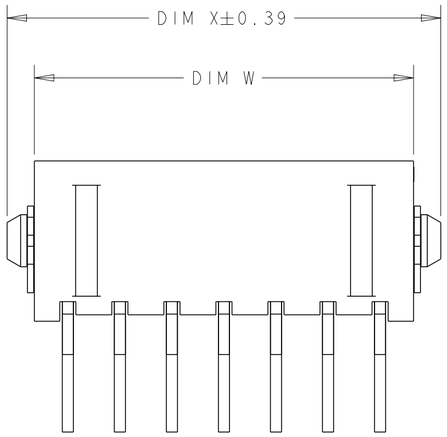


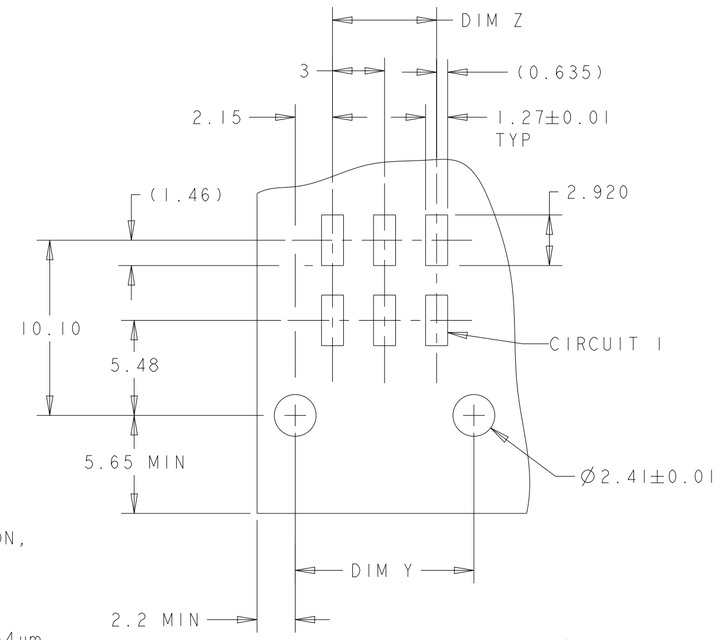


RECOMMENDED PCB LAYOUT 4
(COMPONENT SIDE)

1 MATERIAL;
CONTACTS - BRASS.
HOUSING - UL 94V-0 RATED HIGH TEMP NYLON, COLOR; BLACK.
HOLDDOWNS - PHOSPHOR BRONZE.

2 PLATING;
CONTACTS - 0.38µm MINIMUM GOLD OVER 2.54µm MINIMUM NICKEL ON MATING AREA.
2.54µm TIN-LEAD MINIMUM OVER 2.54µm NICKEL MINIMUM ON SOLDER TAILS.
HOLDOWNS - 2.54µm TIN LEAD.

3 DIMENSION APPLIES TO SOLDERTAIL SURFACES AND STANDOFF SURFACES.

4 RECOMMENDED PC BOARD THICKNESS OF 1.57.

5 ALL SOLDERTAILS.

6 PLATING;
CONTACTS - 0.38µm MINIMUM GOLD OVER 2.54µm MINIMUM NICKEL ON MATING AREA.
2.54µm MATTE TIN MINIMUM OVER 2.54µm NICKEL MINIMUM ON SOLDER TAILS.
HOLDOWNS - 2.54µm MATTE TIN.

| | FINISH | DIM W | DIM Y | DIM Z | DIM X | NO. OF POSN. | PART NUMBER |
|---|---|---|---|---|---|---|---|
| | 6 | 36.86 | 37.30 | 33.00 | 40.00 | 24 | 5-794625-4 |
| | 6 | 33.86 | 34.30 | 30.00 | 37.00 | 22 | 5-794625-2 |
| | 6 | 30.86 | 31.30 | 27.00 | 34.00 | 20 | 5-794625-0 |
| | 6 | 27.86 | 28.30 | 24.00 | 31.00 | 18 | 4-794625-8 |
| | 6 | 24.86 | 25.30 | 21.00 | 28.00 | 16 | 4-794625-6 |
| | 6 | 21.86 | 22.30 | 18.00 | 25.00 | 14 | 4-794625-4 |
| | 6 | 18.86 | 19.30 | 15.00 | 22.00 | 12 | 4-794625-2 |
| | 6 | 15.86 | 16.30 | 12.00 | 19.00 | 10 | 4-794625-0 |
| | 6 | 12.86 | 13.30 | 9.00 | 16.00 | 8 | 3-794625-8 |
| | 6 | 9.86 | 10.30 | 6.00 | 13.00 | 6 | 3-794625-6 |
| | 6 | 6.86 | 7.30 | 3.00 | 10.00 | 4 | 3-794625-4 |
| | 6 | 3.86 | 4.30 | - | 7.00 | 2 | 3-794625-2 |
| SUPERSEDED BY 5-794625-4 | 2 | 36.86 | 37.30 | 33.00 | 40.00 | 24 | ~~2-794625-4~~ |
| SUPERSEDED BY 5-794625-2 | 2 | 33.86 | 34.30 | 30.00 | 37.00 | 22 | ~~2-794625-2~~ |
| SUPERSEDED BY 5-794625-0 | 2 | 30.86 | 31.30 | 27.00 | 34.00 | 20 | ~~2-794625-0~~ |
| SUPERSEDED BY 4-794625-8 | 2 | 27.86 | 28.30 | 24.00 | 31.00 | 18 | ~~1-794625-8~~ |
| SUPERSEDED BY 4-794625-6 | 2 | 24.86 | 25.30 | 21.00 | 28.00 | 16 | ~~1-794625-6~~ |
| SUPERSEDED BY 4-794625-4 | 2 | 21.86 | 22.30 | 18.00 | 25.00 | 14 | ~~1-794625-4~~ |
| SUPERSEDED BY 4-794625-2 | 2 | 18.86 | 19.30 | 15.00 | 22.00 | 12 | ~~1-794625-2~~ |
| SUPERSEDED BY 4-794625-0 | 2 | 15.86 | 16.30 | 12.00 | 19.00 | 10 | ~~1-794625-0~~ |
| SUPERSEDED BY 3-794625-8 | 2 | 12.86 | 13.30 | 9.00 | 16.00 | 8 | ~~794625-8~~ |
| SUPERSEDED BY 3-794625-6 | 2 | 9.86 | 10.30 | 6.00 | 13.00 | 6 | ~~794625-6~~ |
| SUPERSEDED BY 3-794625-4 | 2 | 6.86 | 7.30 | 3.00 | 10.00 | 4 | ~~794625-4~~ |
| SUPERSEDED BY 3-794625-2 | 2 | 3.86 | 4.30 | - | 7.00 | 2 | ~~794625-2~~ |

THIS DRAWING IS A CONTROLLED DOCUMENT.

DIMENSIONS: mm

TOLERANCES UNLESS OTHERWISE SPECIFIED:
0 PLC ±-
1 PLC ±-
2 PLC ±0.13
3 PLC ±-
4 PLC ±-
ANGLES ±-

MATERIAL 1 -

FINISH SEE TABLE -

DWN K. WHITAKER 19MAR2003
CHK C. JONES 19MAR2003
APVD C. JONES 19MAR2003
PRODUCT SPEC -
APPLICATION SPEC -
WEIGHT -

TE Connectivity

NAME SURFACE MOUNT, RIGHT ANGLE, MECHANICAL HOLDDOWN, ASSEMBLY, 15 GOLD HEADER DUAL ROW, MICRO MATE-N-LOK™

SIZE A2 | CAGE CODE - | DRAWING NO C-794625 | RESTRICTED TO -

CUSTOMER DRAWING | SCALE 4:1 | SHEET 1 OF 1 | REV G1

1471-9 (3/13)

Компания «ЭлектроПласт» предлагает заключение долгосрочных отношений при поставках импортных электронных компонентов на взаимовыгодных условиях!

Наши преимущества:

- Оперативные поставки широкого спектра электронных компонентов отечественного и импортного производства напрямую от производителей и с крупнейших мировых складов;
- Поставка более 17-ти миллионов наименований электронных компонентов;
- Поставка сложных, дефицитных, либо снятых с производства позиций;
- Оперативные сроки поставки под заказ (от 5 рабочих дней);
- Экспресс доставка в любую точку России;
- Техническая поддержка проекта, помощь в подборе аналогов, поставка прототипов;
- Система менеджмента качества сертифицирована по Международному стандарту ISO 9001;
- Лицензия ФСБ на осуществление работ с использованием сведений, составляющих государственную тайну;
- Поставка специализированных компонентов (Xilinx, Altera, Analog Devices, Intersil, Interpoint, Microsemi, Aeroflex, Peregrine, Syfer, Eurofarad, Texas Instrument, Miteq, Cobham, E2V, MA-COM, Hittite, Mini-Circuits,General Dynamics и др.);

Помимо этого, одним из направлений компании «ЭлектроПласт» является направление «Источники питания». Мы предлагаем Вам помощь Конструкторского отдела:

- Подбор оптимального решения, техническое обоснование при выборе компонента;
- Подбор аналогов;
- Консультации по применению компонента;
- Поставка образцов и прототипов;
- Техническая поддержка проекта;
- Защита от снятия компонента с производства.

**Как с нами связаться**

**Телефон:** 8 (812) 309 58 32 (многоканальный)
**Факс:** 8 (812) 320-02-42
**Электронная почта:** org@eplast1.ru
**Адрес:** 198099, г. Санкт-Петербург, ул. Калинина, дом 2, корпус 4, литера А.