THIS DRAWING IS UNPUBLISHED. RELEASED FOR PUBLICATION –,– .
© COPYRIGHT – BY TYCO ELECTRONICS CORPORATION. ALL RIGHTS RESERVED.

LOC	DIST
BD	39

REVISIONS

P	LTR	DESCRIPTION	DATE	DWN	APVD
	D	EC 0G3B–0317–03	24APR03	VF	GS

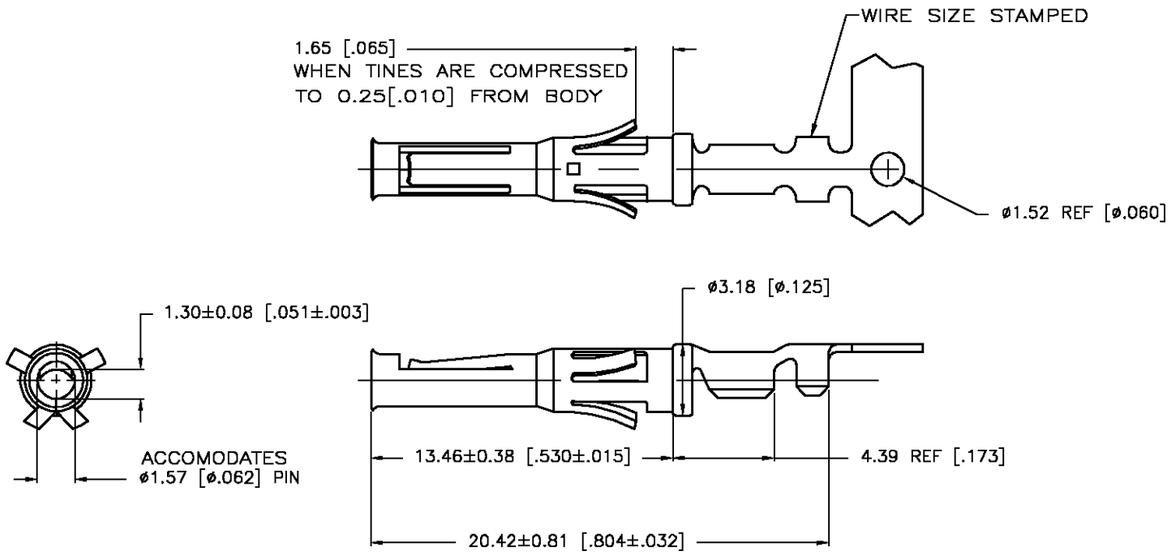

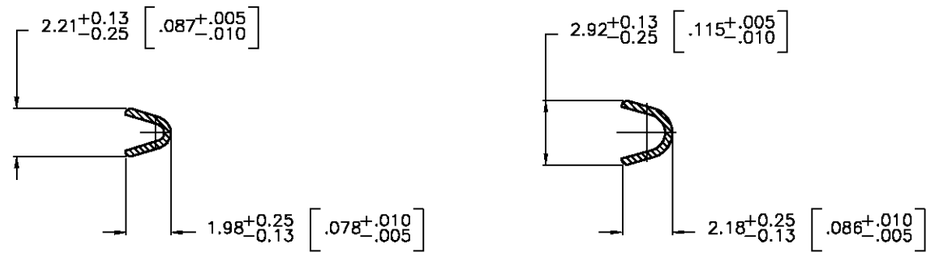

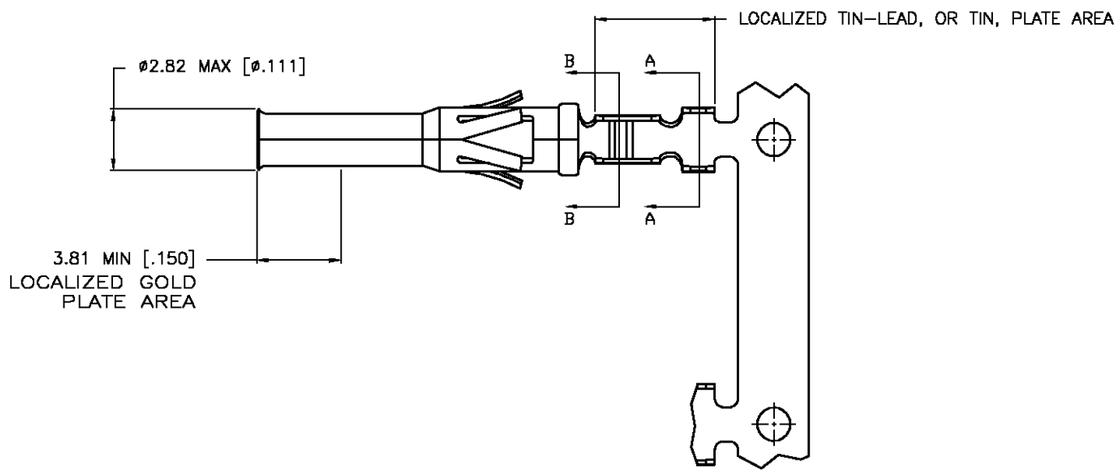

1. WIRE RANGE 24–20 AWG.
2. INSULATION RANGE 1.02–2.03[.040–.080] DIA.
3. FOR LOOSE PIECE PART SEE DWG 66594.
4. 0.76µm [.000030] MIN GOLD IN LOCALIZED GOLD PLATE AREA, 1.27µm [.000050] MIN TIN–LEAD IN LOCALIZED TIN–LEAD PLATE AREA, BOTH OVER 1.27µm [.000050] MIN NICKEL.
5. TIN PLATED.
6. GOLD PLATING PER MIL–G–45204, TIN PER MIL–T–10727
7. 0.76µm [.000030] MIN GOLD IN LOCALIZED GOLD PLATE AREA, 1.27µm [.000050] MIN TIN IN LOCALIZED TIN PLATE AREA, BOTH OVER 1.27µm [.000050] MIN NICKEL.

	DESCRIPTION	FINISH	PART NUMBER
	REVERSE REELED FOR MINI–APPLICATOR	7	1–66584–0
	REVERSE REELED FOR MINI–APPLICATOR	4	66584–4
OBSOLETE	–	4	66584–3
	REVERSE REELED FOR MINI–APPLICATOR	5	66584–2
	–	5	66584–1

THIS DRAWING IS A CONTROLLED DOCUMENT.

DIMENSIONS: MM [INCHES]

TOLERANCES UNLESS OTHERWISE SPECIFIED:
0 PLC ± –
1 PLC ± –
2 PLC ± 0.13 [.005]
3 PLC ± –
4 PLC ± –
ANGLES ± –

MATERIAL: BRASS MIL–C–50

FINISH: SEE TABLE 6

DWN V. FURLER 09JUN2003
CHK G. STEINHAUER 09JUN03
APVD G. STEINHAUER 09JUN03
PRODUCT SPEC –
APPLICATION SPEC –
WEIGHT –

tyco Electronics
Tyco Electronics Corporation
Harrisburg, PA 17105

NAME: CONTACT, SOCKET, STRIP TYPE VI, MULTIMATE –

SIZE	CAGE CODE	DRAWING NO	RESTRICTED TO
A3	00779	C–66584	–

CUSTOMER DRAWING

SCALE	SHEET	OF	REV
6:1	1	1	D

Компания «ЭлектроПласт» предлагает заключение долгосрочных отношений при поставках импортных электронных компонентов на взаимовыгодных условиях!

Наши преимущества:

- Оперативные поставки широкого спектра электронных компонентов отечественного и импортного производства напрямую от производителей и с крупнейших мировых складов;
- Поставка более 17-ти миллионов наименований электронных компонентов;
- Поставка сложных, дефицитных, либо снятых с производства позиций;
- Оперативные сроки поставки под заказ (от 5 рабочих дней);
- Экспресс доставка в любую точку России;
- Техническая поддержка проекта, помощь в подборе аналогов, поставка прототипов;
- Система менеджмента качества сертифицирована по Международному стандарту ISO 9001;
- Лицензия ФСБ на осуществление работ с использованием сведений, составляющих государственную тайну;
- Поставка специализированных компонентов (Xilinx, Altera, Analog Devices, Intersil, Interpoint, Microsemi, Aeroflex, Peregrine, Syfer, Eurofarad, Texas Instrument, Miteq, Cobham, E2V, MA-COM, Hittite, Mini-Circuits,General Dynamics и др.);

Помимо этого, одним из направлений компании «ЭлектроПласт» является направление «Источники питания». Мы предлагаем Вам помощь Конструкторского отдела:

- Подбор оптимального решения, техническое обоснование при выборе компонента;
- Подбор аналогов;
- Консультации по применению компонента;
- Поставка образцов и прототипов;
- Техническая поддержка проекта;
- Защита от снятия компонента с производства.

Как с нами связаться

Телефон: 8 (812) 309 58 32 (многоканальный)
Факс: 8 (812) 320-02-42
Электронная почта: org@eplast1.ru
Адрес: 198099, г. Санкт-Петербург, ул. Калинина, дом 2, корпус 4, литера А.