| REV. | DATE | ECR NO. | DESCRIPTION |
|---|---|---|---|
| NC | 05/14/09 | – | INITIAL RELEASE |

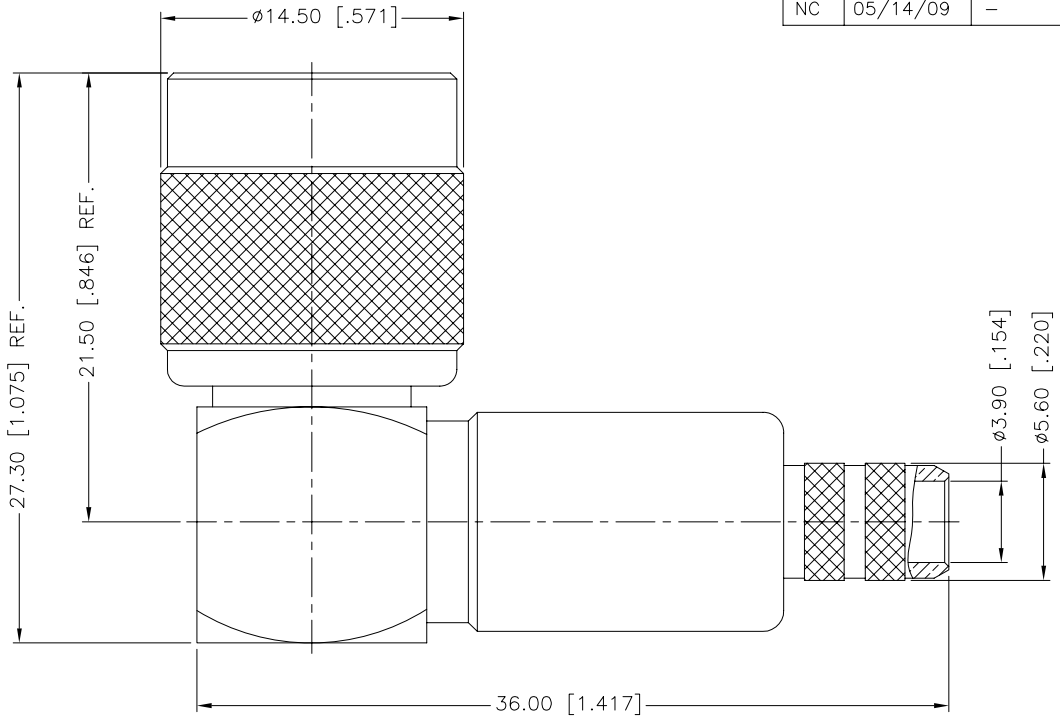


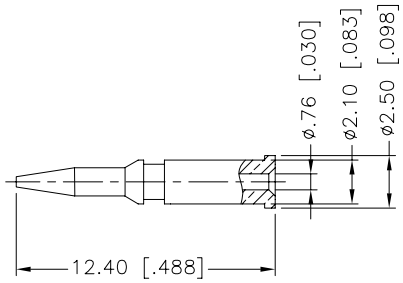


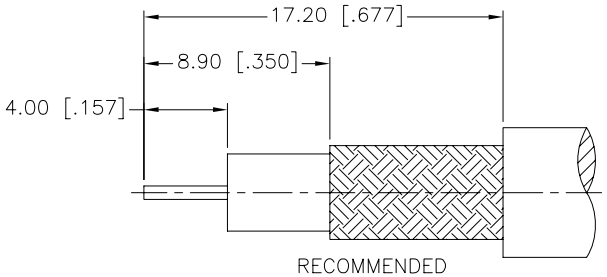


RECOMMENDED
CABLE STRIPPING DIM'S

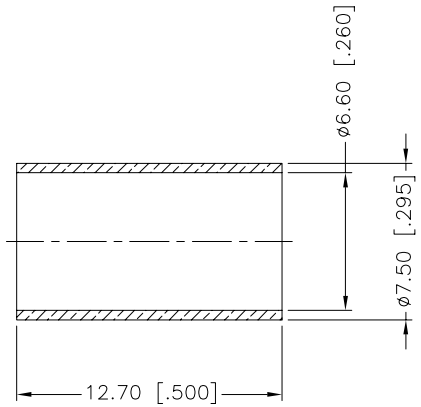


NOTE:

1. CRIMPED FERRULE
   HEX CRIMP SIZE .255"
2. CRIMPED CONTACT PIN
   HEX CRIMP SIZE .068"

| | DESCRIPTION | MATERIAL | FINISH | QTY |
|---|---|---|---|---|
| 14 | FERRULE | BRASS | NICKEL | 1 |
| 13 | CONTACT PIN | BRASS | GOLD | 1 |
| 12 | COVER | BRASS | NICKEL | 1 |
| 11 | CONTACT PIN | BRASS | GOLD | 1 |
| 10 | WASHER | BRASS | NICKEL | 1 |
| 9 | RING | DELRIN | NATURAL | 1 |
| 8 | RETAINER RING | BRASS | NICKEL | 1 |
| 7 | GASKET | RUBBER | RED | 1 |
| 6 | INSULATOR | DELRIN | NATURAL | 1 |
| 5 | BARREL | BRASS | NICKEL | 1 |
| 4 | CONTACT PIN | PHOSPHOR BRONZE | GOLD | 1 |
| 3 | INSULATOR | DELRIN | NATURAL | 1 |
| 2 | HOUSING WITH BODY | BRASS | NICKEL | 1 |
| 1 | SHELL | BRASS | NICKEL | 1 |

UNLESS OTHERWISE SPECIFIED DIMENSIONS ARE IN MILLIMETERS. DIMENSIONS IN [ ] ARE IN INCHES AND FOR CUSTOMER REFERANCE ONLY.

UNLESS OTHERWISE SPECIFIED TOLERANCES FOR MILLIMETERS ARE:
0.5 – 8mm ± 0.20mm
8 – 30mm ± 0.40mm
30 – 120mm ± 0.50mm

UNLESS OTHERWISE SPECIFIED TOLERANCES FOR INCHES ARE:
.020 – .315 = ± 0.007"
.315 – 1.180 = ± 0.015"
1.180 – 4.724 = ± 0.020"

DO NOT SCALE DRAWING

| APPROVALS | | DATE |
|---|---|---|
| DRAWN | J.CHENG | 05/14/09 |
| CHECKED | | |
| ISSUED | | |
| SHEET | 1 OF 1 | |

CAD FILE C:/CONNEX/122153.DWG

# Amphenol Connex

PART DESCRIPTION
TNC R/A CRIMP PLUG
(FOR RG-59/U CABLE)

PART NO. 122153

| DWG. NO. | REV. | SIZE | SCALE |
|---|---|---|---|
| 122153.DWG | NC | A | NA |

Компания «ЭлектроПласт» предлагает заключение долгосрочных отношений при поставках импортных электронных компонентов на взаимовыгодных условиях!

Наши преимущества:

- Оперативные поставки широкого спектра электронных компонентов отечественного и импортного производства напрямую от производителей и с крупнейших мировых складов;
- Поставка более 17-ти миллионов наименований электронных компонентов;
- Поставка сложных, дефицитных, либо снятых с производства позиций;
- Оперативные сроки поставки под заказ (от 5 рабочих дней);
- Экспресс доставка в любую точку России;
- Техническая поддержка проекта, помощь в подборе аналогов, поставка прототипов;
- Система менеджмента качества сертифицирована по Международному стандарту ISO 9001;
- Лицензия ФСБ на осуществление работ с использованием сведений, составляющих государственную тайну;
- Поставка специализированных компонентов (Xilinx, Altera, Analog Devices, Intersil, Interpoint, Microsemi, Aeroflex, Peregrine, Syfer, Eurofarad, Texas Instrument, Miteq, Cobham, E2V, MA-COM, Hittite, Mini-Circuits,General Dynamics и др.);

Помимо этого, одним из направлений компании «ЭлектроПласт» является направление «Источники питания». Мы предлагаем Вам помощь Конструкторского отдела:

- Подбор оптимального решения, техническое обоснование при выборе компонента;
- Подбор аналогов;
- Консультации по применению компонента;
- Поставка образцов и прототипов;
- Техническая поддержка проекта;
- Защита от снятия компонента с производства.

**Как с нами связаться**

**Телефон:** 8 (812) 309 58 32 (многоканальный)
**Факс:** 8 (812) 320-02-42
**Электронная почта:** org@eplast1.ru
**Адрес:** 198099, г. Санкт-Петербург, ул. Калинина, дом 2, корпус 4, литера А.