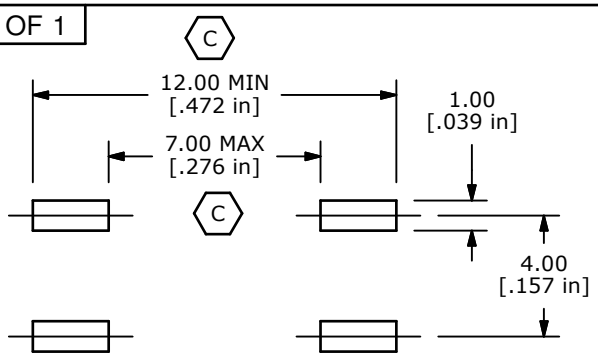

RECOMMENDED P.C.B. LAYOUT

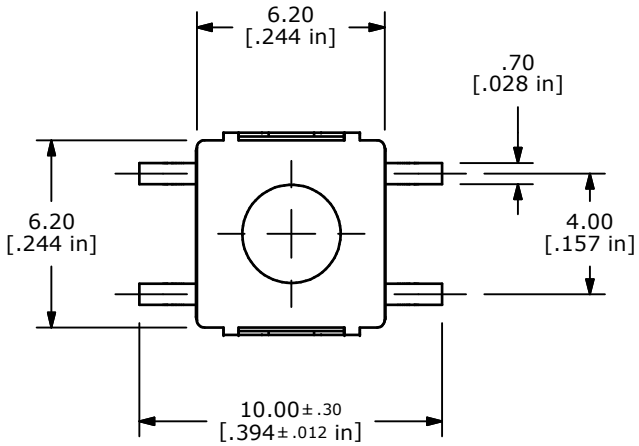

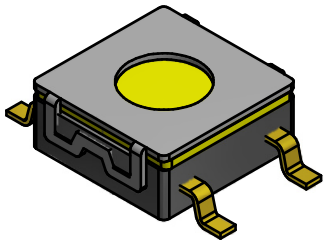

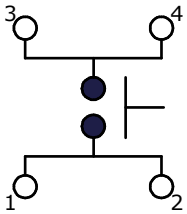

CIRCUIT: SPST

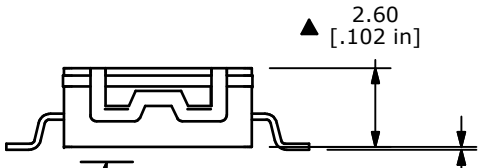

ALL TERMINALS MUST
BE CO-PLANAR
w/in 0.10 [.004] TOTAL

NOTES:
1. ALL DIMENSIONS IN MM [INCH]
2. GENERAL TOLERANCE: x.x= ± 0.4
   x.xx= ± 0.25
3. TERM. NOS. FOR REF ONLY
4. RATING: 50 MILLI-AMPS @12VDC
5. TRAVEL: 0.25 +0.2/-0.1MM
6. CONTACT RESISTANCE: 100 mΩ MAX (B)
▲7. OPERATING FORCE: 500 ± 100 GF
8. PACKAGING: TAPE AND REEL, 1500 PIECES PER REEL
9. ▲DENOTES CRITICAL PARAMETER
10. 2002/95/EC (ROHS) COMPLIANT
11. LIFE CYCLES: 100,000 ACTUATIONS (B)
12. OPERATING TEMPERATURE: -20°C TO 70°C (B)
▲ 13. CONTACT MATERIAL: SILVER (B)

REV	PCR NO	DESCRIPTION	DATE	BY
C	21086	12.0 MIN WAS 12.0, 7.0 MAX WAS 5.8	3/27/13	EBP
B	21024	WAS 100Ω, ADD TEMP, LIFE, SILVER	2/12/13	EBP
A	17215	RELEASED FOR PRODUCTION	4/25/07	TN

THE INFORMATION CONTAINED IN THIS DOCUMENT IS PROPRIETARY TO E-SWITCH AND IS NOT TO BE COPIED OR TRANSFERRED

E-SWITCH®

TITLE TL3304NF500QG

SCALE	DATE	DR	DWG	REV
4:1	4/25/2007	TN	P010645	C

Компания «ЭлектроПласт» предлагает заключение долгосрочных отношений при поставках импортных электронных компонентов на взаимовыгодных условиях!

Наши преимущества:

- Оперативные поставки широкого спектра электронных компонентов отечественного и импортного производства напрямую от производителей и с крупнейших мировых складов;
- Поставка более 17-ти миллионов наименований электронных компонентов;
- Поставка сложных, дефицитных, либо снятых с производства позиций;
- Оперативные сроки поставки под заказ (от 5 рабочих дней);
- Экспресс доставка в любую точку России;
- Техническая поддержка проекта, помощь в подборе аналогов, поставка прототипов;
- Система менеджмента качества сертифицирована по Международному стандарту ISO 9001;
- Лицензия ФСБ на осуществление работ с использованием сведений, составляющих государственную тайну;
- Поставка специализированных компонентов (Xilinx, Altera, Analog Devices, Intersil, Interpoint, Microsemi, Aeroflex, Peregrine, Syfer, Eurofarad, Texas Instrument, Miteq, Cobham, E2V, MA-COM, Hittite, Mini-Circuits,General Dynamics и др.);

Помимо этого, одним из направлений компании «ЭлектроПласт» является направление «Источники питания». Мы предлагаем Вам помощь Конструкторского отдела:

- Подбор оптимального решения, техническое обоснование при выборе компонента;
- Подбор аналогов;
- Консультации по применению компонента;
- Поставка образцов и прототипов;
- Техническая поддержка проекта;
- Защита от снятия компонента с производства.

Как с нами связаться

Телефон: 8 (812) 309 58 32 (многоканальный)
Факс: 8 (812) 320-02-42
Электронная почта: org@eplast1.ru
Адрес: 198099, г. Санкт-Петербург, ул. Калинина, дом 2, корпус 4, литера А.