THIS DRAWING IS UNPUBLISHED. RELEASED FOR PUBLICATION 20
© COPYRIGHT 20 BY TYCO ELECTRONICS CORPORATION, ALL RIGHTS RESERVED.

LOC	DIST
DF	A0

REVISIONS

P	LTR	DESCRIPTION	DATE	DWN	APVD
	A	RELEASE	03OCT2007	CT	DM
	B	REVISED	24OCT2007	CT	DM

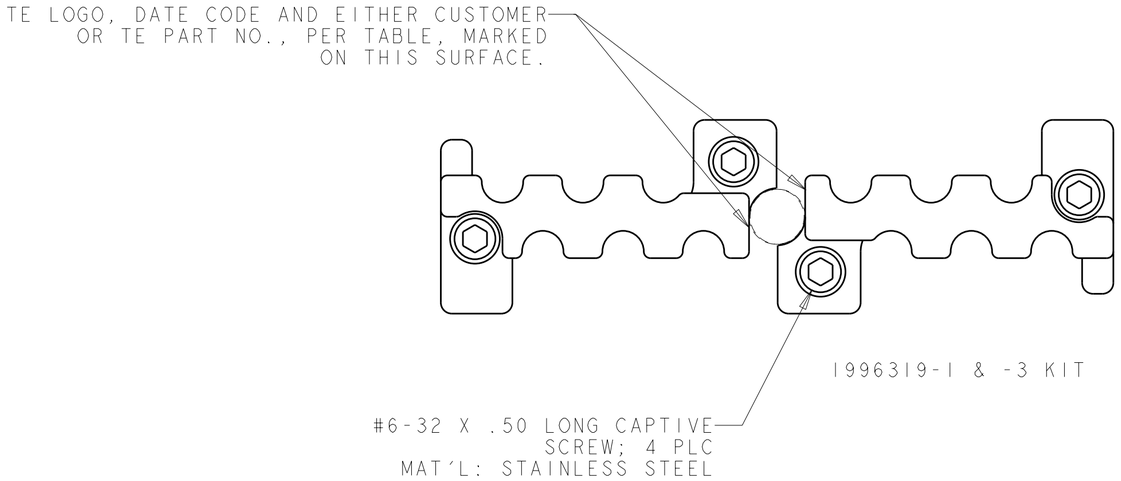

1996319-1 & -3 KIT

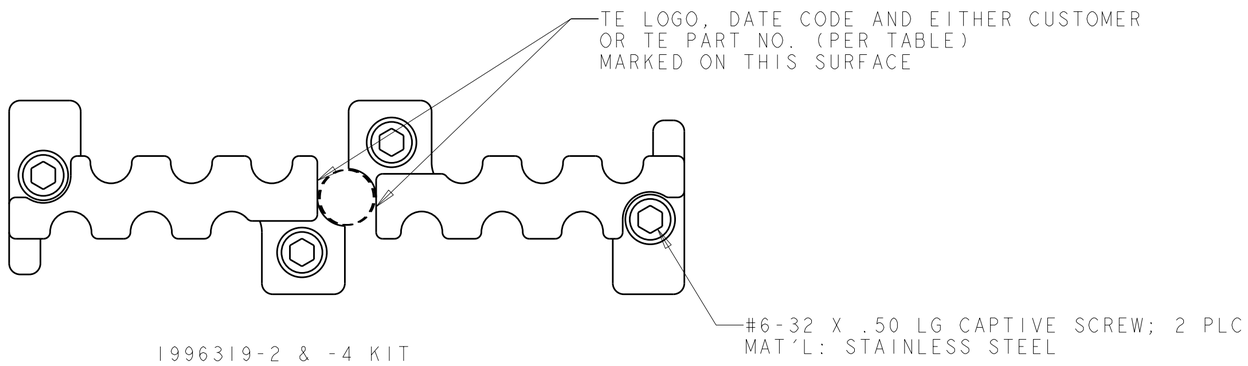

1996319-2 & -4 KIT

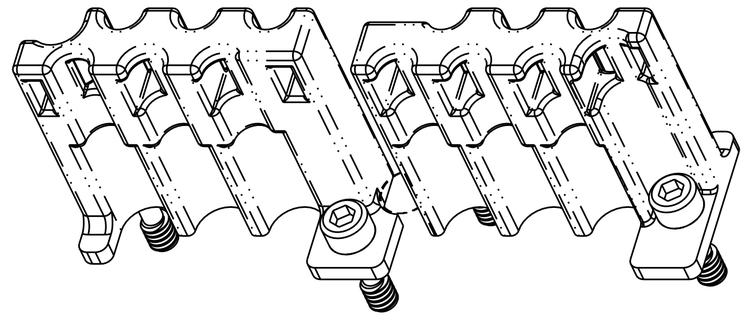

REF VIEW

BACC10MC1	---	PLUG 1604800	1996319-4
BACC10MC2	---	RECEPTACLE 1604799	1996319-3
---	1996319-2	PLUG 1604800	1996319-2
---	1996319-1	RECEPTACLE 1604799	1996319-1
BOEING PART NUMBER	TE PART NUMBER	USED ON	PART NO.

1. APPLY BACKSHELL KIT TO CONNECTOR IN ACCORDANCE WITH 114-13123 EXCEPT APPLY SILICON TAPE AROUND EACH DISCRETE CABLE WHERE IT MAY COME IN CONTACT WITH THE BACKSHELL.
2. BACKSHELL MATERIAL: ALUMINUM ALLOY 6061-T6.
3. BACKSHELL FINISH: BLACK ANODIZE, HARD ANODIZE COAT, .00150-.00200 THK PER MIL-A-8625, TYPE III, CLASS 2.

THIS DRAWING IS A CONTROLLED DOCUMENT FOR TYCO ELECTRONICS CORPORATION. IT IS SUBJECT TO CHANGE AND THE CONTROLLING ENGINEERING ORGANIZATION SHOULD BE CONTACTED FOR THE LATEST REVISION.

DIMENSIONS: INCHES

TOLERANCES UNLESS OTHERWISE SPECIFIED:
0 PLC ±-
1 PLC ±-
2 PLC ±-
3 PLC ±-
4 PLC ±-
ANGLES ±-

MATERIAL 2 -
FINISH 3 -

DWN C. C. THOMAS 10-3-07
CHK D. MILLER 10-3-07
APVD D. MILLER 10-3-07
PRODUCT SPEC -
APPLICATION SPEC 114-13123 1
WEIGHT -

Tyco Electronics
Tyco Electronics
Harrisburg, PA 17105-3608

NAME KIT,BACKSHELL,QUADRAX,12 POSITION

SIZE	CAGE CODE	DRAWING NO	RESTRICTED TO
A2	00779	C-1996319	-

CUSTOMER DRAWING | SCALE 2:1 | SHEET 1 OF 1 | REV B

AMP 1471-9 REV 31MAR2000

Pro/ENGINEER DRAWING

Компания «ЭлектроПласт» предлагает заключение долгосрочных отношений при поставках импортных электронных компонентов на взаимовыгодных условиях!

Наши преимущества:

- Оперативные поставки широкого спектра электронных компонентов отечественного и импортного производства напрямую от производителей и с крупнейших мировых складов;
- Поставка более 17-ти миллионов наименований электронных компонентов;
- Поставка сложных, дефицитных, либо снятых с производства позиций;
- Оперативные сроки поставки под заказ (от 5 рабочих дней);
- Экспресс доставка в любую точку России;
- Техническая поддержка проекта, помощь в подборе аналогов, поставка прототипов;
- Система менеджмента качества сертифицирована по Международному стандарту ISO 9001;
- Лицензия ФСБ на осуществление работ с использованием сведений, составляющих государственную тайну;
- Поставка специализированных компонентов (Xilinx, Altera, Analog Devices, Intersil, Interpoint, Microsemi, Aeroflex, Peregrine, Syfer, Eurofarad, Texas Instrument, Miteq, Cobham, E2V, MA-COM, Hittite, Mini-Circuits,General Dynamics и др.);

Помимо этого, одним из направлений компании «ЭлектроПласт» является направление «Источники питания». Мы предлагаем Вам помощь Конструкторского отдела:

- Подбор оптимального решения, техническое обоснование при выборе компонента;
- Подбор аналогов;
- Консультации по применению компонента;
- Поставка образцов и прототипов;
- Техническая поддержка проекта;
- Защита от снятия компонента с производства.

Как с нами связаться

Телефон: 8 (812) 309 58 32 (многоканальный)
Факс: 8 (812) 320-02-42
Электронная почта: org@eplast1.ru
Адрес: 198099, г. Санкт-Петербург, ул. Калинина, дом 2, корпус 4, литера А.