NOTES: FINISH (PLATING THICKNESS IN MICRO-INCHES)

1. MATERIALS AND FINISHES:
   - BODY - BRASS, GOLD PLATING
   - CONTACT - BRASS, GOLD PLATING
   - INSULATOR - PEEK OR LCP
2. ELECTRICAL:
   - A. IMPEDANCE: 50 OHM
   - B. FREQUENCY RANGE: DC - 6 GHz
   - C. VSWR(RETURN LOSS): 1.10 (26.4 dB), MAX. DC-2GHz
     1.22 (20 dB), MAX. 2-6GHz
   - D. DIELECTRIC WITHSTANDING VOLTAGE: 500 VRMS, MIN.
3. PHYSICAL:
   - A. DURABILTIY: 500 CYCLES MIN.
   - B. ENGAGEMENT FORCE: 10 LB [45 N] MAX
   - C. DISINGAGEMENT FORCE: 2 LB [9 N] MIN
   - D. INNER CONTACT RETENTION FORCE: 1.5 LB [7 N] MIN
   - E. TEMERATURE RANGE: -65° C TO 165° C
4. PACKAGING:
   - A. QUANTITY: SINGLE PACK
   - B. MARKING:
     - AMPHENOL
     - SMP-MSLD-PCT-5
     - DATE CODE
     - QTY

THIRD ANGLE PROJ.

REVISIONS

REV	DESCRIPTION	DATE	ECO	APPR
A	PROTOTYPE RELEASE	05-Dec-06		JEKY

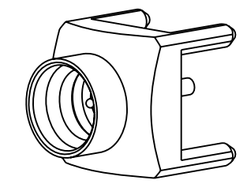

SCALE 4.000

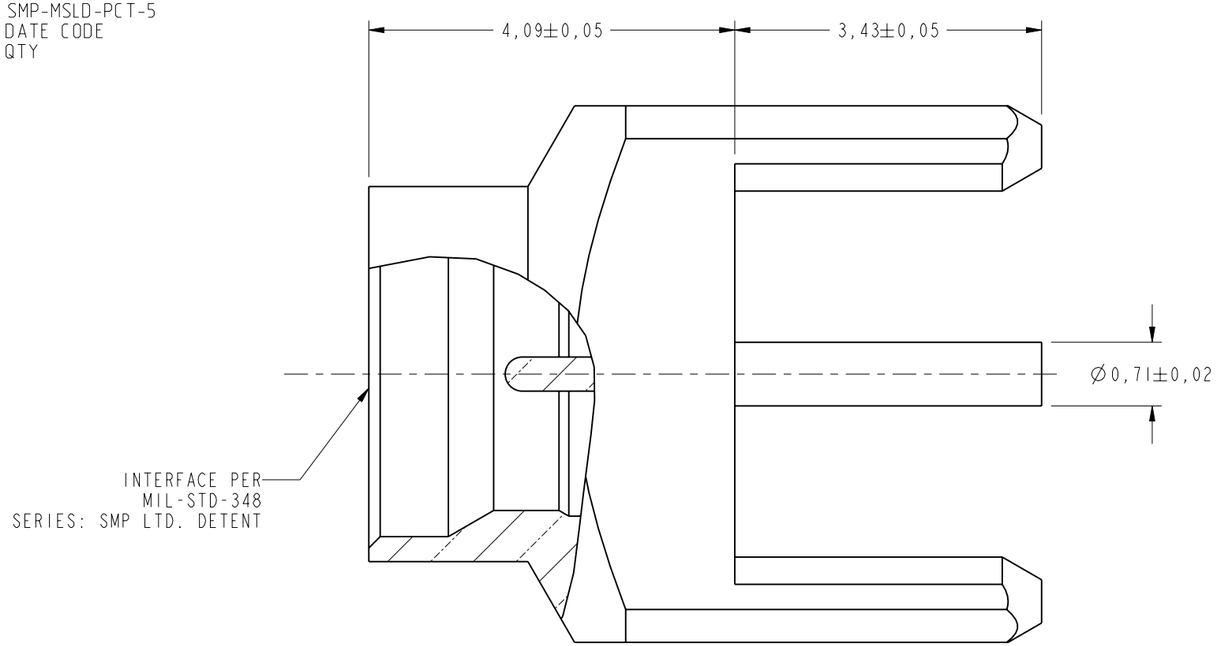

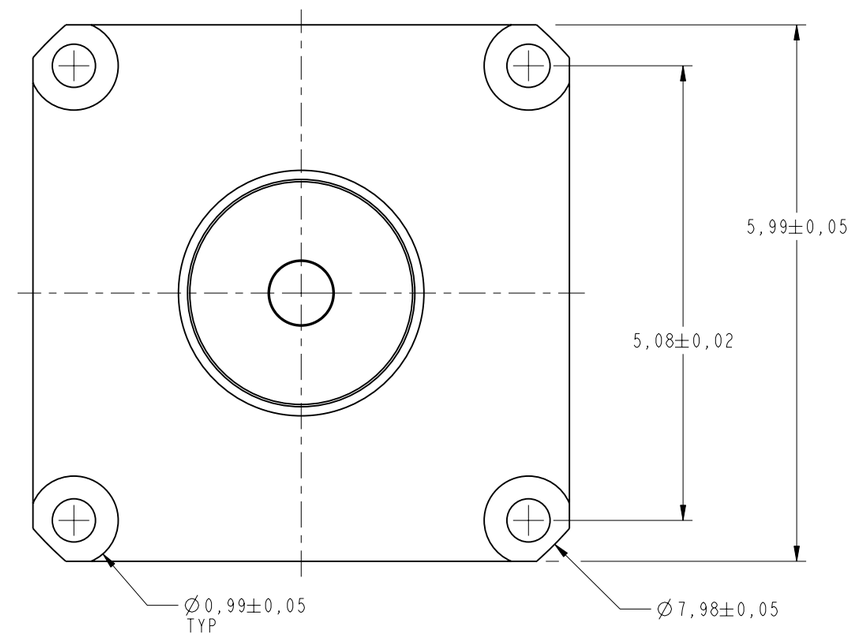

CUSTOMER OUTLINE DRAWING

ALL OTHER SHEETS ARE FOR INTERNAL USE ONLY

UNLESS OTHERWISE SPECIFIED, DIMENSIONS ARE IN METRIC AND TOLERANCES ARE:

0.5 - 6mm	6 - 30mm	30 - 120mm	ANGLES
±0.1mm	±0.2mm	± 0.3mm	±1°

NOTICE - These drawings, specifications, or other data (1) are, and remain the property of Amphenol corp. (2) must be returned upon requiest; and (3) arre confidential and not to be disclosed to any person other than those to whom they are given by Amphenol Corp. the funishing of these drawings, specifications, or other data by Amphenol Corp., or to any other person to anyone for any purpose is not to be regarded by implicatioin or otherwise in any manner licensing, granting rights to permitting such holder or any other sperson to manufacture, use or sell any product, process or design, patented or otherwsie, that may in any way be related to or disclosed by said drawings, specifications, or other data.

MATERIAL -	DRAWN JEKY	DATE 05-Dec-06	TITLE SMP MALE, PIN CONTACT PCB RECEPTACLE LIMITED DETENT
	ENGINEER GEFFERY	DATE 05-Dec-06	
REFERENCE	APPROVED ANDY.C	DATE 07-Dec-06	SCALE: 15.0:1.0 / SHEET 2 OF 2
	CAD FILE I:\SMP\SMP-MSLD-PCT-5		DWG SIZE B / CODE ID 74868 / REV A
FINISH			

Amphenol RF

Danbury CT USA, Tainan, Taiwan, Shenzhen, China

www.amphenolrf.com

DRAWING NO.	SMP-MSLD-PCT-5
ITEM NO.	SMP-MSLD-PCT-5
PART NO.	SMP-MSLD-PCT-5

Компания «ЭлектроПласт» предлагает заключение долгосрочных отношений при поставках импортных электронных компонентов на взаимовыгодных условиях!

Наши преимущества:

- Оперативные поставки широкого спектра электронных компонентов отечественного и импортного производства напрямую от производителей и с крупнейших мировых складов;
- Поставка более 17-ти миллионов наименований электронных компонентов;
- Поставка сложных, дефицитных, либо снятых с производства позиций;
- Оперативные сроки поставки под заказ (от 5 рабочих дней);
- Экспресс доставка в любую точку России;
- Техническая поддержка проекта, помощь в подборе аналогов, поставка прототипов;
- Система менеджмента качества сертифицирована по Международному стандарту ISO 9001;
- Лицензия ФСБ на осуществление работ с использованием сведений, составляющих государственную тайну;
- Поставка специализированных компонентов (Xilinx, Altera, Analog Devices, Intersil, Interpoint, Microsemi, Aeroflex, Peregrine, Syfer, Eurofarad, Texas Instrument, Miteq, Cobham, E2V, MA-COM, Hittite, Mini-Circuits,General Dynamics и др.);

Помимо этого, одним из направлений компании «ЭлектроПласт» является направление «Источники питания». Мы предлагаем Вам помощь Конструкторского отдела:

- Подбор оптимального решения, техническое обоснование при выборе компонента;
- Подбор аналогов;
- Консультации по применению компонента;
- Поставка образцов и прототипов;
- Техническая поддержка проекта;
- Защита от снятия компонента с производства.

Как с нами связаться

Телефон: 8 (812) 309 58 32 (многоканальный)
Факс: 8 (812) 320-02-42
Электронная почта: org@eplast1.ru
Адрес: 198099, г. Санкт-Петербург, ул. Калинина, дом 2, корпус 4, литера А.