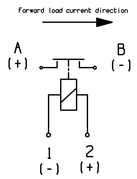

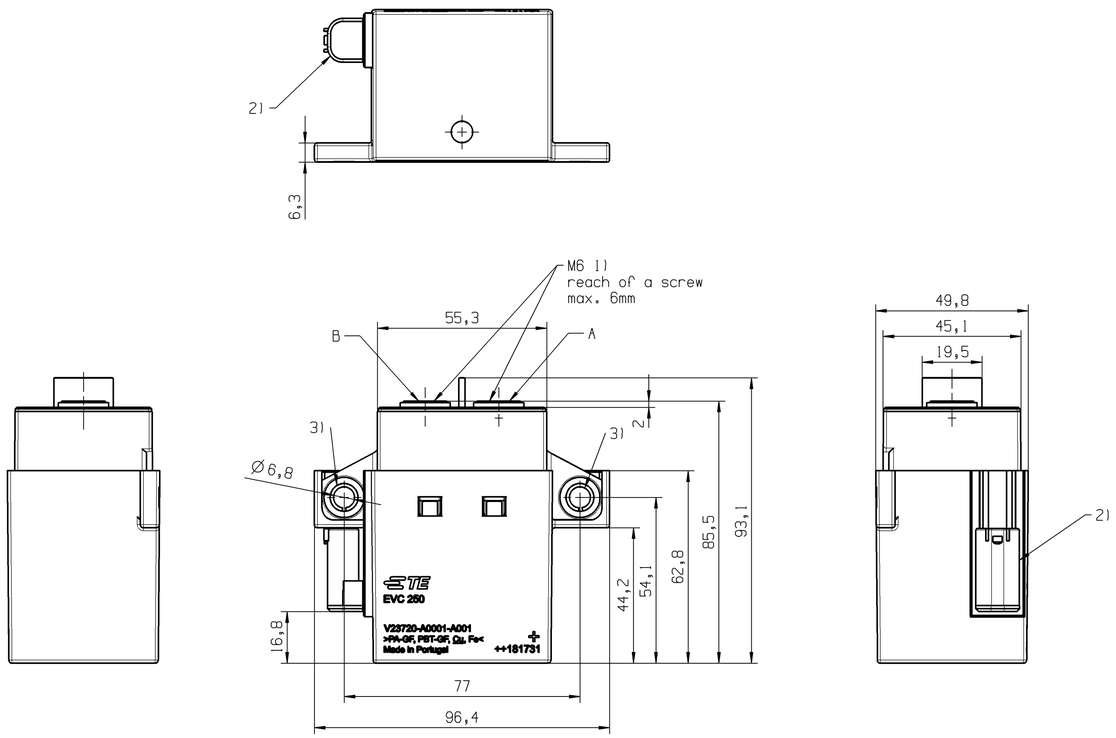

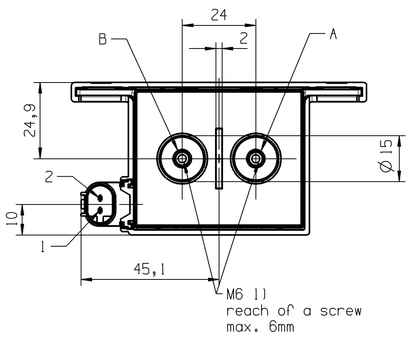

MOUNTING CONDITIONS

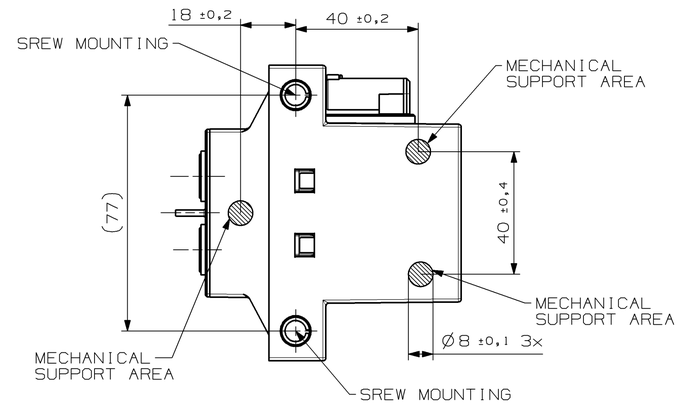

SCALE 2:1

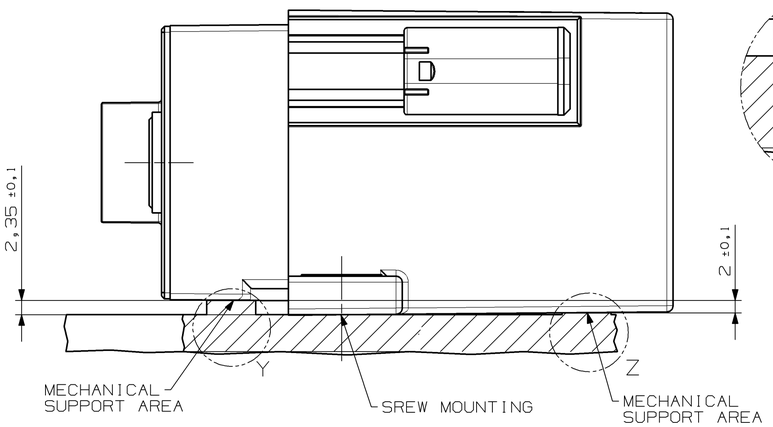

DETAIL Y
SCALE 5:1

DETAIL Z
SCALE 5:1

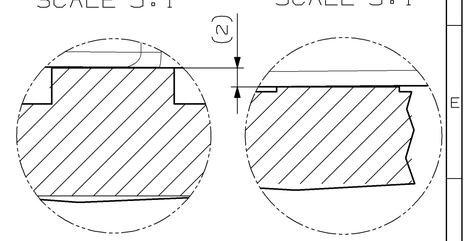

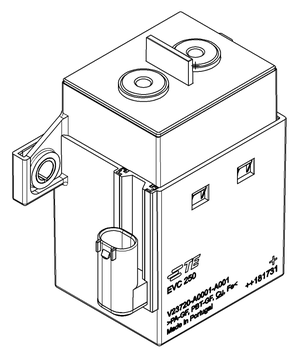

Notice :

1) PERMITTED TORQUE 6 Nm MAX. WHEN MIN. 4 TURNS
2) Socket Housing
   TE Interface 2 Pos. MQS Code A ,
   appropriate for Socket Housing 2 Pos. MQS,
   TE PART NO. 1-967644-1
   PRESCRIBED WIRE CROSS SECTION = 0,35mm² MIN
3) HEXAGON SOCKET BUTTOM HEAD SCREW EN ISO 7380 M6 WITH
   WASHER ISO 7090/ 7089

ALIAS	TE P/N
V23720-A0001-A001	2-1904070-2

PROPRIETARY
THE REPRODUCTION, TRANSMISSION OR USE OF THIS DOCUMENT OR IT'S CONTENTS IS NOT PERMITTED WITHOUT EXPRESSED WRITTEN AUTHORITY. OFFENDERS WILL BE LIABLE FOR ALL DAMAGES. ALL RIGHTS, INCLUDING RIGHTS CREATED BY REGISTERED PATENT(S) GRANTED FOR A'UTILITY MODEL OR DESIGN, ARE RESERVED.

CHANGES TO THIS DRAWING MUST BE DONE ONLY IN CAD

PAPER SIZE: A1

APPLICABLE SPEC.:

FINISH

DIMENSIONS APPLY PLATING

TOLERANCE UNLESS SPECIFIED OTHERWISE
ISO 8015
ISO 2768-cL

DIMENSIONS IN MM

SCALE 1:1 WEIGHT 602g

MATERIAL ---

					DATE	NAME
E	ECO-18-014483	2018-09-12	KOC	DWN.	2013-12-12	KOCH
C	ECO-17-012715	2017-08-30	KOC	APP.		
B2	ECO-17-004347	2017-03-28	KOC	REV.		
B	ECO-17-001568	2017-02-20	KOC	LOCATION		BLN-1
A3	ECR-15-016540	2016-01-13	KOC			
A2	---	2015-11-17	KOC			
A1	---	2015-08-28	KOC			
REV.	CHANGE ORDER	DATE	APP.			

PART NAME
EVC 250, HV-RELAY
WITH CONNECTOR

DWG NO. V23720-A0001-A001-CD

SHT. 1 OF 2

Компания «ЭлектроПласт» предлагает заключение долгосрочных отношений при поставках импортных электронных компонентов на взаимовыгодных условиях!

Наши преимущества:

- Оперативные поставки широкого спектра электронных компонентов отечественного и импортного производства напрямую от производителей и с крупнейших мировых складов;
- Поставка более 17-ти миллионов наименований электронных компонентов;
- Поставка сложных, дефицитных, либо снятых с производства позиций;
- Оперативные сроки поставки под заказ (от 5 рабочих дней);
- Экспресс доставка в любую точку России;
- Техническая поддержка проекта, помощь в подборе аналогов, поставка прототипов;
- Система менеджмента качества сертифицирована по Международному стандарту ISO 9001;
- Лицензия ФСБ на осуществление работ с использованием сведений, составляющих государственную тайну;
- Поставка специализированных компонентов (Xilinx, Altera, Analog Devices, Intersil, Interpoint, Microsemi, Aeroflex, Peregrine, Syfer, Eurofarad, Texas Instrument, Miteq, Cobham, E2V, MA-COM, Hittite, Mini-Circuits,General Dynamics и др.);

Помимо этого, одним из направлений компании «ЭлектроПласт» является направление «Источники питания». Мы предлагаем Вам помощь Конструкторского отдела:

- Подбор оптимального решения, техническое обоснование при выборе компонента;
- Подбор аналогов;
- Консультации по применению компонента;
- Поставка образцов и прототипов;
- Техническая поддержка проекта;
- Защита от снятия компонента с производства.

Как с нами связаться

Телефон: 8 (812) 309 58 32 (многоканальный)
Факс: 8 (812) 320-02-42
Электронная почта: org@eplast1.ru
Адрес: 198099, г. Санкт-Петербург, ул. Калинина, дом 2, корпус 4, литера А.