THIS DRAWING IS UNPUBLISHED
VERTRAULICHE UNVEROEFFENTLICHTE ZEICHNUNG
© COPYRIGHT 2002 BY TYCO ELECTRONICS CORPORATION. ALL RIGHTS RESERVED.
ALLE RECHTE VORBEHALTEN

RELEASED FOR PUBLICATION 8CT 2002
FREI FUER VEROEFFENTLICHUNG

MATED WITH:
PASSEND ZU:

LOC	DIST
A1	-

PROJEKT NR.: EGAUT01345

REVISIONS
AENDERUNGEN

P	LTR	DESCRIPTION BESCHREIBUNG	DATE	DWN	APVD
	A	NEW DRAWING CREATED	12JUN2003	FE	CE
	A1	POS. NOTE 1-4 CHANGED. PART REWORKED	17NOV2003	CG	CE
	B	PART REWORKED	19MAY2004	FE	CE
	B1	PART REWORKED	01JUL2004	CG	CE
	B2	DRAWING ADAPTED TO NEW TE LOGO SEE PCN E-10-002780	05JAN2011	SJ	JG

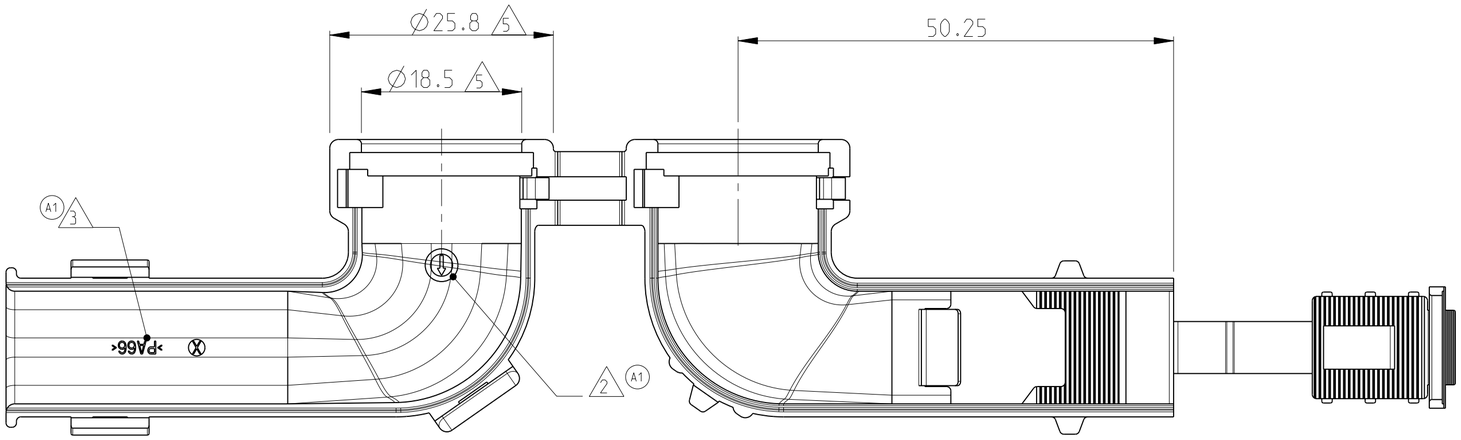

ADAPTER SHOWN: CLOSED CONDITION
Adapter Darstellung: geschlossener Zustand

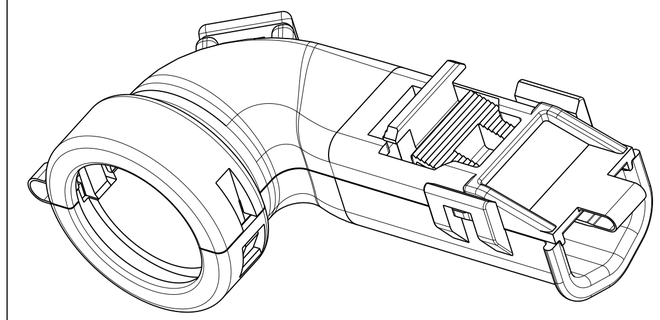

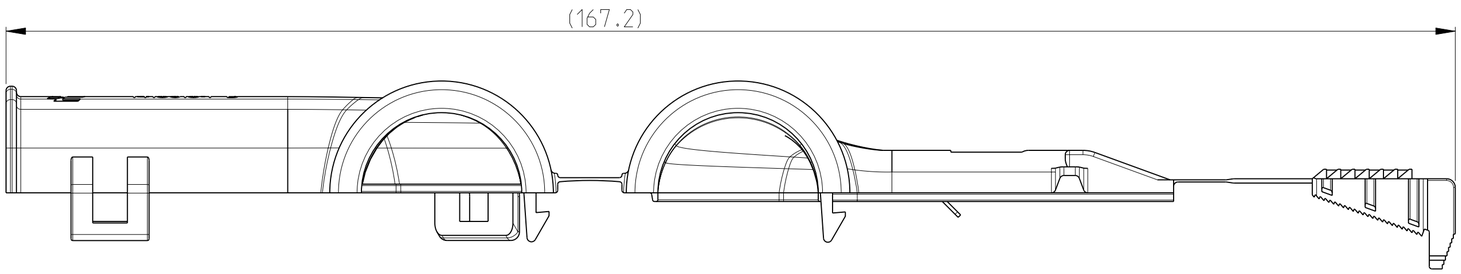

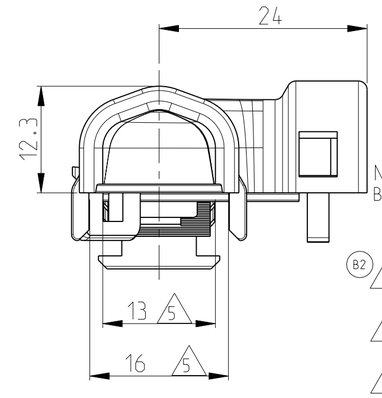

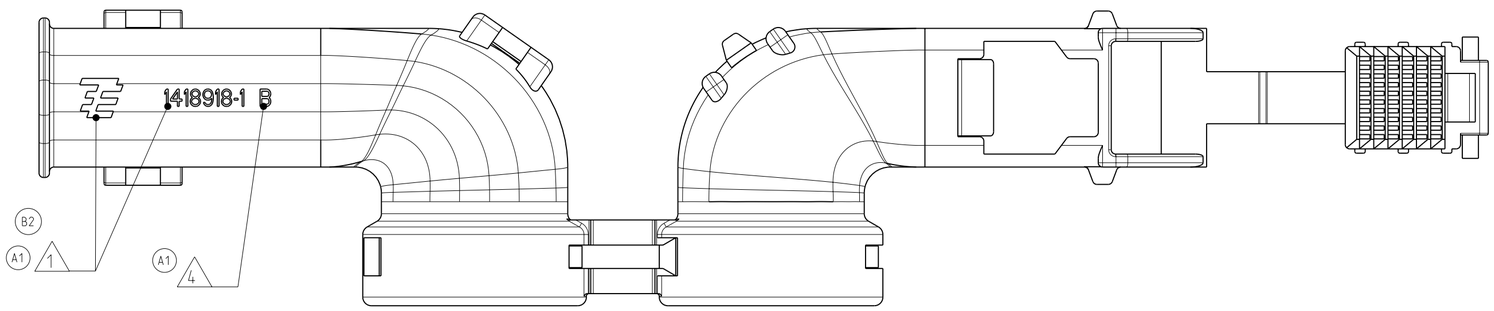

NOTES
Bemerkungen

B2 1 Tyco Electronics (TE) LOGO ACC. TO SPEC TEC 202-36. TE NUMBER
Tyco Electronics (TE) Logo nach spec TEC 202-36. TE Nummer

2 PRODUCTION DATE
Produktionsdatum

3 MATERIAL MARKING ACC.TO VDA 260
Werkstoffkennzeichnung nach

4 REVISION OF THE MOULD
Werkzeugaenderungsindex

5 WARPAGE UP TO -0.8mm PERMITTED
Verzug bis -0.8mm zugelassen

6 MULTI CORE CABLE INSERTION POSITION
Multi Core Kabel Einlegeposition

7 BULK PACKAGING IN CORRUGATED BOX
Schuettgut im Versandkarton

8 DESIGNED FOR MULTI CORE CABLE: DIAMETER
Ausgelegt fuer Multi Core Kabel: Durchmesser

B1 B 1x 5.5 (min.) - 8.4mm (max.)
2x 5.5 (min.) - 6.5mm (max.)

9 DESIGNED FOR DISMANTLE LENGTH 30mm
Ausgelegt fuer Abmantelungslaenge 30mm

TE ORDER-NO. TE Bestell-Nr.	REV.	MAT.	COLOUR Farbe	DESCRIPTION Beschreibung	ITEM
1418918-1	B	PA66	BLACK schwarz	4/7POS. MULTI CORE CABLE ADAPTER 4/7pol. Multi Core Kabel Adapter	1

THIS DRAWING IS A CONTROLLED DOCUMENT FOR TYCO ELECTRONICS CORPORATION. IT IS SUBJECT TO CHANGE AND THE CONTROLLING ENGINEERING ORGANIZATION SHOULD BE CONTACTED FOR THE LATEST REVISION.
DIESES ZEICHNUNGSDOKUMENT WIRD DURCH AMP INCORPORATED KONTROLLIERT. ANDERUNGEN, DIE DEM TECHNISCHEN FORTSCHRITT DIENEN, SIND VORBEHALTEN. DEN JEWEILS LETZTGUELTIGEN ANDERUNGSSTAND ERFAHREN SIE AUF ANFRAGE.

DIMENSIONS: MASSEINHEITEN: mm

TOLERANCES UNLESS OTHERWISE SPECIFIED: ALLGEMEINTOLERANZEN
X PLC ±
1 PLC ±
2 PLC ±
3 PLC ±
X PLA ±
ANGLES/WINKEL ±2°
ACC. TO DIN 16901-140
ACC. TO ISO 8015

MATERIAL: SEE TABLE / siehe Tabelle
FINISH/OBERFLAECHE/FARBE: SEE TABLE / siehe Tabelle

DWN 10OCT2002 F. Eltrop
CHK 13JUN2003 Ch. Eberwein
APVD 07MAY2010 Ch. Eberwein
PRODUCT SPEC PRODUKTSPEZ. 108-18622-0
APPLICATION SPEC VERARBEITUNGSSPEZ. 114-18255-0
WEIGHT GEWICHT 9g

Tyco Electronics
Tyco Electronics AMP GmbH
64625 Bensheim (Germany)

NAME
MULTI CORE CABLE ADAPTER 90 DEGREE
Multi Core Kabel Adapter 90 Grad
-

SIZE	CAGE CODE	DRAWING NO ZEICHNUNGS-NR.	RESTRICTED TO NUR FUER
A2	00779	C-1418918	-

CUSTOMER DRAWING /KUNDENZEICHNUNG
SCALE MASSSTAB 5:1 SHEET BLATT 1 OF VON 2 REV B2

AMP 1471-9 REV 31MAR2000

Pro/ENGINEER DRAWING

THIS DRAWING IS UNPUBLISHED.
VERTRAULICHE UNVEROEFFENTLICHTE ZEICHNUNG
© COPYRIGHT 2002 BY TYCO ELECTRONICS CORPORATION. ALL RIGHTS RESERVED.
ALLE RECHTE VORBEHALTEN

RELEASED FOR PUBLICATION - 2002
FREI FUER VEROEFFENTLICHUNG

MATED WITH:
PASSEND ZU:

LOC	DIST
A1	-

PROJEKT NR.:

REVISIONS
AENDERUNGEN

P	LTR	DESCRIPTION BESCHREIBUNG	DATE	DWN	APVD
	-	SEE SHEET 1	-	-	-

SECTION C-C
Schnitt

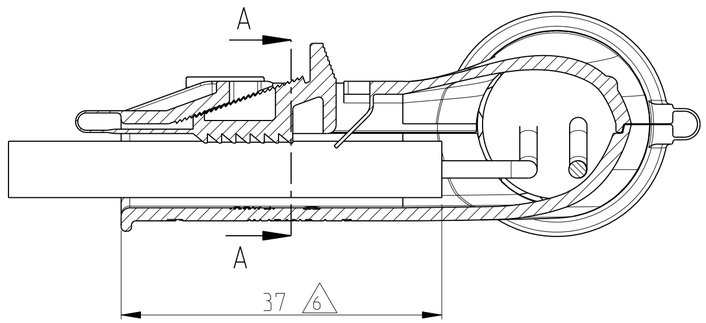

MULTI CORE CABLE VARIANT 2x 6,5
Multi Core Kabel Variante 2x 6,5

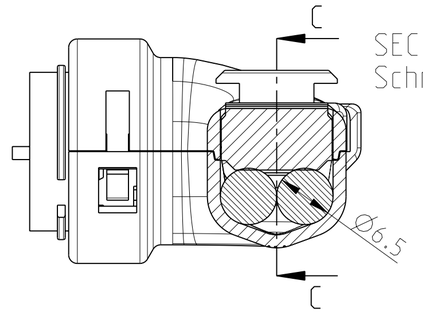

SECTION A-A
Schnitt

SECTION C-C
Schnitt

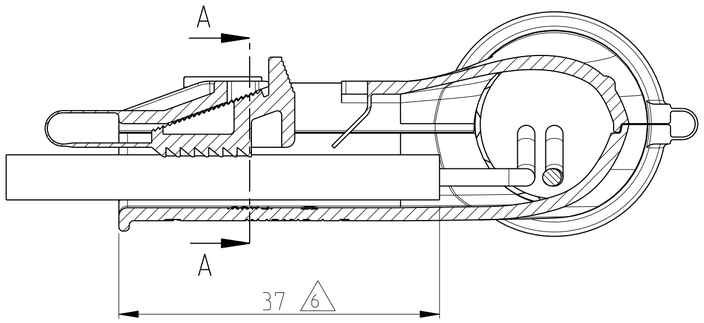

MULTI CORE CABLE VARIANT 2x 5,5
Multi Core Kabel Variante 2x 5,5
(B)

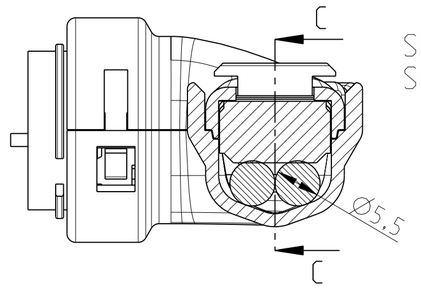

SECTION A-A
Schnitt

SECTION C-C
Schnitt

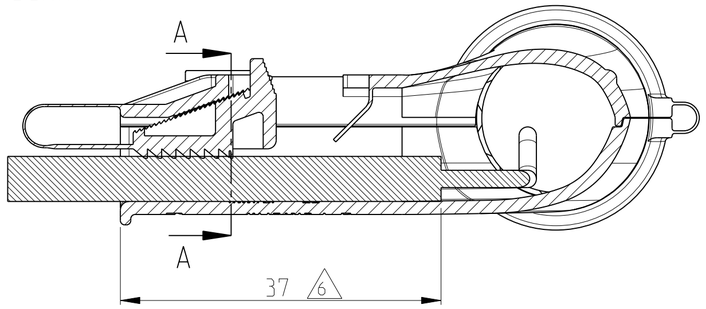

MULTI CORE CABLE VARIANT 1x 5,5
Multi Core Kabel Variante 1x 5,5
(B1)(B)

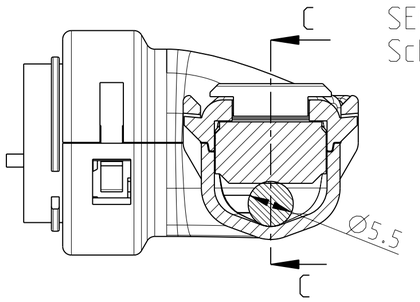

SECTION A-A
Schnitt

THIS DRAWING IS A CONTROLLED DOCUMENT FOR TYCO ELECTRONICS CORPORATION. IT IS SUBJECT TO CHANGE AND THE CONTROLLING ENGINEERING ORGANIZATION SHOULD BE CONTACTED FOR THE LATEST REVISION.
DIESES ZEICHNUNGSDOKUMENT WIRD DURCH AMP INCORPORATED KONTROLLIERT. AENDERUNGEN, DIE DEM TECHNISCHEN FORTSCHRITT DIENEN, SIND VORBEHALTEN. DEN JEWEILS LETZTGUELTIGEN AENDERUNGSSTAND ERFAHREN SIE AUF ANFRAGE.

DIMENSIONS:
MASSEINHEITEN:
mm

TOLERANCES UNLESS OTHERWISE SPECIFIED:
ALLGEMEINTOLERANZEN

0 PLC	±
1 PLC	±
2 PLC	±
3 PLC	±
4 PLC	±
ANGLES/WINKEL	±2°

MATERIAL
-
-

FINISH/OBERFLAECHE/FARBE
-
-

DWN	10OCT2002 F. Eltrop
CHK	13JUN2003 Ch. Eberwein
APVD	07MAY2010 CH. Eberwein
PRODUCT SPEC PRODUKTSPEZ.	108-18622-0
APPLICATION SPEC VERARBEITUNGSSPEZ.	114-18255-0
WEIGHT GEWICHT	9g

Tyco Electronics
Tyco Electronics AMP GmbH
64625 Bensheim (Germany)

NAME
MULTI CORE CABLE ADAPTER 90 DEGREE
Multi Core Kabel Adapter 90 Grad
-

SIZE	CAGE CODE	DRAWING NO ZEICHNUNGS-NR.	RESTRICTED TO NUR FUER
A2	00779	C-1418918	-

CUSTOMER DRAWING /KUNDENZEICHNUNG | SCALE MASSSTAB 2:1 | SHEET BLATT 2 OF VON 2 | REV B2

Компания «ЭлектроПласт» предлагает заключение долгосрочных отношений при поставках импортных электронных компонентов на взаимовыгодных условиях!

Наши преимущества:

- Оперативные поставки широкого спектра электронных компонентов отечественного и импортного производства напрямую от производителей и с крупнейших мировых складов;
- Поставка более 17-ти миллионов наименований электронных компонентов;
- Поставка сложных, дефицитных, либо снятых с производства позиций;
- Оперативные сроки поставки под заказ (от 5 рабочих дней);
- Экспресс доставка в любую точку России;
- Техническая поддержка проекта, помощь в подборе аналогов, поставка прототипов;
- Система менеджмента качества сертифицирована по Международному стандарту ISO 9001;
- Лицензия ФСБ на осуществление работ с использованием сведений, составляющих государственную тайну;
- Поставка специализированных компонентов (Xilinx, Altera, Analog Devices, Intersil, Interpoint, Microsemi, Aeroflex, Peregrine, Syfer, Eurofarad, Texas Instrument, Miteq, Cobham, E2V, MA-COM, Hittite, Mini-Circuits,General Dynamics и др.);

Помимо этого, одним из направлений компании «ЭлектроПласт» является направление «Источники питания». Мы предлагаем Вам помощь Конструкторского отдела:

- Подбор оптимального решения, техническое обоснование при выборе компонента;
- Подбор аналогов;
- Консультации по применению компонента;
- Поставка образцов и прототипов;
- Техническая поддержка проекта;
- Защита от снятия компонента с производства.

Как с нами связаться

Телефон: 8 (812) 309 58 32 (многоканальный)
Факс: 8 (812) 320-02-42
Электронная почта: org@eplast1.ru
Адрес: 198099, г. Санкт-Петербург, ул. Калинина, дом 2, корпус 4, литера А.