| FEMALE TERMINAL FOR ATO FUSE | | | | |
|---|---|---|---|---|
| Cable Seal &Terminals not provided by Littelfuse. For reference only. | | | | |
| CABLE SIZE mm² | FEMALE TERMINAL (TYCO STANDARD POWER TIMER) | CABLE DIA. | CABLE SEAL | BLANK CABLE SEAL |
| 0.50 - 1 | 927836 | 1.4-2.1 | 963243-1/963244-1 | 100132-1 |
| 1.0-2.5 | 927837 | 2.2-3.0 | 963244-1/963245-1 | |
| 2.5-4.0 | 928966 | 3.4-3.7 | 963245-1 | |
| 3.0-5.0 | 1241962-1 | 4.2 | 967011-1 | |

| LTR | DATE | REVISION | CHK | APD |
|---|---|---|---|---|
| A | 2012/12/07 | 506933ERA NEW RELEASE EJIN | | |
| B | 07/19/13 | 508954ECA<br>CHANGE COVER MATERIAL FOR HIGH TEMPRATURE USAGE,<br>CHANGE TEMPERATURE RANGE125 TO 85;<br>CHANGE INPUT CAPABILITY 150 TO 210 | | |
| C | 11/26/13 | 509872 ECA<br>Change the name& update the notes | | |
| D | 06/25/14 | 510674ECA-CORRECT PART NUMBER OF COVER GASKET FYUE | | |

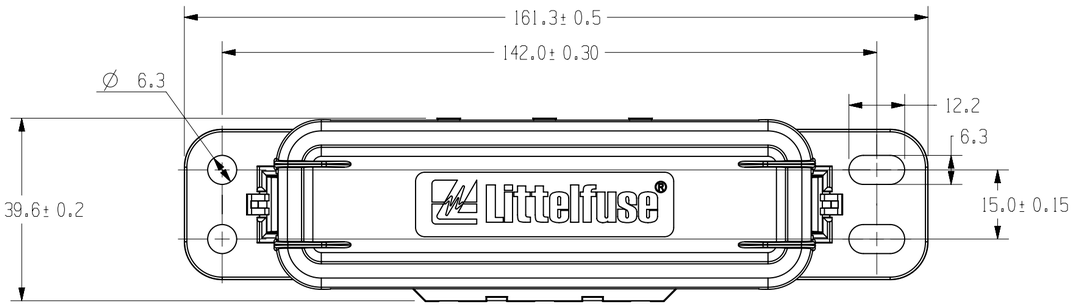


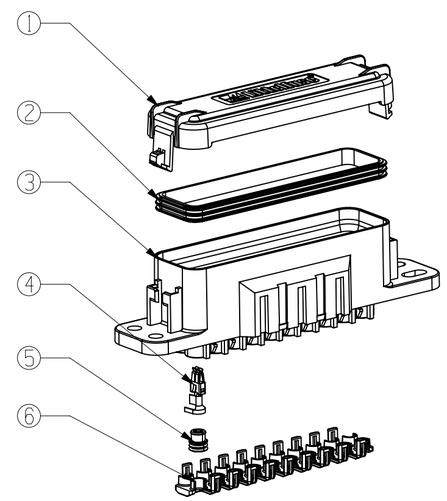


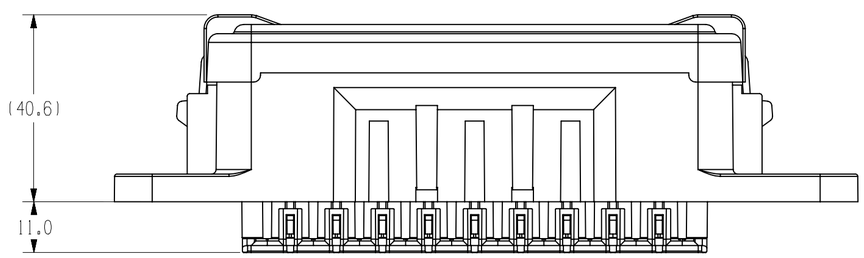


NOTES:

1. MATERIAL:
   COVER&base&TPA BLACK Thermoplastic-94V0
   SEAL: SILICONE RUBBER,GREEN
2. TORQUE RATING: 6-8 Nm USING M6 BOLT & LOCK WASHER.
3. FUSE RATING: 40A PER CIRCUIT.
4. OPERATING & STORAGE TEMPERATURE: -40° C TO 85° C
5. IP SEALING CLASS PER IEC60529 IP66 & IP67.
6. TERMINAL RETENTION PER USCAR 2 SECTION 5.4.1.3 USING TYCO STANDARD POWER TIMER TERMINALS (SEALED).
7. TPA RETENTION PER USCAR 2 SECTION 5.4.4.4
8. MAX. CONTINUOUS CURRENT: 210A FOR ENTIRE FUSEHOLDER.

| NO | COMPONENT NO | DESCRIPTION | QTY/M | U/M |
|---|---|---|---|---|
| 6 | 883-027 | TPA | | |
| 5 | SEE TABLE | SINGLE CABLE SEAL | | |
| 4 | SEE TABLE | STANDARD POWER TIMER | | |
| 3 | 868-053 | HOUSING | | |
| 2 | 901-057 | COVER GASKET | | |
| 1 | 873-014 | COVER | | |

BILL OF MATERIAL

UNLESS OTHERWISE SPECIFIED, DIMENSIONS ARE IN MILLIMETERS.
DIMENSIONS IN BRACKETS [ ] ARE INCHES

UNLESS OTHERWISE SPECIFIED, DIMENSIONS DO NOT INCLUDE PLATING.

| | |
|---|---|
| ◎ | DENOTES CRITICAL CHARACTERISTICS. |
| CPK | DENOTES CPK DIMENSIONS, -MINIMUM CPK VALUE |
| ⟨ST⟩ | DENOTES A CHARACTERISTIC THAT PROVIDES AN INDICATION OF PROCESS PERFORMANCE. PROCEDURE FOR MEASUREMENT AND TRACKING TO BE DEFINED IN LITTELFUSE INSPECTION INSTRUCTIONS |
| CP | DENOTES CP DIMENSIONS, -MINIMUM CP VALUE MUST BE WITHIN THE DIMENSIONAL LIMITATIONS SHOWN ON DRAWING AND INITIALLY LOCATED TO ALLOW FOR MAXIMUM TOOL LIFE |

COPIES TO

| | | |
|---|---|---|
| 1 | 9 | 18 |
| 2 | 10 | 19 |
| 3 | 12 | 20 |
| 4 | 13 | 21 |
| 5 | 14 | 23 |
| 6 | 15 | 33 |
| 7 | 16 | 43 |
| 8 | 17 | 53 |

| | | |
|---|---|---|
| MATL SPEC SEE NOTE | | |
| FINISH | | |
| DRW EJIN | DATE 12/18/12 | SCALE 1:1 |
| CHK | DATE | SUPER DR |
| APPD | DATE | FINSH GOOD WT GRAMS/PIECE |

TOLERANCES UNLESS OTHERWISE SPECIFIED (REF. ISO 2768-fH)

| DIMENSION | UP TO 0.5 - 3 | OVER 3 - UP TO 6 | OVER 6 - UP TO 30 | OVER 30 - UP TO 120 | OVER 120 - UP TO 400 |
|---|---|---|---|---|---|
| TOLERANCE | | | | | |

3RD ANGLE PROJECTION

TITLE HWA20 Fuseholder C

METRIC COMPONENT

Littelfuse® DES PLAINES, ILLINOIS 60016

REVISION D

DRWG. NO. OL-PDM61001ZXM

CAD GENERATED DRAWING - NO PENCIL CHANGES ALLOWED

Компания «ЭлектроПласт» предлагает заключение долгосрочных отношений при поставках импортных электронных компонентов на взаимовыгодных условиях!

Наши преимущества:

- Оперативные поставки широкого спектра электронных компонентов отечественного и импортного производства напрямую от производителей и с крупнейших мировых складов;
- Поставка более 17-ти миллионов наименований электронных компонентов;
- Поставка сложных, дефицитных, либо снятых с производства позиций;
- Оперативные сроки поставки под заказ (от 5 рабочих дней);
- Экспресс доставка в любую точку России;
- Техническая поддержка проекта, помощь в подборе аналогов, поставка прототипов;
- Система менеджмента качества сертифицирована по Международному стандарту ISO 9001;
- Лицензия ФСБ на осуществление работ с использованием сведений, составляющих государственную тайну;
- Поставка специализированных компонентов (Xilinx, Altera, Analog Devices, Intersil, Interpoint, Microsemi, Aeroflex, Peregrine, Syfer, Eurofarad, Texas Instrument, Miteq, Cobham, E2V, MA-COM, Hittite, Mini-Circuits,General Dynamics и др.);

Помимо этого, одним из направлений компании «ЭлектроПласт» является направление «Источники питания». Мы предлагаем Вам помощь Конструкторского отдела:

- Подбор оптимального решения, техническое обоснование при выборе компонента;
- Подбор аналогов;
- Консультации по применению компонента;
- Поставка образцов и прототипов;
- Техническая поддержка проекта;
- Защита от снятия компонента с производства.

**Как с нами связаться**

**Телефон:** 8 (812) 309 58 32 (многоканальный)
**Факс:** 8 (812) 320-02-42
**Электронная почта:** org@eplast1.ru
**Адрес:** 198099, г. Санкт-Петербург, ул. Калинина, дом 2, корпус 4, литера А.