THIS DRAWING IS UNPUBLISHED. RELEASED FOR PUBLICATION 20
© COPYRIGHT 20 Y ALL RIGHTS RESERVED.

LOC	DIST
AD	00

REVISIONS

P	LTR	DESCRIPTION	DATE	DWN	APVD
	E1	REV PER ECO-11-005027	07MAY2011	RK	HMR

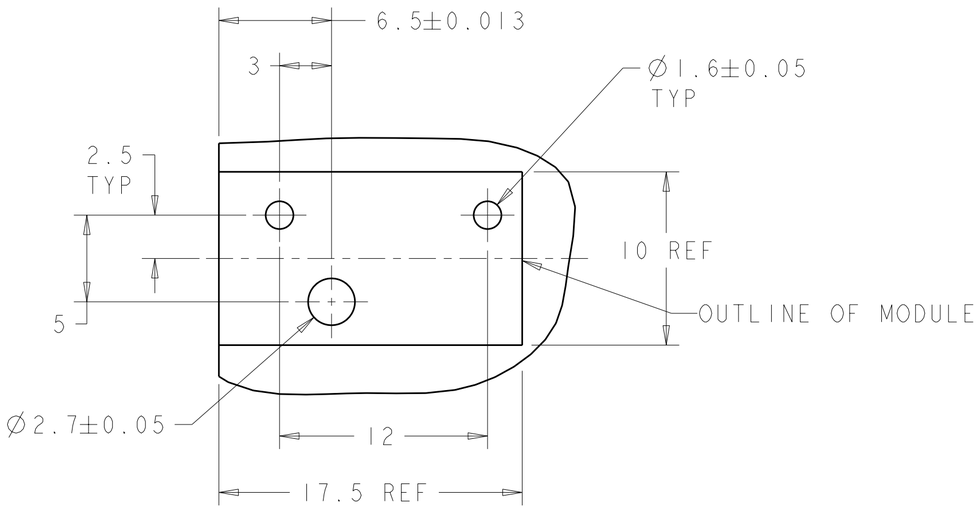

PCB LAYOUT

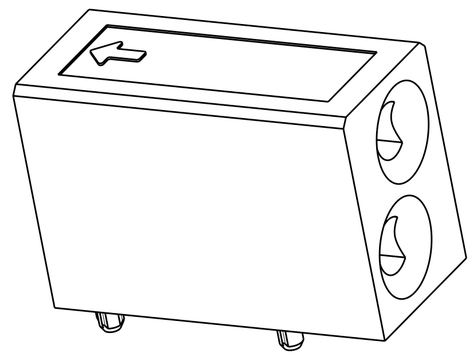

1. RECOMMENDED MOUNTING HARDWARE- M2.5 X 0.45 SCREW,
   7.0MM LONG UP TO 2.9 MM THICK PCB
   8.0MM LONG FOR 3.0 TO 4.0 MM THICK PCB,
   10.0MM FOR 4.1 TO 6.0MM THICK PCB,
   12.0MM FOR 6.1 TO 8.0MM THICK PCB.
   (HARDWARE NOT SUPPLIED WITH PART NUMBER)

2. ENHANCED VERSION AVAILABLE FOR NEB'S DROP TEST.
   REFERENCE DRAWING 1469958.

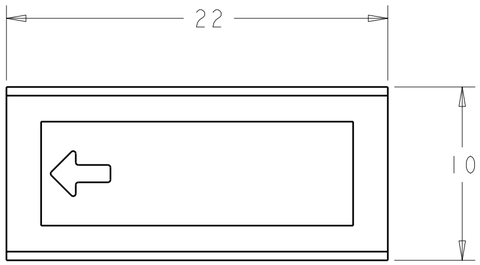

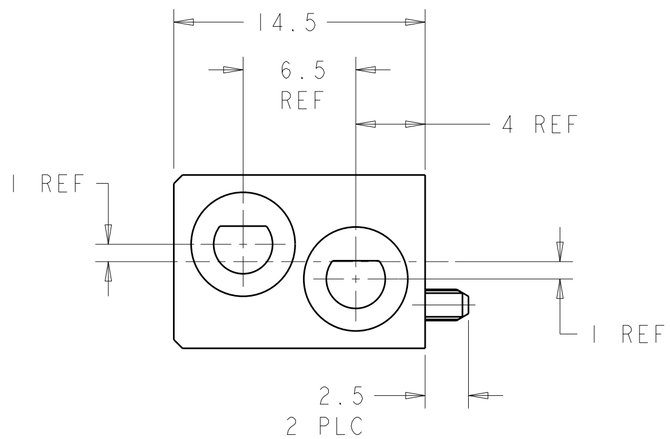

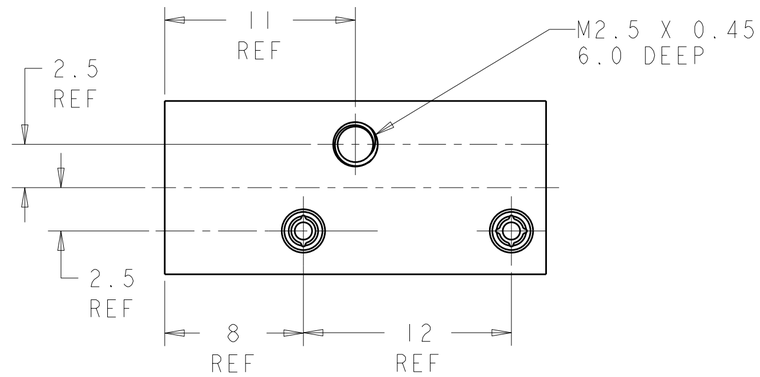

N/A	N/A	UNKEYED	9-1469373-9
225°	315°	6 8	6-1469373-8
180°	180°	5 5	5-1469373-5
135°	45°	4 2	4-1469373-2
90°	270°	3 7	3-1469373-7
0°	0°	1 1	1-1469373-1
"A"	"B"	KEYING POS	PART NUMBER

THIS DRAWING IS A CONTROLLED DOCUMENT.

DIMENSIONS: mm

TOLERANCES UNLESS OTHERWISE SPECIFIED:

0 PLC	±0.2
1 PLC	±0.5
2 PLC	±0.13
3 PLC	±0.013
4 PLC	±0.0001
ANGLES	±0.5

MATERIAL: ZAMAK 3

FINISH: NICKEL

DWN D. SZCZESNY 17DEC02
CHK R. PATTERSON 14SEP04
APVD R. PATTERSON 14SEP04

PRODUCT SPEC -

APPLICATION SPEC -

WEIGHT -

TE Connectivity

NAME: ATCA GUIDE MODULE (FRONT BOARD - K1/K2) -

SIZE A2 | CAGE CODE 00779 | DRAWING NO C-1469373 | RESTRICTED TO -

CUSTOMER DRAWING | SCALE 4:1 | SHEET 1 OF 2 | REV E1

1471-9 (3/11)

Pro/ENGINEER DRAWING

THIS DRAWING IS UNPUBLISHED. RELEASED FOR PUBLICATION 20
© COPYRIGHT 20 Y ALL RIGHTS RESERVED.

LOC	DIST
AD	00

REVISIONS

P	LTR	DESCRIPTION	DATE	DWN	APVD
	-	SEE SHEET 1	-	-	-

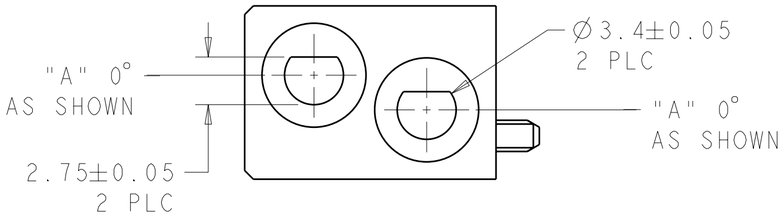

1-1469373-1

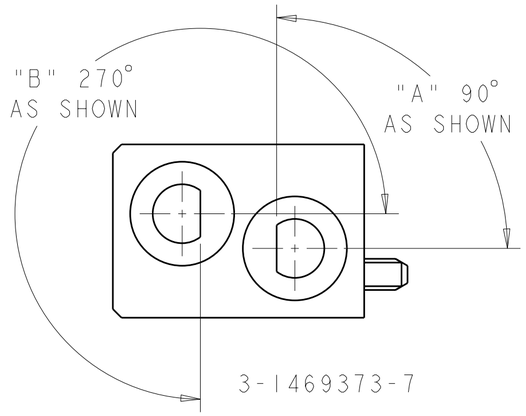

3-1469373-7

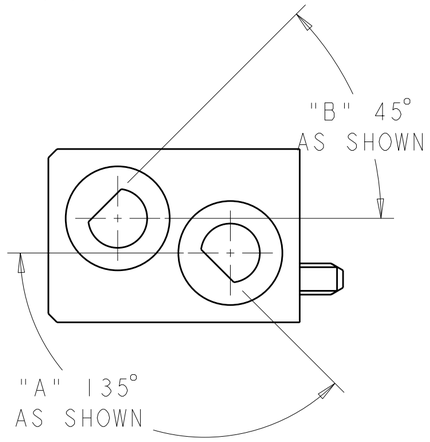

4-1469373-2

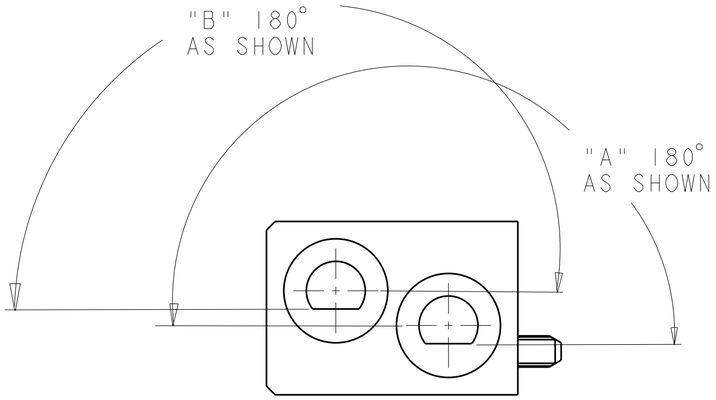

5-1469373-5

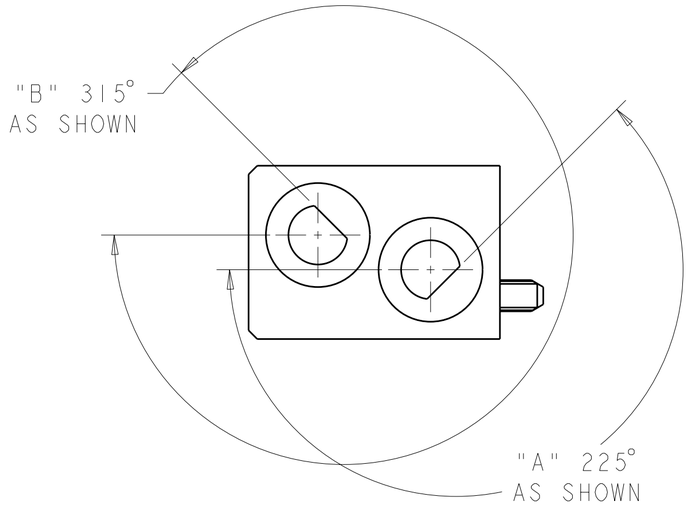

6-1469373-8

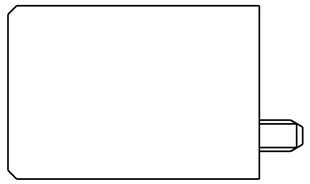

9-1469373-9

THIS DRAWING IS A CONTROLLED DOCUMENT.

DIMENSIONS: mm

TOLERANCES UNLESS OTHERWISE SPECIFIED:

0 PLC	±0.2
1 PLC	±0.5
2 PLC	±0.13
3 PLC	±0.013
4 PLC	±0.0001
ANGLES	±0.5

MATERIAL: ZAMAK 3

FINISH: NICKEL

DWN: D. SZCZESNY 17DEC02
CHK: R. PATTERSON 14SEP04
APVD: R. PATTERSON 14SEP04

PRODUCT SPEC: -
APPLICATION SPEC: -
WEIGHT: -

TE Connectivity

NAME: ATCA GUIDE MODULE (FRONT BOARD - K1/K2) -

SIZE	CAGE CODE	DRAWING NO	RESTRICTED TO
A2	00779	C-1469373	-

CUSTOMER DRAWING

SCALE 4:1 SHEET 2 OF 2 REV E1

1471-9 (3/11)

Компания «ЭлектроПласт» предлагает заключение долгосрочных отношений при поставках импортных электронных компонентов на взаимовыгодных условиях!

Наши преимущества:

- Оперативные поставки широкого спектра электронных компонентов отечественного и импортного производства напрямую от производителей и с крупнейших мировых складов;
- Поставка более 17-ти миллионов наименований электронных компонентов;
- Поставка сложных, дефицитных, либо снятых с производства позиций;
- Оперативные сроки поставки под заказ (от 5 рабочих дней);
- Экспресс доставка в любую точку России;
- Техническая поддержка проекта, помощь в подборе аналогов, поставка прототипов;
- Система менеджмента качества сертифицирована по Международному стандарту ISO 9001;
- Лицензия ФСБ на осуществление работ с использованием сведений, составляющих государственную тайну;
- Поставка специализированных компонентов (Xilinx, Altera, Analog Devices, Intersil, Interpoint, Microsemi, Aeroflex, Peregrine, Syfer, Eurofarad, Texas Instrument, Miteq, Cobham, E2V, MA-COM, Hittite, Mini-Circuits,General Dynamics и др.);

Помимо этого, одним из направлений компании «ЭлектроПласт» является направление «Источники питания». Мы предлагаем Вам помощь Конструкторского отдела:

- Подбор оптимального решения, техническое обоснование при выборе компонента;
- Подбор аналогов;
- Консультации по применению компонента;
- Поставка образцов и прототипов;
- Техническая поддержка проекта;
- Защита от снятия компонента с производства.

Как с нами связаться

Телефон: 8 (812) 309 58 32 (многоканальный)
Факс: 8 (812) 320-02-42
Электронная почта: org@eplast1.ru
Адрес: 198099, г. Санкт-Петербург, ул. Калинина, дом 2, корпус 4, литера А.