US PATENT NO. 5,656,985 6,297,720B1 6,297,721B1
6,320,489B1 6,344,785B1 6,662,431B1

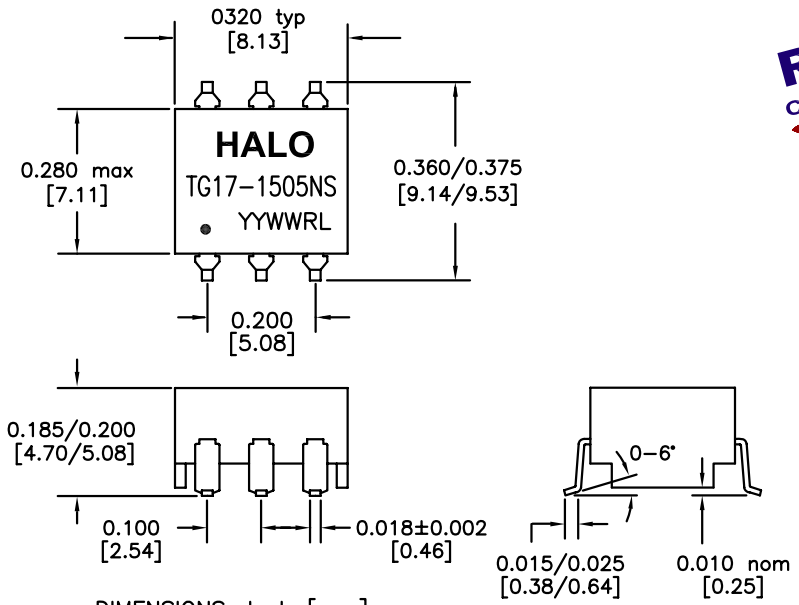

DIMENSIONS: Inch [mm]
CO-PLANARITY: 0.004 [0.10]
TOLERANCES: ±0.005 INCH IF NOT SPECIFIED

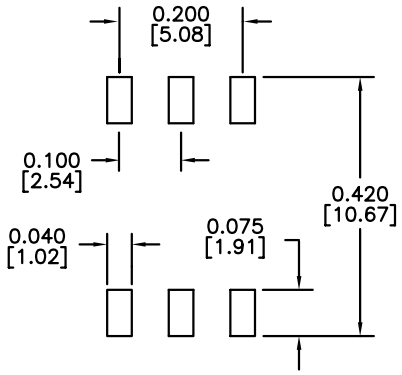

RECOMMENDED SOLDER PAD DIMENSIONS

RoHS COMPLIANT

PART NO. : TG17-1505NSRL

6PIN SMT T1/E1 ISOLATION TRANSFORMER
RoHS COMPLIANT
COMPATIBLE TO LEAD-FREE SOLDERING PROCESS CONDITION PER IPC/JEDEC J-STD-020C
UL/EN60950 AND DEMKO RECOGNIZED
EXTENDED OPERATING TEMP. -40/+85°C

ELECTRICAL SPECIFICATIONS @25° C

TURNS RATIO	
P1-3:P6-4	1:1.266 ±3%
P1-3:P6-5	1:1 ±3%
OCL P1-3	1.5mH typ
DCR P1-3	0.8Ω max
LL P1-3	0.5μH max
Cw/w	35pF max
ISOLATION	1,500Vrms

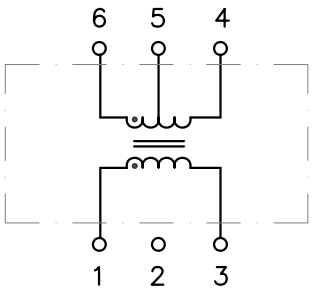

HALO/PBL	TITLE	ISOLATION TRANSFORMER	SIGNATURES		DATE	REV.	DESC.	DATE
	FOR	T1/E1 (1:1/1.266)	DRAWN	PETER LU	5/17/05	A	FIRST ISSUE	5/17/05
	PART NO.	TG17-1505NSRL	CHECKED	LEI KEONG	5/4/09	B	PROD. RELEASE	5/4/09
CALIFORNIA, USA KOWLOON, HONG KONG SINGAPORE			APPROVED	PETER LU	5/4/09			
	SCALE	NONE	PAGE	1 OF 1	FILE	1505NSRL.DWG		

Компания «ЭлектроПласт» предлагает заключение долгосрочных отношений при поставках импортных электронных компонентов на взаимовыгодных условиях!

Наши преимущества:

- Оперативные поставки широкого спектра электронных компонентов отечественного и импортного производства напрямую от производителей и с крупнейших мировых складов;
- Поставка более 17-ти миллионов наименований электронных компонентов;
- Поставка сложных, дефицитных, либо снятых с производства позиций;
- Оперативные сроки поставки под заказ (от 5 рабочих дней);
- Экспресс доставка в любую точку России;
- Техническая поддержка проекта, помощь в подборе аналогов, поставка прототипов;
- Система менеджмента качества сертифицирована по Международному стандарту ISO 9001;
- Лицензия ФСБ на осуществление работ с использованием сведений, составляющих государственную тайну;
- Поставка специализированных компонентов (Xilinx, Altera, Analog Devices, Intersil, Interpoint, Microsemi, Aeroflex, Peregrine, Syfer, Eurofarad, Texas Instrument, Miteq, Cobham, E2V, MA-COM, Hittite, Mini-Circuits,General Dynamics и др.);

Помимо этого, одним из направлений компании «ЭлектроПласт» является направление «Источники питания». Мы предлагаем Вам помощь Конструкторского отдела:

- Подбор оптимального решения, техническое обоснование при выборе компонента;
- Подбор аналогов;
- Консультации по применению компонента;
- Поставка образцов и прототипов;
- Техническая поддержка проекта;
- Защита от снятия компонента с производства.

Как с нами связаться

Телефон: 8 (812) 309 58 32 (многоканальный)
Факс: 8 (812) 320-02-42
Электронная почта: org@eplast1.ru
Адрес: 198099, г. Санкт-Петербург, ул. Калинина, дом 2, корпус 4, литера А.