THIS DRAWING IS UNPUBLISHED. RELEASED FOR PUBLICATION -
© COPYRIGHT - Tyco Electronics Corporation ALL RIGHTS RESERVED.

LOC	DIST
H	-

REVISIONS

P	LTR	DESCRIPTION	DATE	DWN	APVD
	A	RELEASED PER ECR-11-006627	30MAR2011	JvdH	TdB

CONNECTOR ASSEMBLY
EXAMPLARY LOADED 6

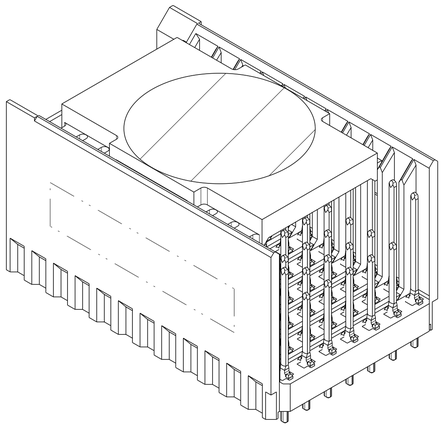

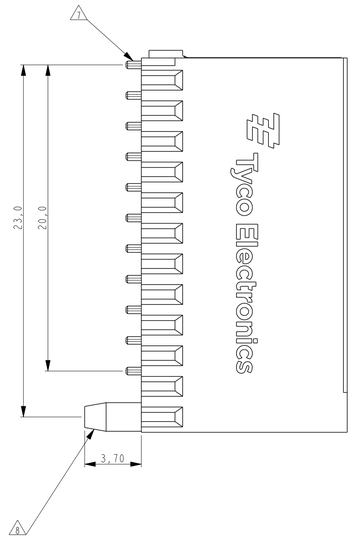

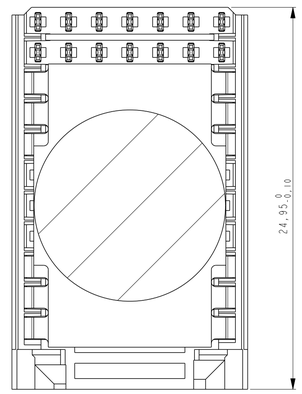

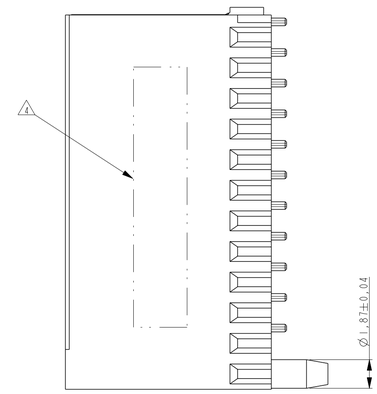

NOTES:

1. MATERIAL HOUSING: BLACK CLASSFILLED LCP.
   MATERIAL SIGNAL CONTACTS: PHOSPHORBRONZE.
2. GENERAL SIGNAL CONTACT PLATING SPECIFICATION: UNDERPLATING (ENTIRE CONTACT):1,27µm NICKEL MIN. AND ACTION PIN: 0,5µm TIN-LEAD MIN. FOR PLATING OF MATING SURFACES SEE APPLICABLE SPECIFICATION REFERENCE FOR EACH DASH NUMBER.
3. CONFORMS TO ALL TESTING ACCORDING IEC 61076-4-101 PERFORMANCE LEVEL 2
4. CONNECTOR MARKED WITH PARTNUMBER AND DATE CODE. ADDITIONAL CHARACTERS OR MARKINGS, AS WELL AS THE LOCATION OF THE MARKINGS, MAY BE ADDED FOR TRACEABILITY BASED UPON MANUFACTURERS DISCRETION.
5. PLATED THROUGH HOLES AT 2x2mm SQUARE GRID PATTERN DEFINED BY CONTACT LAYOUT.
6. FOR ACTUAL PIN LOADING SEE "CONTACT LAYOUT".
7. FOR ACTUAL PIN DIMENSIONS SEE "CONTACT DIMENSIONS".
8. POLARIZATION FEATURE.
9. TO BE MEASURED AT BOTTOM OF SHROUD.
10. NOT PLATED THROUGH HOLE.

11 PACKAGING INFO ON SHEET 2.

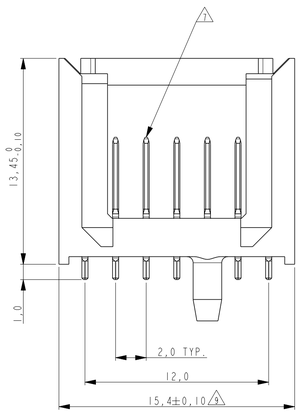

CONTACT LAYOUT

	z	a	b	c	d	e	f
1	C	A	A	A	A	A	C
2	C	A	A	A	A	A	C
3	C	A	A	A	A	A	C
4	C	A	A	A	A	A	C
5	C	A	A	A	A	A	C
6	C	A	A	A	A	A	C
7	C	A	A	A	A	A	C
8	C	A	A	A	A	A	C
9	C	A	A	A	A	A	C
10	C	A	A	A	A	A	C
11	C	A	A	A	A	A	C
	GUIDING						

CONTACT DIMENSIONS
SCALE 5:1

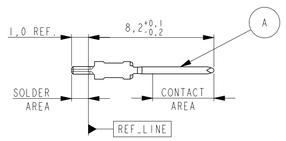

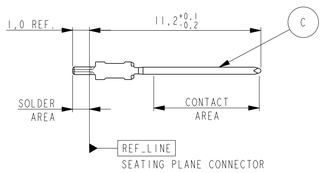

RECOMENDED PCB-HOLE LAY-OUT
COMPONENT SIDE SHOWN

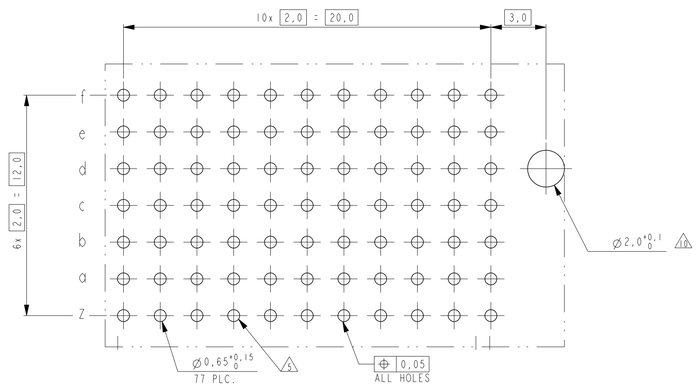

PLATED THROUGH HOLES PARAMETERS

2 3	1	1982760-1
SIGNAL CONTACT FINISH	MATERIAL	PARTNUMBER

THIS DRAWING IS A CONTROLLED DOCUMENT.

DIMENSIONS: mm

TOLERANCES UNLESS OTHERWISE SPECIFIED:
0 PLC ±-
1 PLC ±-
2 PLC ±-
3 PLC ±-
4 PLC ±-
ANGLES ±-

MATERIAL - -
FINISH - -

DWN	J. van Hoek	17JUL2007
CHK	B. MOOIJ	17JUL2007
APVD	J. BROEKSTEEG	17JUL2007
PRODUCT SPEC	108-19082	
APPLICATION SPEC	-	
WEIGHT	-	

TE Connectivity

NAME: Z-PACK 2mm HM TYPE C MALE ASSEMBLY PIN-IN-PASTE -

SIZE	CAGE CODE	DRAWING NO	RESTRICTED TO
A1	00779	C-1982760	-

CUSTOMER DRAWING | SCALE 1:1 | SHEET 1 OF 2 | REV A

THIS DRAWING IS UNPUBLISHED. RELEASED FOR PUBLICATION -
© COPYRIGHT - Tyco Electronics Corporation ALL RIGHTS RESERVED.

LOC	DIST
H	-

REVISIONS

P	LTR	DESCRIPTION	DATE	DWN	APVD
	-	SEE SHEET 1	-	-	-

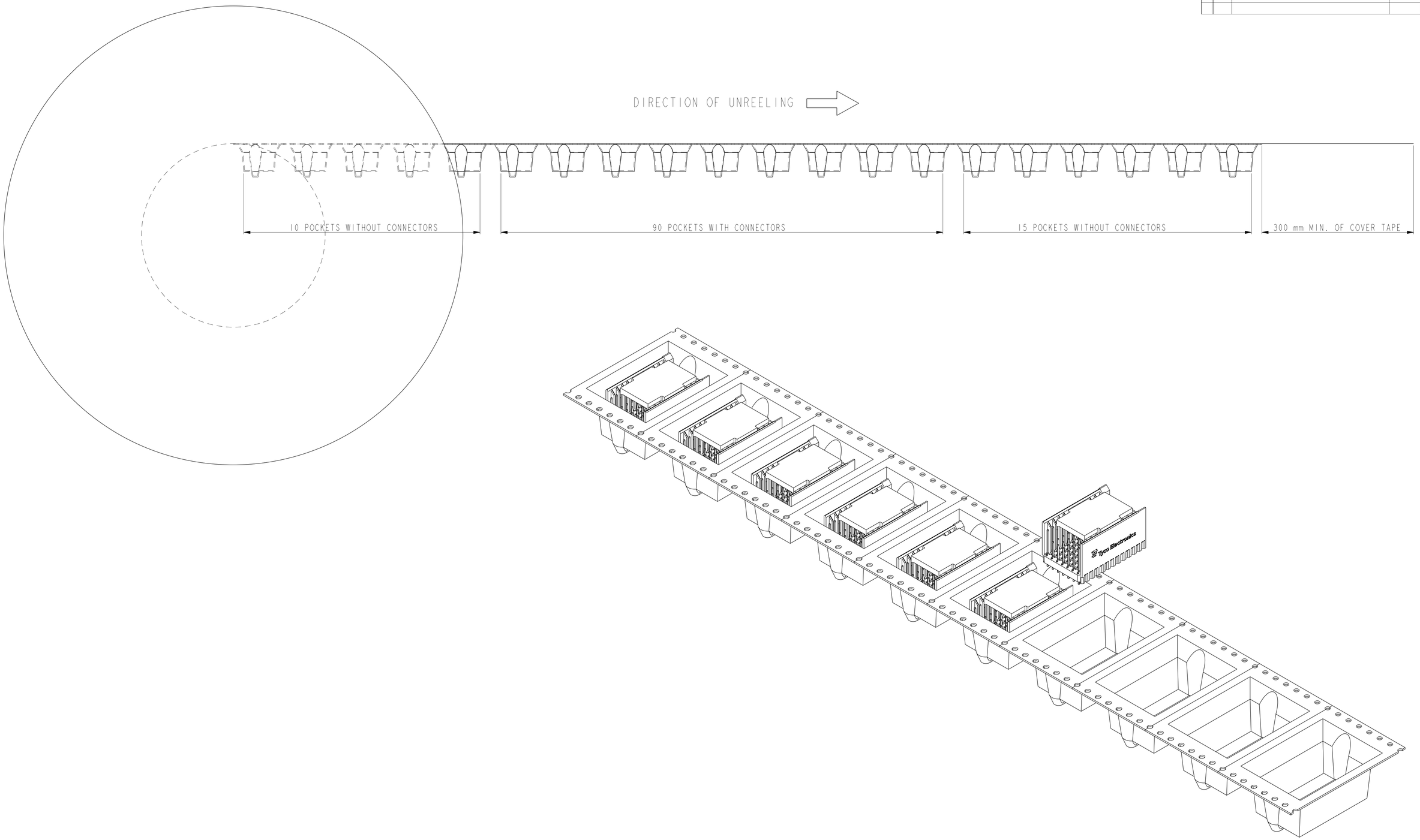

THIS DRAWING IS A CONTROLLED DOCUMENT.

DIMENSIONS: mm

TOLERANCES UNLESS OTHERWISE SPECIFIED:
0 PLC ±-
1 PLC ±-
2 PLC ±-
3 PLC ±-
4 PLC ±-
ANGLES ±-

MATERIAL - -
FINISH - -

DWN J.van Hoek 17JUL2007
CHK B MOOIJ 17JUL2007
APVD J.BROEKSTEEG 17JUL2007
PRODUCT SPEC 108-19082
APPLICATION SPEC -
WEIGHT -

TE Connectivity

NAME Z-PACK 2mm HM TYPE C MALE ASSEMBLY PIN-IN-PASTE -

SIZE	CAGE CODE	DRAWING NO	RESTRICTED TO
A1	00779	C-1982760	-

CUSTOMER DRAWING | SCALE 2:1 | SHEET 2 OF 2 | REV A

4805 (3/11)

Компания «ЭлектроПласт» предлагает заключение долгосрочных отношений при поставках импортных электронных компонентов на взаимовыгодных условиях!

Наши преимущества:

- Оперативные поставки широкого спектра электронных компонентов отечественного и импортного производства напрямую от производителей и с крупнейших мировых складов;
- Поставка более 17-ти миллионов наименований электронных компонентов;
- Поставка сложных, дефицитных, либо снятых с производства позиций;
- Оперативные сроки поставки под заказ (от 5 рабочих дней);
- Экспресс доставка в любую точку России;
- Техническая поддержка проекта, помощь в подборе аналогов, поставка прототипов;
- Система менеджмента качества сертифицирована по Международному стандарту ISO 9001;
- Лицензия ФСБ на осуществление работ с использованием сведений, составляющих государственную тайну;
- Поставка специализированных компонентов (Xilinx, Altera, Analog Devices, Intersil, Interpoint, Microsemi, Aeroflex, Peregrine, Syfer, Eurofarad, Texas Instrument, Miteq, Cobham, E2V, MA-COM, Hittite, Mini-Circuits,General Dynamics и др.);

Помимо этого, одним из направлений компании «ЭлектроПласт» является направление «Источники питания». Мы предлагаем Вам помощь Конструкторского отдела:

- Подбор оптимального решения, техническое обоснование при выборе компонента;
- Подбор аналогов;
- Консультации по применению компонента;
- Поставка образцов и прототипов;
- Техническая поддержка проекта;
- Защита от снятия компонента с производства.

Как с нами связаться

Телефон: 8 (812) 309 58 32 (многоканальный)
Факс: 8 (812) 320-02-42
Электронная почта: org@eplast1.ru
Адрес: 198099, г. Санкт-Петербург, ул. Калинина, дом 2, корпус 4, литера А.