| SYMB | REVISIONS |
|---|---|

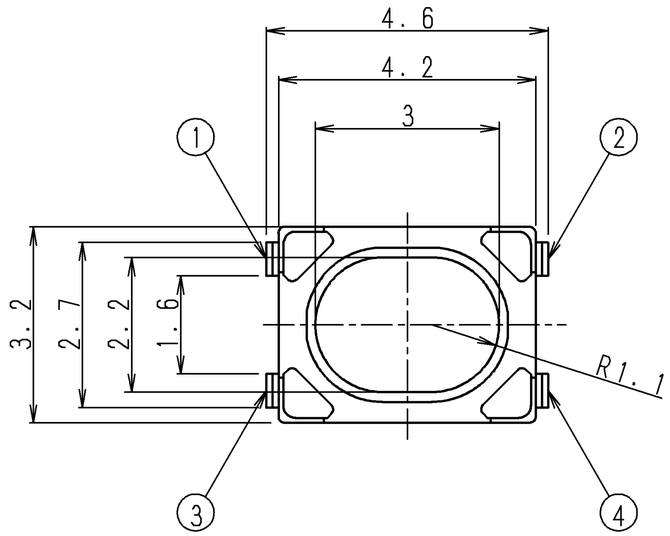


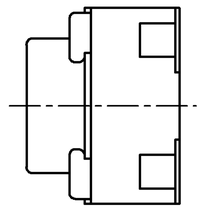

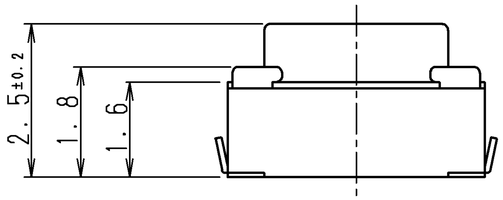


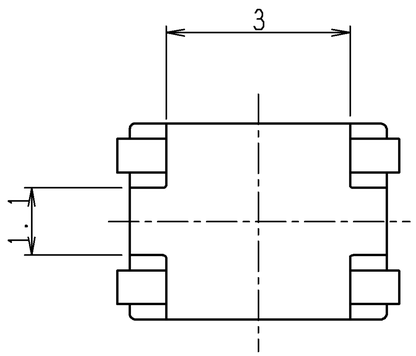


PRINTED CIRCUIT MOUTING HOLE DIMENSION
推奨ランド寸法(10:1)

(WHEN VIEWED FROM SWITCH MOUTING FACE)
(スイッチ取り付面より見る)

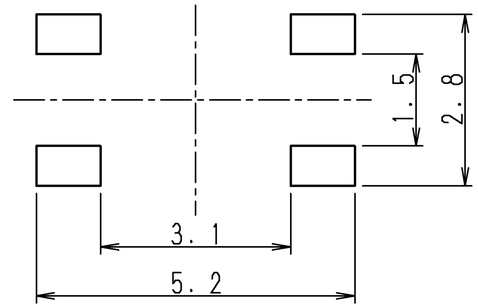


CIRCUIT DIAGRAM
回路図

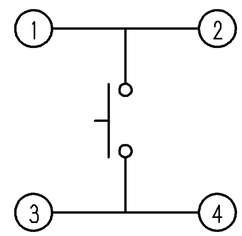


NOTE 1. TAPING SPECIFICATION TO BE ACCORDANCE WITH TRP-901.
注記　テーピング仕様書は，TRP-901に依る。

| PART NO. | MATERIAL | SPEC/NAME | FINISH | REMARK |
|---|---|---|---|---|
| | | | | |

| TOLERANCE UNLESS OTHERWISE SPEC. | |
|---|---|
| BASIC DIMENSIONS | TOLERANCES |
| UP TO 10 | ±0.3 |
| ABOVE 10 TO 100 | ±0.5 |
| ABOVE 100 | ±0.8 |
| ANGULAR DIMENSIONS | ±3° |

| NO. | SYMB | DATE | APPD | CHKD | DSGD |
|---|---|---|---|---|---|
| | | | | | |

**ALPS ELECTRIC CO., LTD.**

| | | |
|---|---|---|
| DSGD. 2010.12.25 DG2 M. NAKAJIMA | SCALE 10:1 | NO. SKRPANE010 |
| CHKD. 2010.12.25 DG2 H. KOZUMA | | TITLE PRODUCT DRAWING(製品図) |
| APPD. 2010.12.25 DG2 Y. KATO | UNIT mm | DOCUMENT NO. SKRPANE010.1100.31 |

APPROVED

(A3)

Компания «ЭлектроПласт» предлагает заключение долгосрочных отношений при поставках импортных электронных компонентов на взаимовыгодных условиях!

Наши преимущества:

- Оперативные поставки широкого спектра электронных компонентов отечественного и импортного производства напрямую от производителей и с крупнейших мировых складов;
- Поставка более 17-ти миллионов наименований электронных компонентов;
- Поставка сложных, дефицитных, либо снятых с производства позиций;
- Оперативные сроки поставки под заказ (от 5 рабочих дней);
- Экспресс доставка в любую точку России;
- Техническая поддержка проекта, помощь в подборе аналогов, поставка прототипов;
- Система менеджмента качества сертифицирована по Международному стандарту ISO 9001;
- Лицензия ФСБ на осуществление работ с использованием сведений, составляющих государственную тайну;
- Поставка специализированных компонентов (Xilinx, Altera, Analog Devices, Intersil, Interpoint, Microsemi, Aeroflex, Peregrine, Syfer, Eurofarad, Texas Instrument, Miteq, Cobham, E2V, MA-COM, Hittite, Mini-Circuits,General Dynamics и др.);

Помимо этого, одним из направлений компании «ЭлектроПласт» является направление «Источники питания». Мы предлагаем Вам помощь Конструкторского отдела:

- Подбор оптимального решения, техническое обоснование при выборе компонента;
- Подбор аналогов;
- Консультации по применению компонента;
- Поставка образцов и прототипов;
- Техническая поддержка проекта;
- Защита от снятия компонента с производства.

**Как с нами связаться**

**Телефон:** 8 (812) 309 58 32 (многоканальный)
**Факс:** 8 (812) 320-02-42
**Электронная почта:** org@eplast1.ru
**Адрес:** 198099, г. Санкт-Петербург, ул. Калинина, дом 2, корпус 4, литера А.