# 5015KL (127□x 38L)



## General Specifications

**Motor Protection:**
Auto Restart/Polarity Protection

**Insulation Resistance:** 10M Ω or over with a DC500V Megger

**Dielectric Withstand Voltage:** AC 700V 1s

**Allowable Ambient Temperature Range:**
B50 Class: -10°C ~ +60°C (Operating)
B10 ~ B40 Class: -10°C ~ +70°C (Operating)
All Class: -40°C ~ +70°C (Storage)
(non-condensing environment)

## Characteristic Curves

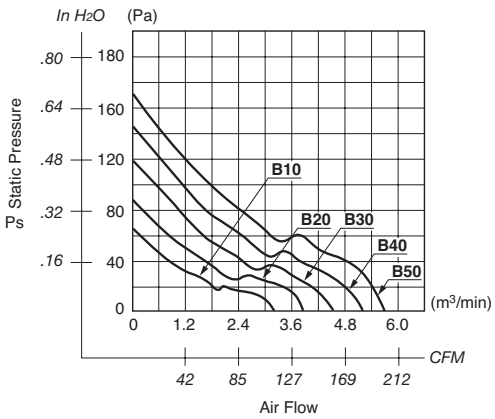


## Outline

Units: inch (mm)

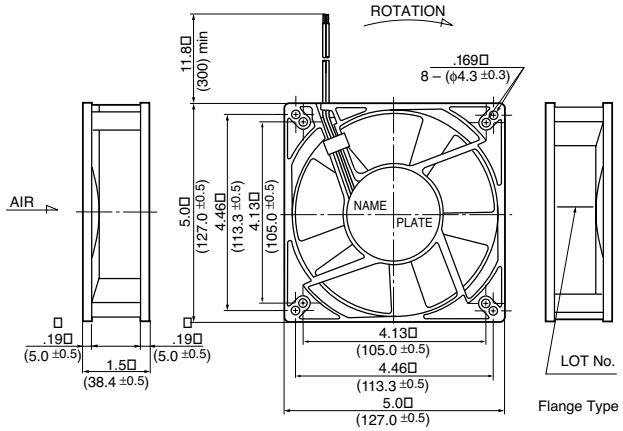


## Panel Cut-outs

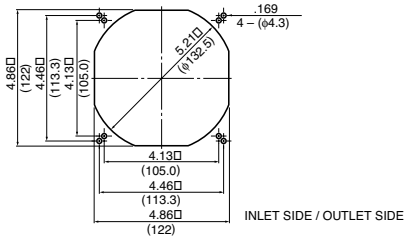


## Material

Casing : Plastic (Black) 94V-0
Impeller : Plastic (Black) 94V-0
Bearing : Ball Bearing
Lead Wire: UL1007, AWG24, +Red, -Black

## Specifications

| MODEL | Product No. | Rated Voltage (V) | Operating Voltage (V) | Current (A)*1 | Input Power (W)*1 | Speed (min-1)*1 | Max. Air Flow CFM*1 | Max. Air Flow (m3/min)*1 | Max. Static Pressure in H2O | Max. Static Pressure (Pa)*1 | Noise (dB)*1 | Mass (g) |
|---|---|---|---|---|---|---|---|---|---|---|---|---|
| 5015KL-04W-**B10**- | E00 | 12 | 8.0 ~ 13.8 | 0.48 | 5.76 | 2600 | 115.0 | 3.26 | .25 | 64.1 | 45.5 | 360 |
| 5015KL-04W-**B20**- | E00 | 12 | 8.0 ~ 13.8 | 0.72 | 8.64 | 3100 | 139.0 | 3.94 | .36 | 89.7 | 50.5 | 360 |
| 5015KL-04W-**B30**- | E00 | 12 | 8.0 ~ 13.8 | 0.98 | 11.76 | 3600 | 163.0 | 4.62 | .48 | 119.7 | 55.0 | 360 |
| 5015KL-04W-**B40**- | E00 | 12 | 8.0 ~ 13.8 | 1.44 | 17.28 | 4000 | 180.0 | 5.11 | .59 | 147.8 | 57.5 | 360 |
| 5015KL-04W-**B50**- | E00 | 12 | 8.0 ~ 13.2 | 2.04 | 24.48 | 4400 | 199.0 | 5.64 | .71 | 176.5 | 60.5 | 360 |
| 5015KL-05W-**B10**- | E00 | 24 | 18.0 ~ 27.6 | 0.22 | 5.28 | 2600 | 115.0 | 3.26 | .25 | 64.1 | 45.5 | 360 |
| 5015KL-05W-**B20**- | E00 | 24 | 18.0 ~ 27.6 | 0.34 | 8.16 | 3100 | 139.0 | 3.94 | .36 | 89.7 | 50.5 | 360 |
| 5015KL-05W-**B30**- | E00 | 24 | 18.0 ~ 27.6 | 0.51 | 12.24 | 3600 | 163.0 | 4.62 | .48 | 119.7 | 55.0 | 360 |
| 5015KL-05W-**B40**- | E00 | 24 | 18.0 ~ 27.6 | 0.68 | 16.32 | 4000 | 180.0 | 5.11 | .59 | 147.8 | 57.5 | 360 |
| 5015KL-05W-**B50**- | E00 | 24 | 18.0 ~ 26.4 | 0.90 | 21.60 | 4400 | 199.0 | 5.64 | .71 | 176.5 | 60.5 | 360 |
| 5015KL-07W-**B10**- | E00 | 48 | 36.0 ~ 55.2 | 0.17 | 8.16 | 2600 | 115.0 | 3.26 | .25 | 64.1 | 45.5 | 360 |
| 5015KL-07W-**B20**- | E00 | 48 | 36.0 ~ 55.2 | 0.23 | 11.04 | 3100 | 139.0 | 3.94 | .36 | 89.7 | 50.5 | 360 |
| 5015KL-07W-**B30**- | E00 | 48 | 36.0 ~ 55.2 | 0.33 | 15.84 | 3600 | 163.0 | 4.62 | .48 | 119.7 | 55.0 | 360 |
| 5015KL-07W-**B40**- | E00 | 48 | 36.0 ~ 55.2 | 0.38 | 18.24 | 4000 | 180.0 | 5.11 | .59 | 147.8 | 57.5 | 360 |
| 5015KL-07W-**B50**- | E00 | 48 | 36.0 ~ 52.8 | 0.45 | 21.60 | 4400 | 199.0 | 5.64 | .71 | 176.5 | 60.5 | 360 |

Компания «ЭлектроПласт» предлагает заключение долгосрочных отношений при поставках импортных электронных компонентов на взаимовыгодных условиях!

Наши преимущества:

- Оперативные поставки широкого спектра электронных компонентов отечественного и импортного производства напрямую от производителей и с крупнейших мировых складов;
- Поставка более 17-ти миллионов наименований электронных компонентов;
- Поставка сложных, дефицитных, либо снятых с производства позиций;
- Оперативные сроки поставки под заказ (от 5 рабочих дней);
- Экспресс доставка в любую точку России;
- Техническая поддержка проекта, помощь в подборе аналогов, поставка прототипов;
- Система менеджмента качества сертифицирована по Международному стандарту ISO 9001;
- Лицензия ФСБ на осуществление работ с использованием сведений, составляющих государственную тайну;
- Поставка специализированных компонентов (Xilinx, Altera, Analog Devices, Intersil, Interpoint, Microsemi, Aeroflex, Peregrine, Syfer, Eurofarad, Texas Instrument, Miteq, Cobham, E2V, MA-COM, Hittite, Mini-Circuits,General Dynamics и др.);

Помимо этого, одним из направлений компании «ЭлектроПласт» является направление «Источники питания». Мы предлагаем Вам помощь Конструкторского отдела:

- Подбор оптимального решения, техническое обоснование при выборе компонента;
- Подбор аналогов;
- Консультации по применению компонента;
- Поставка образцов и прототипов;
- Техническая поддержка проекта;
- Защита от снятия компонента с производства.

**Как с нами связаться**

**Телефон:** 8 (812) 309 58 32 (многоканальный)
**Факс:** 8 (812) 320-02-42
**Электронная почта:** org@eplast1.ru
**Адрес:** 198099, г. Санкт-Петербург, ул. Калинина, дом 2, корпус 4, литера А.