THIS DRAWING IS UNPUBLISHED. RELEASED FOR PUBLICATION -,- .
© COPYRIGHT - By - ALL RIGHTS RESERVED.

LOC	DIST
AD	25

REVISIONS

P	LTR	DESCRIPTION	DATE	DWN	APVD
	P	REVISED PER ECO-11-004835	11MAR11	RK	HMR

1. HOUSING: HIGH TEMPERATURE THERMOPLASTIC, COLOR NATURAL.
   RECEPTACLE CONTACTS: PHOSPHOR BRONZE.
   GROUND BUSSES: PHOSPHOR BRONZE.
2. CONTACTS & GROUND BUSES: 0.00076(.000030) MIN. GOLD PER ASTM B 488 ON CONTACT AREA, 0.00254-0.00762(.000100-.000300) MATTE TIN PER ASTM B 545 ON SOLDER TAIL, ALL OVER 0.00127-0.00254(.000050-.000100) MATTE NICKEL PER SAE AMS-QQ-N-290 ON ENTIRE CONTACT.
3. DATE CODE MARKED IN AREA INDICATED, ON SAME SIDE AS AMP LOGO.

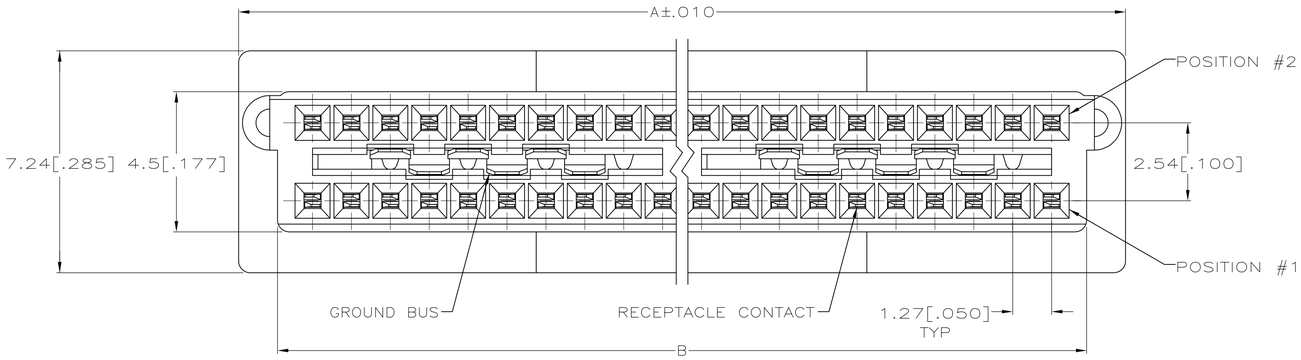

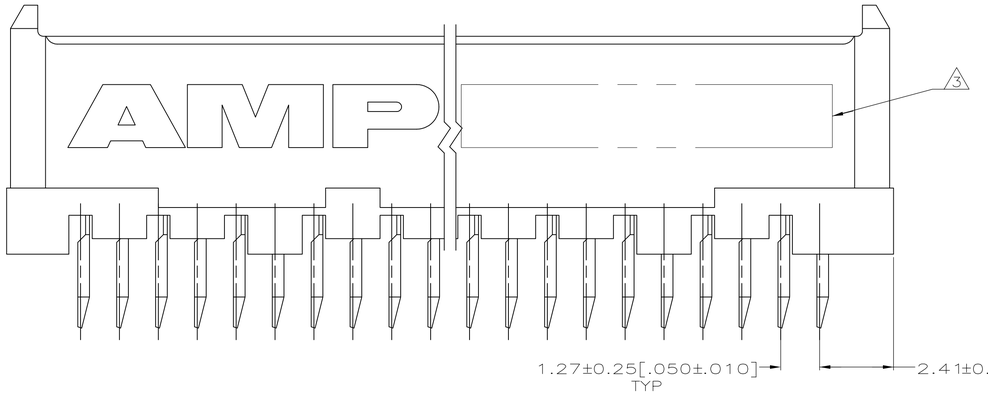

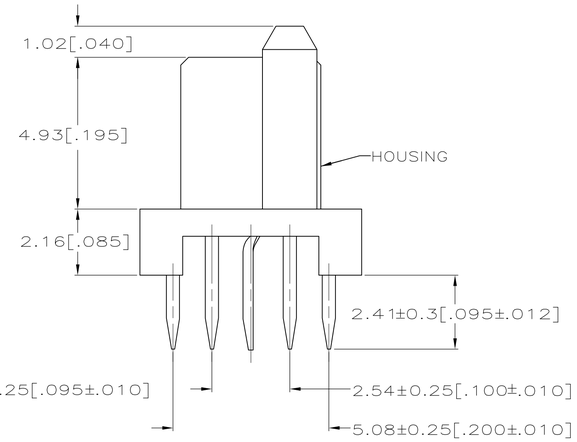

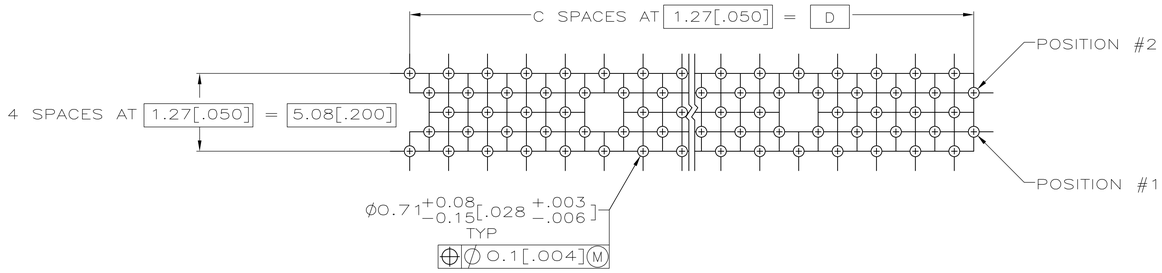

RECOMMENDED PC BOARD HOLE LAYOUT
(VIEWED FROM CONNECTOR SIDE)

	D	C	B	A	NO OF POS	PART NUMBER
	151.13[5.950]	119	153.34[6.037]	155.96[6.140]	240	1-5536279-1
	138.43[5.450]	109	140.64[5.537]	143.26[5.640]	220	1-5536279-0
	125.73[4.950]	99	127.94[5.037]	130.56[5.140]	200	5536279-9
	113.03[4.450]	89	115.24[4.537]	117.86[4.640]	180	5536279-8
	100.33[3.950]	79	102.54[4.037]	105.16[4.140]	160	5536279-7
OBSOLETE	87.63[3.450]	69	89.84[3.537]	92.46[3.640]	140	5536279-6
	74.93[2.950]	59	77.14[3.037]	79.76[3.140]	120	5536279-5
	62.23[2.450]	49	64.44[2.537]	67.06[2.640]	100	5536279-4
	49.53[1.950]	39	51.74[2.037]	54.36[2.140]	80	5536279-3
	36.83[1.450]	29	39.01[1.537]	41.66[1.640]	60	5536279-2
	24.13[.950]	19	26.34[1.037]	28.96[1.140]	40	5536279-1

THIS DRAWING IS A CONTROLLED DOCUMENT.

DIMENSIONS: mm [INCHES]

TOLERANCES UNLESS OTHERWISE SPECIFIED:
0 PLC ± -
1 PLC ± -
2 PLC ± -
3 PLC ± 0.13 [.005]
4 PLC ± -
ANGLES ± -

MATERIAL 1
FINISH 2

DWN A. FERNANDEZ 01-20-05
CHK D. DIXON 01-20-05
APVD D. DIXON 01-20-05
PRODUCT SPEC 108-1272
APPLICATION SPEC 114-11005
WEIGHT -

TE Connectivity

NAME
RECEPTACLE ASSEMBLY,
VERTICAL, .095 TAIL,
BOARD TO BOARD, MICROSTRIP

SIZE	CAGE CODE	DRAWING NO	RESTRICTED TO
A1	00779	C-5536279	-

CUSTOMER DRAWING | SCALE 10:1 | SHEET 1 OF 1 | REV P

4805 (3/11)

Компания «ЭлектроПласт» предлагает заключение долгосрочных отношений при поставках импортных электронных компонентов на взаимовыгодных условиях!

Наши преимущества:

- Оперативные поставки широкого спектра электронных компонентов отечественного и импортного производства напрямую от производителей и с крупнейших мировых складов;
- Поставка более 17-ти миллионов наименований электронных компонентов;
- Поставка сложных, дефицитных, либо снятых с производства позиций;
- Оперативные сроки поставки под заказ (от 5 рабочих дней);
- Экспресс доставка в любую точку России;
- Техническая поддержка проекта, помощь в подборе аналогов, поставка прототипов;
- Система менеджмента качества сертифицирована по Международному стандарту ISO 9001;
- Лицензия ФСБ на осуществление работ с использованием сведений, составляющих государственную тайну;
- Поставка специализированных компонентов (Xilinx, Altera, Analog Devices, Intersil, Interpoint, Microsemi, Aeroflex, Peregrine, Syfer, Eurofarad, Texas Instrument, Miteq, Cobham, E2V, MA-COM, Hittite, Mini-Circuits,General Dynamics и др.);

Помимо этого, одним из направлений компании «ЭлектроПласт» является направление «Источники питания». Мы предлагаем Вам помощь Конструкторского отдела:

- Подбор оптимального решения, техническое обоснование при выборе компонента;
- Подбор аналогов;
- Консультации по применению компонента;
- Поставка образцов и прототипов;
- Техническая поддержка проекта;
- Защита от снятия компонента с производства.

Как с нами связаться

Телефон: 8 (812) 309 58 32 (многоканальный)
Факс: 8 (812) 320-02-42
Электронная почта: org@eplast1.ru
Адрес: 198099, г. Санкт-Петербург, ул. Калинина, дом 2, корпус 4, литера А.