THIS DRAWING IS UNPUBLISHED. RELEASED FOR PUBLICATION - ,- .
© COPYRIGHT - By - ALL RIGHTS RESERVED.

LOC	DIST
AJ	16

REVISIONS

P	LTR	DESCRIPTION	DATE	DWN	APVD
	N1	REVISED PER ECO-11-005030	11MAR11	RK	HMR

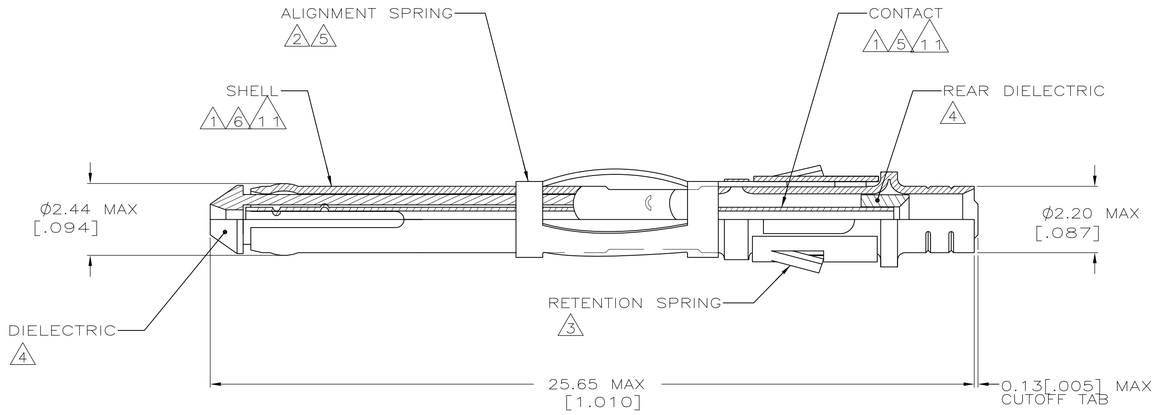

VIEW A

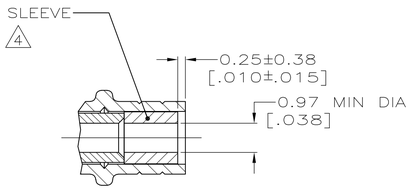

VIEW B

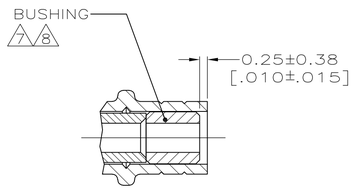

VIEW C

1. GOLD PL PER MIL-G-45204,.000030 ON MATING SURFACES, FLASH ON REMAINDER
2. NICKEL PL PER QQ-N-290
3. STAINLESS STEEL PER QQ-S-766
4. POLYPROPYLENE OR POLYMETHYLPENTENE GENERAL PURPOSE
5. BERYLLIUM COPPER PER QQ-C-533
6. BRASS PER MIL-C-50
7. BRASS PER ASTM-B-135
8. TIN PL PER MIL-T-10727
9. WEIGHT: .016 OZ
10. FOR CABLE SELECTION, FERRULE AND HANDTOOL PART NUMBERS, SEE I.S. 2024-2
11. GOLD PL PER MIL-G-45204,.000050 ON MATING SURFACES, FLASH ON REMAINDER

VIEW	FINISH	MATERIAL	PART NUMBER
OBSOLETE	A	1 2	3 4 5 6	226537-7
OBSOLETE	C	1 2 8	3 4 5 6 7	226537-6
OBSOLETE	B	1 2	3 4 5 6	226537-5
	A	1 2	3 4 5 6	226537-4
	C	1 2 8	3 4 5 6 7	226537-3
	B	1 2	3 4 5 6	226537-2
	A	1 2	3 4 5 6	226537-1

THIS DRAWING IS A CONTROLLED DOCUMENT.

DIMENSIONS: mm [INCHES]

TOLERANCES UNLESS OTHERWISE SPECIFIED:
0 PLC ± -
1 PLC ± -
2 PLC ± -
3 PLC ± -
4 PLC ± -
ANGLES ± -

MATERIAL: SEE TABLE
FINISH: SEE TABLE

DWN S.D.KOHL 7-23-91
CHK B. WERNER 8-1-91
APVD D. DOYE 8-1-91
PRODUCT SPEC —
APPLICATION SPEC —
WEIGHT —

TE Connectivity

NAME: PIN ASSY, SERIES SUBMINIATURE

SIZE	CAGE CODE	DRAWING NO	RESTRICTED TO
A1	00779	C-226537	—

CUSTOMER DRAWING | SCALE 10:1 | SHEET 1 OF 1 | REV N1

4805 (3/11)

Компания «ЭлектроПласт» предлагает заключение долгосрочных отношений при поставках импортных электронных компонентов на взаимовыгодных условиях!

Наши преимущества:

- Оперативные поставки широкого спектра электронных компонентов отечественного и импортного производства напрямую от производителей и с крупнейших мировых складов;
- Поставка более 17-ти миллионов наименований электронных компонентов;
- Поставка сложных, дефицитных, либо снятых с производства позиций;
- Оперативные сроки поставки под заказ (от 5 рабочих дней);
- Экспресс доставка в любую точку России;
- Техническая поддержка проекта, помощь в подборе аналогов, поставка прототипов;
- Система менеджмента качества сертифицирована по Международному стандарту ISO 9001;
- Лицензия ФСБ на осуществление работ с использованием сведений, составляющих государственную тайну;
- Поставка специализированных компонентов (Xilinx, Altera, Analog Devices, Intersil, Interpoint, Microsemi, Aeroflex, Peregrine, Syfer, Eurofarad, Texas Instrument, Miteq, Cobham, E2V, MA-COM, Hittite, Mini-Circuits,General Dynamics и др.);

Помимо этого, одним из направлений компании «ЭлектроПласт» является направление «Источники питания». Мы предлагаем Вам помощь Конструкторского отдела:

- Подбор оптимального решения, техническое обоснование при выборе компонента;
- Подбор аналогов;
- Консультации по применению компонента;
- Поставка образцов и прототипов;
- Техническая поддержка проекта;
- Защита от снятия компонента с производства.

Как с нами связаться

Телефон: 8 (812) 309 58 32 (многоканальный)
Факс: 8 (812) 320-02-42
Электронная почта: org@eplast1.ru
Адрес: 198099, г. Санкт-Петербург, ул. Калинина, дом 2, корпус 4, литера А.