MICRO SWITCH
a Honeywell Division
FED. MFG. CODE 91929

# SWITCH - TOGGLE ABOVE PANEL MOUNT

CATALOG LISTING

## 102TP82 SERIES CHART 1

THIS DRAWING COVERS A PROPRIETARY ITEM AND IS THE PROPERTY OF MICRO SWITCH. A DIVISION OF HONEYWELL. THIS DRAWING IS NOT TO BE COPIED OR USED WITHOUT THE APPROVAL OF MICRO SWITCH

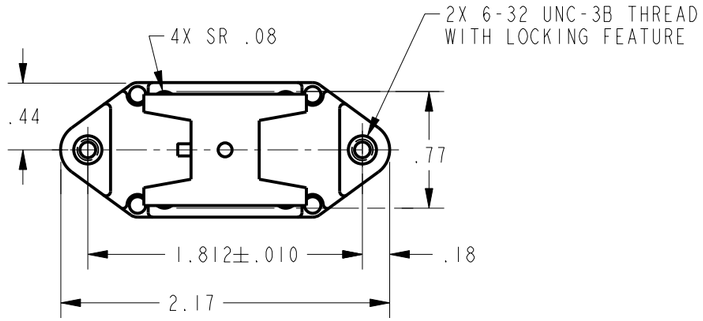


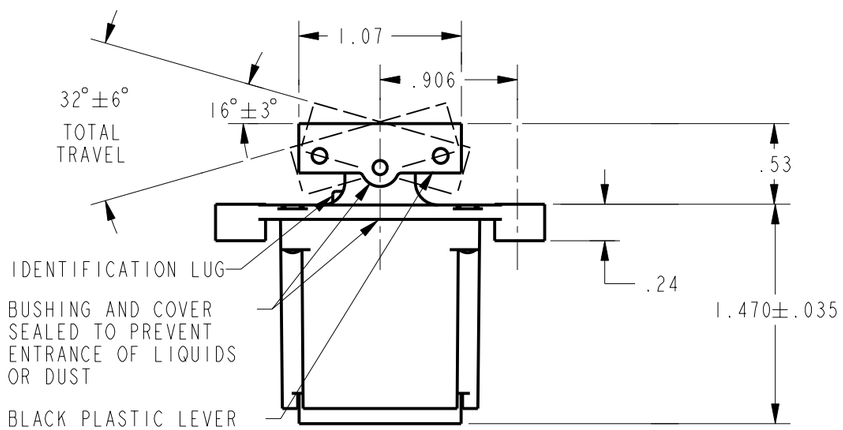


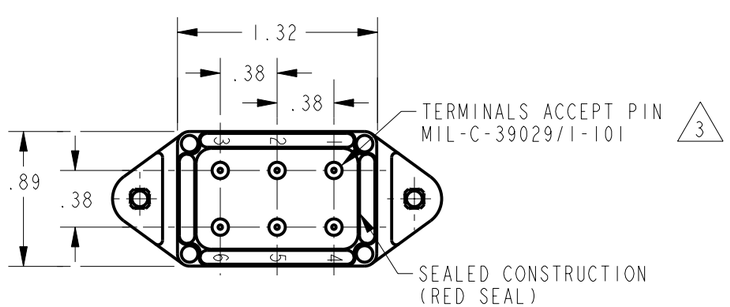


| CATALOG LISTING | 5 CIRCUIT MADE WITH BUTTON DEPRESSED ON | | | ELECTRICAL DATA |
|---|---|---|---|---|
| | LUG SIDE (1-2,4-5) | CENTER (1-2,4-5) | OPPOSITE LUG (2-3,5-6) | |
| 102TP82-1 | ON | OFF | ON | L191 15A 125, 250, 277 VAC<br>1/2HP 125 VAC<br>1HP 250, 277 VAC<br>5A 125 VAC "L" |
| 102TP82-2 | OFF | NONE | ON | |
| 102TP82-3 | ON | NONE | ON | |
| 102TP82-21 | NONE | OFF | ON | |
| 102TP82-31 | NONE | ON | ON | |
| 102TP82-4 | MOM OFF | NONE | ON | L192 10A 125, 250, 277 VAC<br>1/4HP 125 VAC,<br>1/2HP 250, 277 VAC<br>3A 125 VAC "L" |
| 102TP82-5 | MOM ON | OFF | ON | |
| 102TP82-6 | MOM ON | NONE | OFF | |
| 102TP82-7 | MOM ON | OFF | MOM ON | |
| 102TP82-8 | MOM ON | NONE | ON | |
| 102TP82-51 | NONE | ON | MOM ON | |
| 102TP82-61 | MOM ON | OFF | NONE | |

NOTES
1 - CIRCUIT DESIGNATION AND MICRO SWITCH CATALOG LISTING MARKED ON SIDE OF SWITCH
2 - SWITCHES ARE CAPABLE OF WITHSTANDING A TEMPERATURE OF 160° F CONTINUOUSLY AT FULL RATED LOAD
3 THE SEALING GROMMET SHALL SEAL ON A SMOOTH WIRE INSULATION OF Ø.040 TO Ø.083 (16-20 GAGE)
4 - UNUSED TERMINAL HOLES MAY BE SEALED WITH PLUGS M83723/28-20
5 APPLIES ONLY TO "ON" AND "MOMENTARY ON" POSITIONS

THIRD ANGLE PROJECTION

SCALE FULL

DO NOT SCALE PRINT

UNLESS OTHERWISE SPECIFIED TOLERANCES ARE

| | | |
|---|---|---|
| ONE PLACE | (.0) | ±.030 |
| TWO PLACE | (.00) | ±.015 |
| THREE PLACE | (.000) | ±.005 |
| ANGLES | | ± |

WEIGHT

ANSI Y14.5M-1982 APPLIES

CATALOG LISTING 102TP82 SERIES CHART 1
PAGE 1 OF 1
ISSUE 4
REPLACES -
RELEASE NO. PR-20331

REVISIONS
A 204410 GJW 16NOV01

| | | | |
|---|---|---|---|
| DRAWN | GJW | 16 NOV 01 | 2D |
| CHECK | | 16 NOV 01 | |
| SAV | | | |
| CHECK | | | |
| CHECK | | | |

PTC/CAD

Компания «ЭлектроПласт» предлагает заключение долгосрочных отношений при поставках импортных электронных компонентов на взаимовыгодных условиях!

Наши преимущества:

- Оперативные поставки широкого спектра электронных компонентов отечественного и импортного производства напрямую от производителей и с крупнейших мировых складов;
- Поставка более 17-ти миллионов наименований электронных компонентов;
- Поставка сложных, дефицитных, либо снятых с производства позиций;
- Оперативные сроки поставки под заказ (от 5 рабочих дней);
- Экспресс доставка в любую точку России;
- Техническая поддержка проекта, помощь в подборе аналогов, поставка прототипов;
- Система менеджмента качества сертифицирована по Международному стандарту ISO 9001;
- Лицензия ФСБ на осуществление работ с использованием сведений, составляющих государственную тайну;
- Поставка специализированных компонентов (Xilinx, Altera, Analog Devices, Intersil, Interpoint, Microsemi, Aeroflex, Peregrine, Syfer, Eurofarad, Texas Instrument, Miteq, Cobham, E2V, MA-COM, Hittite, Mini-Circuits,General Dynamics и др.);

Помимо этого, одним из направлений компании «ЭлектроПласт» является направление «Источники питания». Мы предлагаем Вам помощь Конструкторского отдела:

- Подбор оптимального решения, техническое обоснование при выборе компонента;
- Подбор аналогов;
- Консультации по применению компонента;
- Поставка образцов и прототипов;
- Техническая поддержка проекта;
- Защита от снятия компонента с производства.

**Как с нами связаться**

**Телефон:** 8 (812) 309 58 32 (многоканальный)
**Факс:** 8 (812) 320-02-42
**Электронная почта:** org@eplast1.ru
**Адрес:** 198099, г. Санкт-Петербург, ул. Калинина, дом 2, корпус 4, литера А.