| SIGN | DATE | DESCRIPTION | APPROVER |
|---|---|---|---|
| 1 | 02/01'07 | Part No. is changed. | Aaron |
| 2 | 12/02'08 | Flange screw changed from "-" to "+/-" | Tony |
| 3 | 09.4.27 | Part No. wire strip length are changed. | JODY |
| 4 | 11/25'09 | The Grey code changed from RAL7004/P to RAL7035/D | Kind |
| 5 | 03/13'10 | Add the 2P mark | RUNNER |
| 6 | 04/08'10 | Get rid of the rib | RUNNER |

*THIS IS CAD DRAWING, DO NOT REVISE MANUALLY!!!*

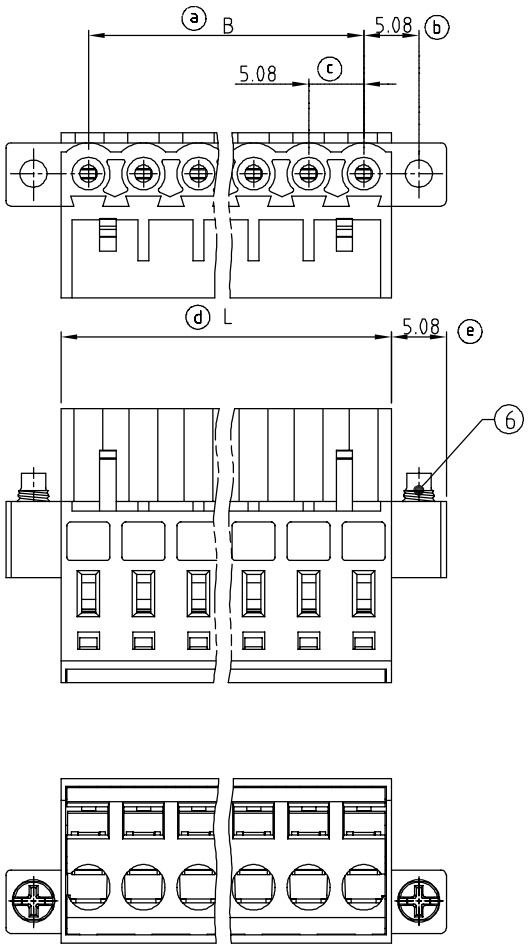


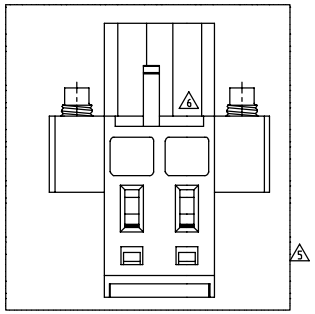


2P

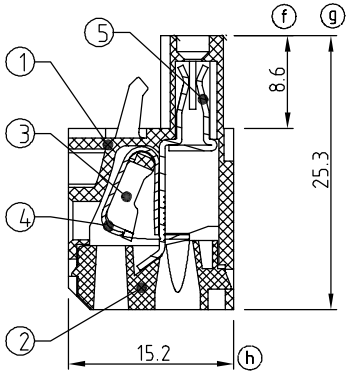


Material:

- Item 1 Terminal body:Thermoplastic ( UL94V-0 )
- Item 2 Terminal cover:Thermoplastic ( UL94V-0 )
- Item 3 Terminal spacer:Thermoplastic ( UL94V-0 )
- Item 4 Female contact:PhBz ( CuSn ) Tin plated
- Item 5 Wire guard:Stainless Steel
- Item 6 Wigh flange screw:Steel Zinc plating M2.5

Electrical: cULus

- Voltage rating: 300VAC
- Current rating: 10A
- Wire range:
- Solid wire(AWG): 12-26
- Stranded wire(AWG): 14-26
- 3 Wire strip length: 9-10mm
- Withstanding Voltage: 1.6KV
- Operating temperature: -40°C to +115°C
- Soldering temperature:
- Safety Approval: c UL us

PART NO.

HN xx 50 x 2 xxxx G 1 3

RoHS
Pb<40,000ppm

Poles
02 2Contacts
03 3Contacts
, ,
24 24Contacts

Color
0 Black
5 Green ( RAL 6018/T )
6 Blue
4 8 Grey ( RAL 7035/D )

0000 Standard @ Logo
000A Standard ANY Logo
Any special item by customer request, please contact sales department.

| POLES | DIM L | DIM B | TOLERANCE | POLES | DIM L | DIM B | TOLERANCE |
|---|---|---|---|---|---|---|---|
| 2P | 10.16 | 5.08 | +0.15 -0.15 | 13P | 66.04 | 60.96 | +0.35 -0.35 |
| 3P | 15.24 | 10.16 | | 14P | 71.12 | 66.04 | |
| 4P | 20.32 | 15.24 | | 15P | 76.20 | 71.12 | |
| 5P | 25.40 | 20.32 | | 16P | 81.28 | 76.20 | |
| 6P | 30.48 | 25.40 | | 17P | 86.36 | 81.28 | |
| 7P | 35.56 | 30.48 | +0.25 -0.25 | 18P | 91.44 | 86.36 | |
| 8P | 40.64 | 35.56 | | 19P | 96.52 | 91.44 | +0.40 -0.40 |
| 9P | 45.72 | 40.64 | | 20P | 101.60 | 96.52 | |
| 10P | 50.80 | 45.72 | | 21P | 106.68 | 101.60 | |
| 11P | 55.88 | 50.80 | | 22P | 111.76 | 106.68 | |
| 12P | 60.96 | 55.88 | | 23P | 116.84 | 111.76 | |
| | | | | 24P | 121.92 | 116.84 | |

**ANYTEK**

**CUSTOMER COPY**

ALL RIGHTS RESERVED. REPRODUCTION OR ISSUE TO THIRD PARTIES IN ANY FORM WHATEVER IS NOT PERMITTED WITHOUT WRITTEN AUTHORITY FROM THE PROPRIETOR. PROPERTY OF ANYTEK TECHNOLOGY CO., LTD

| | | | | | |
|---|---|---|---|---|---|
| TITLE | HN 5.08 SERIES WITH FLANGE | | | | |
| PART NO. | HNxx50x2xxxxG | | | DWG NO. | 8HN0002 |
| APPROVED | CHECKED | DESIGNED | DRAWN | CUST NO. | |
| | | Runner 2010.04.08 | JDOY 2009.4.27 | UNIT: mm / SCALE: NONE / SHEET: 01/01 / REV.: I | |

| Tolerance | |
|---|---|
| X. | ±0.50 |
| X.X | ±0.30 |
| X.XX | ±0.10 |
| X° | ±1° |

Компания «ЭлектроПласт» предлагает заключение долгосрочных отношений при поставках импортных электронных компонентов на взаимовыгодных условиях!

Наши преимущества:

- Оперативные поставки широкого спектра электронных компонентов отечественного и импортного производства напрямую от производителей и с крупнейших мировых складов;
- Поставка более 17-ти миллионов наименований электронных компонентов;
- Поставка сложных, дефицитных, либо снятых с производства позиций;
- Оперативные сроки поставки под заказ (от 5 рабочих дней);
- Экспресс доставка в любую точку России;
- Техническая поддержка проекта, помощь в подборе аналогов, поставка прототипов;
- Система менеджмента качества сертифицирована по Международному стандарту ISO 9001;
- Лицензия ФСБ на осуществление работ с использованием сведений, составляющих государственную тайну;
- Поставка специализированных компонентов (Xilinx, Altera, Analog Devices, Intersil, Interpoint, Microsemi, Aeroflex, Peregrine, Syfer, Eurofarad, Texas Instrument, Miteq, Cobham, E2V, MA-COM, Hittite, Mini-Circuits,General Dynamics и др.);

Помимо этого, одним из направлений компании «ЭлектроПласт» является направление «Источники питания». Мы предлагаем Вам помощь Конструкторского отдела:

- Подбор оптимального решения, техническое обоснование при выборе компонента;
- Подбор аналогов;
- Консультации по применению компонента;
- Поставка образцов и прототипов;
- Техническая поддержка проекта;
- Защита от снятия компонента с производства.

**Как с нами связаться**

**Телефон:** 8 (812) 309 58 32 (многоканальный)
**Факс:** 8 (812) 320-02-42
**Электронная почта:** org@eplast1.ru
**Адрес:** 198099, г. Санкт-Петербург, ул. Калинина, дом 2, корпус 4, литера А.