recommended terminal layout;
side of component;
tolerances as per DIN IEC 326 item 3 very fine

Empfohlenes Lochbild;
Bauteileseite;
Toleranzen nach DIN IEC 326 Teil 3 sehr fein

recommended cut-out for snap-in fixing (edge opposite to snap-in direction)
Empfohlener Ausschnitt für Rastbefestigung (Grat gegenüber Bestückungsseite)

| wall-thickness Wanddicke | | | length of cut-out Ausschnittlänge | width of cut-out Ausschnittbreite |
|---|---|---|---|---|
| 0.75 | to bis | 1.25 | 19.2 -0.1 | 21.9 +0.1 |
| 1.25 | to bis | 2 | 19.4 -0.1 | 21.9 +0.1 |
| 2 | to bis | 3 | 19.8 -0.1 | 21.9 +0.1 |

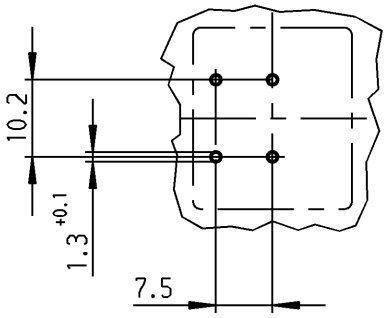


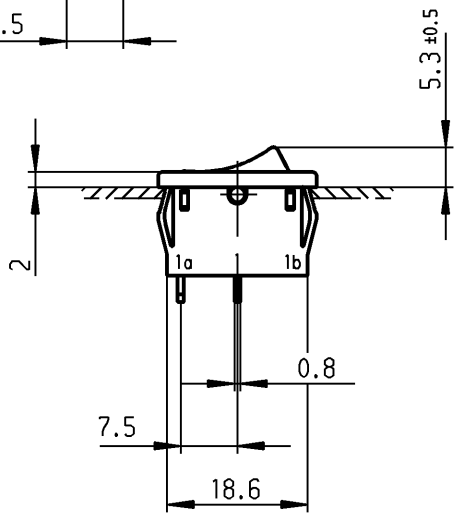


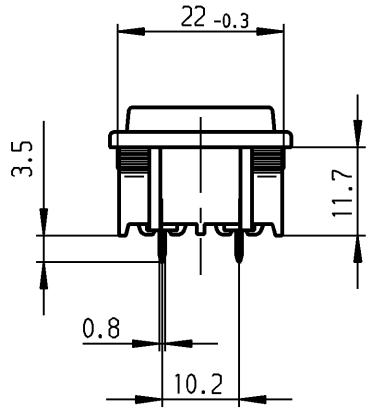


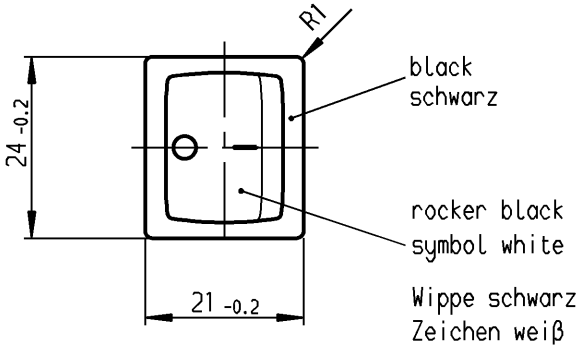


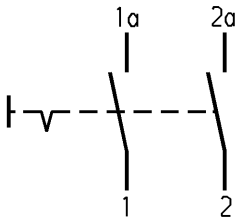


Marking
Aufschrift

1802.
6(4)/250~5E4
10(4)/250~
5/50A 250V~
05
T100/55

6A 125-250V AC
1/4HP 125V AC
1/2HP 250V AC
R30

DPST
suitable for appliances of class II

Ausschalter 2-polig
Für Geräte der Klasse II geeignet

| Allgemeintoleranzen/UNTOLERANCED DIMENSIONS | | | | PROJECTION |
|---|---|---|---|---|
| Für Längen und Radien FOR LENGTHS AND RADII. ± | Abmaße in mm für Nennmaßbereich in mm ALL DIMENSIONS ARE IN MILLIMETRES | | | |
| | bis/UP TO 6 | über/OVER 6 bis/UP TO 30 | über/OVER 30 | Für Winkel FOR ANGLE |
| | 0.2 | 0.4 | | ± 2° |

| | | | | | |
|---|---|---|---|---|---|
| d | 25092 | 22.07.97 sig | i | | |
| c | 19910 | 19.02.90 Hs | h | | |
| b | | | g | | |
| a | | | f | | |
| | | | e | 37630 | 16.09.03 vor |
| Ausg. ISSUE | Änderung REVISION | gez. DRAWN BY | Ausg. ISSUE | Änderung REVISION | gez. DRAWN BY |

Pause COPY | Blatt SHEET | von OF
Original DIN A4 | Maßstab SCALE 1:1
0 10 20 30 mm

gez./DRAWN BY 22.07.97 sig
gepr./CHECKED BY Kiz

Ersatz für/REPLACEMENT OF
Zchng.gl.Nr.v.18.02.83

K | Zeichn./DRAWING NO. 1802.2104

Appliance Switch
Geräteschalter

MARQUARDT
Marquardt GmbH, D-78604 Rietheim-Weilheim

Diese Unterlage ist geistiges Eigentum der Marquardt GmbH. Schutzvermerk nach DIN 34 beachten. Copyright reserved.

Компания «ЭлектроПласт» предлагает заключение долгосрочных отношений при поставках импортных электронных компонентов на взаимовыгодных условиях!

Наши преимущества:

- Оперативные поставки широкого спектра электронных компонентов отечественного и импортного производства напрямую от производителей и с крупнейших мировых складов;
- Поставка более 17-ти миллионов наименований электронных компонентов;
- Поставка сложных, дефицитных, либо снятых с производства позиций;
- Оперативные сроки поставки под заказ (от 5 рабочих дней);
- Экспресс доставка в любую точку России;
- Техническая поддержка проекта, помощь в подборе аналогов, поставка прототипов;
- Система менеджмента качества сертифицирована по Международному стандарту ISO 9001;
- Лицензия ФСБ на осуществление работ с использованием сведений, составляющих государственную тайну;
- Поставка специализированных компонентов (Xilinx, Altera, Analog Devices, Intersil, Interpoint, Microsemi, Aeroflex, Peregrine, Syfer, Eurofarad, Texas Instrument, Miteq, Cobham, E2V, MA-COM, Hittite, Mini-Circuits,General Dynamics и др.);

Помимо этого, одним из направлений компании «ЭлектроПласт» является направление «Источники питания». Мы предлагаем Вам помощь Конструкторского отдела:

- Подбор оптимального решения, техническое обоснование при выборе компонента;
- Подбор аналогов;
- Консультации по применению компонента;
- Поставка образцов и прототипов;
- Техническая поддержка проекта;
- Защита от снятия компонента с производства.

**Как с нами связаться**

**Телефон:** 8 (812) 309 58 32 (многоканальный)
**Факс:** 8 (812) 320-02-42
**Электронная почта:** org@eplast1.ru
**Адрес:** 198099, г. Санкт-Петербург, ул. Калинина, дом 2, корпус 4, литера А.