THIS DRAWING IS UNPUBLISHED. RELEASED FOR PUBLICATION -,- .
© COPYRIGHT - BY TYCO ELECTRONICS CORPORATION. ALL RIGHTS RESERVED.

LOC	DIST
AD	00

REVISIONS

P	LTR	DESCRIPTION	DATE	DWN	APVD
	V	EC 0G3C 0857 04	03FEB05	BSV	MM
	V1	REVISED PER ECO-09-020689	02SEP09	KK	AEG

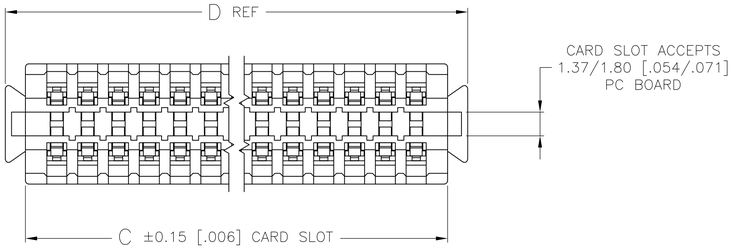

1. GOLD PLATE 0.00076 [.000030] MIN THICK OVER NICKEL UNDERPLATE PER QQ-N-290.
2. NICKEL PL .00127[.000050] MIN THK PER QQ-N-290
3. SOLDER PL .00254[.000100] MIN THK
4. HOT STAMPED P/N & DATE CODE.
5. OPTIONAL: KEYING PLUG FOR INTERCONTACT KEYING IS 118982-1
6. OPTIONAL: CARD GUIDE (BASE NO 117169)
7. TOP SURFACE OF P.C. BOARD AFTER APLLICATION DUE TO MYLAR THICKNESS.
8. ALL PARTS ASSEMBLED IN MEXICO MUST BE HOT STAMPED "ASSY IN MEXICO". THE WORD "MEXICO" CAN BE SUBSTITUTED ONLY WHERE PART SIZE PROHIBITS HOT STAMPING "ASSY IN MEXICO", PER 115-9009, APPROX WHERE SHOWN, SIDE OPTIONAL.
9. ACTION PIN REQUIRES 2.13[.084] MIN THK PC BOARD.
10. MATTE TIN PLATE .00254 [.000100] MIN THK

REQUIRED HOLE DIAMETER TOLERANCES FOR COMPLIANT SECTION							
REQ'D DRILL SIZE	HOLE DIA ±.03[.001]	PLATING THICKNESS		HOLE DIAMETER		COPPER HARDNESS (KNOOP)	PAD DIA MIN
		COPPER	TIN/LEAD	AFTER PLATING	AFTER REFLOW		
1.15mm	1.15 [.0453]	0.03-0.08 [.001-.003]	0.008 MIN [.0003] MIN	0.94-1.09 [.037-.043]	0.914-1.09 [.0036-.043]	150 MAX	1.57 [.062]
1.15mm	1.15 [.0453]	NOT PLATED THRU					1.65 [.065]

11. OBSOLETE PARTS: OBSOLETE CIS STREAMLINING PER D.RENAUD/D.SINISI

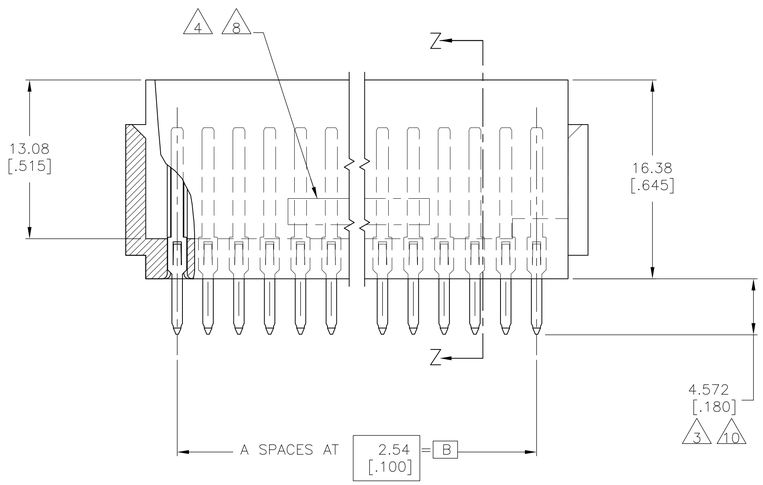

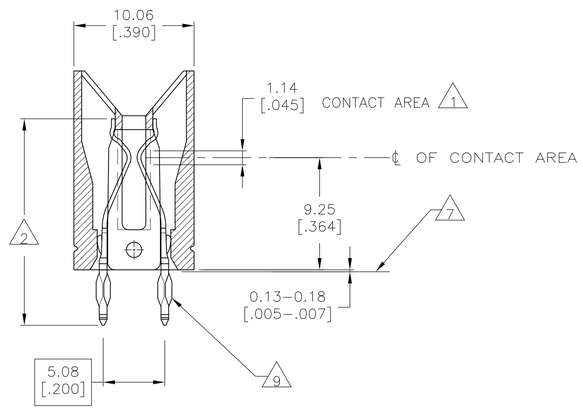

SECTION Z-Z

	D	C	B	A	POSN	PART NO.
11 OBSOLETE 10	~~132.94 [5.234]~~	~~129.34 [5.104]~~	~~132.94 [4.900]~~	~~49~~	~~50~~	~~8-119791-6~~
10	92.30 [3.634]	88.90 [3.504]	83.82 [3.300]	33	34	7-119791-0
10	82.14 [3.234]	78.84 [3.104]	73.66 [2.900]	29	30	6-119791-6
10	44.04 [1.734]	40.74 [1.604]	35.56 [1.400]	14	15	5-119791-1
OBSOLETE	~~158.34 [6.234]~~	~~155.04 [6.104]~~	~~149.86 [5.900]~~	~~59~~	~~60~~	~~4-119791-6~~
OBSOLETE	~~145.64 [5.734]~~	~~142.34 [5.604]~~	~~137.16 [5.400]~~	~~54~~	~~55~~	~~4-119791-1~~
11 OBSOLETE	~~132.94 [5.234]~~	~~129.34 [5.104]~~	~~132.94 [4.900]~~	~~49~~	~~50~~	~~3-119791-6~~
OBSOLETE	~~115.16 [4.534]~~	~~111.86 [4.404]~~	~~106.68 [4.200]~~	~~42~~	~~43~~	~~2-119791-9~~
OBSOLETE	~~107.54 [4.234]~~	~~104.24 [4.104]~~	~~99.06 [3.900]~~	~~39~~	~~40~~	~~2-119791-6~~
OBSOLETE	~~99.92 [3.934]~~	~~96.62 [3.804]~~	~~91.44 [3.600]~~	~~36~~	~~37~~	~~2-119791-3~~
OBSOLETE	~~97.38 [3.834]~~	~~94.08 [3.704]~~	~~88.90 [3.500]~~	~~35~~	~~36~~	~~2-119791-2~~
OBSOLETE	~~94.84 [3.734]~~	~~91.54 [3.604]~~	~~86.36 [3.400]~~	~~34~~	~~35~~	~~2-119791-1~~
	92.30 [3.634]	88.90 [3.504]	83.82 [3.300]	33	34	2-119791-0
	82.14 [3.234]	78.84 [3.104]	73.66 [2.900]	29	30	1-119791-6
OBSOLETE	~~77.06 [3.034]~~	~~73.76 [2.904]~~	~~68.58 [2.700]~~	~~27~~	~~28~~	~~1-119791-4~~
OBSOLETE	~~69.44 [2.734]~~	~~66.14 [2.604]~~	~~60.96 [2.400]~~	~~24~~	~~25~~	~~1-119791-1~~
OBSOLETE	~~61.82 [2.434]~~	~~58.52 [2.304]~~	~~53.34 [2.100]~~	~~21~~	~~22~~	~~119791-8~~
OBSOLETE	~~56.74 [2.234]~~	~~53.44 [2.104]~~	~~48.26 [1.900]~~	~~19~~	~~20~~	~~119791-6~~
OBSOLETE	~~51.66 [2.034]~~	~~48.36 [1.904]~~	~~43.18 [1.700]~~	~~17~~	~~18~~	~~119791-4~~
11 SUPERSEDED	~~44.04 [1.734]~~	~~40.74 [1.604]~~	~~35.56 [1.400]~~	~~14~~	~~15~~	~~119791-1~~

THIS DRAWING IS A CONTROLLED DOCUMENT.

DIMENSIONS: mm [INCHES]

TOLERANCES UNLESS OTHERWISE SPECIFIED:
0 PLC ± -
1 PLC ± -
2 PLC ± -
3 PLC ± -
4 PLC ± -
ANGLES ± -

MATERIAL
HOUSING : VALOX 420 SEO, BLACK
CONTACT : PHOSPHOR BRONZE
STRIP : MYLER, CLEAR

FINISH 1 2 3

DWN R BROWN 11/21/94
CHK H. ROSE 11/21/94
APVD H. ROSE 11/21/94

PRODUCT SPEC —

APPLICATION SPEC 114-26002

WEIGHT —

tyco Electronics
Tyco Electronics Corporation
Harrisburg, Pa 17105-3608

NAME
—
CONNECTOR, AMP PACE .100x.200
—

SIZE	CAGE CODE	DRAWING NO	RESTRICTED TO
A1	00779	C-119791	—

CUSTOMER DRAWING | SCALE 4:1 | SHEET 1 OF 1 | REV V1

AMP 4805 REV 31MAR2000

Компания «ЭлектроПласт» предлагает заключение долгосрочных отношений при поставках импортных электронных компонентов на взаимовыгодных условиях!

Наши преимущества:

- Оперативные поставки широкого спектра электронных компонентов отечественного и импортного производства напрямую от производителей и с крупнейших мировых складов;
- Поставка более 17-ти миллионов наименований электронных компонентов;
- Поставка сложных, дефицитных, либо снятых с производства позиций;
- Оперативные сроки поставки под заказ (от 5 рабочих дней);
- Экспресс доставка в любую точку России;
- Техническая поддержка проекта, помощь в подборе аналогов, поставка прототипов;
- Система менеджмента качества сертифицирована по Международному стандарту ISO 9001;
- Лицензия ФСБ на осуществление работ с использованием сведений, составляющих государственную тайну;
- Поставка специализированных компонентов (Xilinx, Altera, Analog Devices, Intersil, Interpoint, Microsemi, Aeroflex, Peregrine, Syfer, Eurofarad, Texas Instrument, Miteq, Cobham, E2V, MA-COM, Hittite, Mini-Circuits,General Dynamics и др.);

Помимо этого, одним из направлений компании «ЭлектроПласт» является направление «Источники питания». Мы предлагаем Вам помощь Конструкторского отдела:

- Подбор оптимального решения, техническое обоснование при выборе компонента;
- Подбор аналогов;
- Консультации по применению компонента;
- Поставка образцов и прототипов;
- Техническая поддержка проекта;
- Защита от снятия компонента с производства.

Как с нами связаться

Телефон: 8 (812) 309 58 32 (многоканальный)
Факс: 8 (812) 320-02-42
Электронная почта: org@eplast1.ru
Адрес: 198099, г. Санкт-Петербург, ул. Калинина, дом 2, корпус 4, литера А.