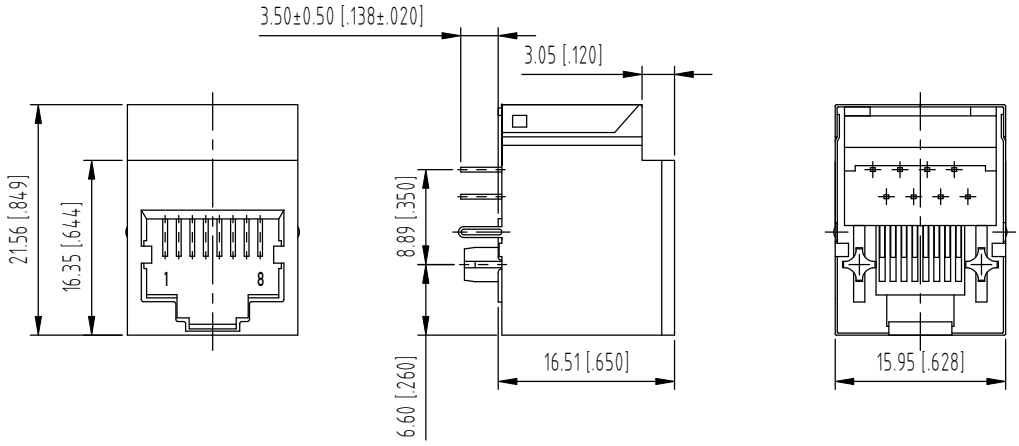

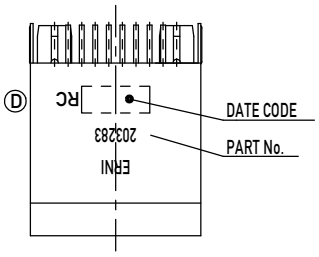

ELECTRICAL SCHEMATIC M3D01
ELEKTRISCHES DIAGRAMM

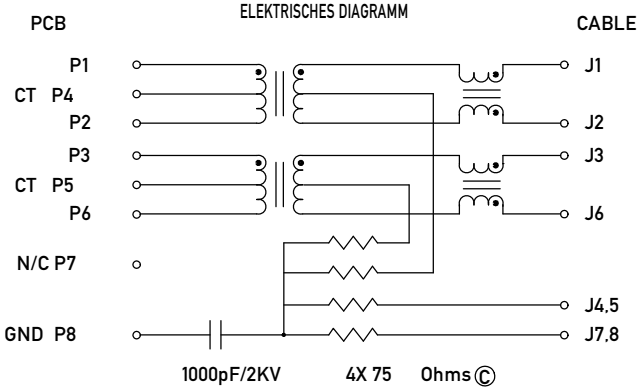

RECOMMENDED PCB LAYOUT (COMPONENT SIDE VIEW)
EMPFOHLENER FUER LEITERPLATTE (BESTUECKUNGSSEITE)
TOL ±0.05 [.002] UNLESS NOTED

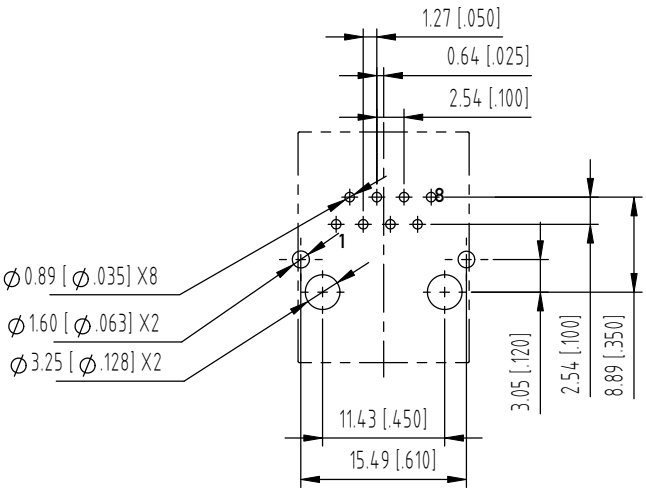

MAGNETICS SPECIFICATIONS @ 25°C

AUTO MDIX COMPATIBLE

TURNS RATIO:	
(P1-P2 : J1-J2)	1CT : 1 ±3%
(P3-P6 : J3-J6)	1CT : 1 ±3%
OCL(100 KHz, 0.1 Vrms, 8 mA)	
(P1-P2 : P3-P6)	350µH MIN
DCR (P1-P2, P3-P6)	0.9 OHMS MAX
INSERTION LOSS:	
0.1-100 MHz	-1.1 dB MAX
RETURN LOSS:	
0.5 - 30 MHz:	-18 dB MIN
40 MHz:	-15.5 dB MIN
50 MHz	-13.6 dB MIN
60 - 80 MHz	-12 dB MIN
CROSSTALK:	
1-100 MHz	-40 dB TYP
CMR:	
0.1 - 30 MHz	-50 dB TYP
30 - 60 MHz	-40 dB TYP
60 - 100 MHz	-35 dB TYP
ISOLATION	1500 Vrms

RECOMMENDED PANEL CUTOUT
EMPFOHLENER FRONTPLATTEN AUSSCHNITT

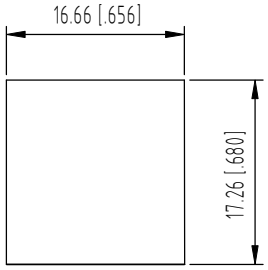

MATERIALS AND FINISH
- HOUSING: GLASS FILLED POLYESTER UL 94 V-0 BLACK
- SHIELDING: Cu ALLOY, PLATED WITH Ni
- CONTACTS: PHOSPHOR BRONZE
- CONTACT FINISH: Au, 0,8 µm (30 µin) OVER Ni
- TERMINAL FINISH: Sn MATTE

MECHANICAL CHARACTERISTICS
- DURABILITY: 1000 MATING CYCLES

ELECTRICAL CHARACTERISTICS
- CONTACT RESISTANCE: 30 MILLIOHMS MAX
- OPERATING TEMPERATURE: 0°C TO 70°C

Copyright by ERNI GmbH
Proprietary notice pursuant to ISO 16016 to be observed.

Information:	Tolerances	All Dimensions in mm [in]	Scale 1:1 2:1
All rights reserved. Only for Information. To ensure that this is the latest version of this drawing, please contact one of the ERNI companies before using.	Subject to modification without prior notice. Drawing will not be updated.	ERNI www.ERNI.com	Designation MOD JACK - MJIMV 1X1, 8C8T, VERTICAL, INT. MAG.
D 24.06.08 Rev. Date			203283 (1/1) A3
			Class MJIM

Mouser Electronics

Authorized Distributor

Click to View Pricing, Inventory, Delivery & Lifecycle Information:

ERNI Electronics:

203283

Компания «ЭлектроПласт» предлагает заключение долгосрочных отношений при поставках импортных электронных компонентов на взаимовыгодных условиях!

Наши преимущества:

- Оперативные поставки широкого спектра электронных компонентов отечественного и импортного производства напрямую от производителей и с крупнейших мировых складов;
- Поставка более 17-ти миллионов наименований электронных компонентов;
- Поставка сложных, дефицитных, либо снятых с производства позиций;
- Оперативные сроки поставки под заказ (от 5 рабочих дней);
- Экспресс доставка в любую точку России;
- Техническая поддержка проекта, помощь в подборе аналогов, поставка прототипов;
- Система менеджмента качества сертифицирована по Международному стандарту ISO 9001;
- Лицензия ФСБ на осуществление работ с использованием сведений, составляющих государственную тайну;
- Поставка специализированных компонентов (Xilinx, Altera, Analog Devices, Intersil, Interpoint, Microsemi, Aeroflex, Peregrine, Syfer, Eurofarad, Texas Instrument, Miteq, Cobham, E2V, MA-COM, Hittite, Mini-Circuits,General Dynamics и др.);

Помимо этого, одним из направлений компании «ЭлектроПласт» является направление «Источники питания». Мы предлагаем Вам помощь Конструкторского отдела:

- Подбор оптимального решения, техническое обоснование при выборе компонента;
- Подбор аналогов;
- Консультации по применению компонента;
- Поставка образцов и прототипов;
- Техническая поддержка проекта;
- Защита от снятия компонента с производства.

Как с нами связаться

Телефон: 8 (812) 309 58 32 (многоканальный)
Факс: 8 (812) 320-02-42
Электронная почта: org@eplast1.ru
Адрес: 198099, г. Санкт-Петербург, ул. Калинина, дом 2, корпус 4, литера А.