THIS DRAWING IS UNPUBLISHED.
VERTRAULICHE UNVEROEFFENTLICHTE ZEICHNUNG
© COPYRIGHT – By –

RELEASED FOR PUBLICATION
FREI FUER VEROEFFENTLICHUNG
– , – .

ALL RIGHTS RESERVED.
ALLE RECHTE VORBEHALTEN

MATED WITH:
PASSEND ZU:
DIN 46247

LOC	DIST
A1	—

PROJECT NR.;
E97–9621

REVISIONS
AENDERUNGEN

P	LTR	DESCRIPTION BESCHREIBUNG	DATE	DWN	APVD
	G	ECR–12–017741	11OCT2012	PKS	RRP

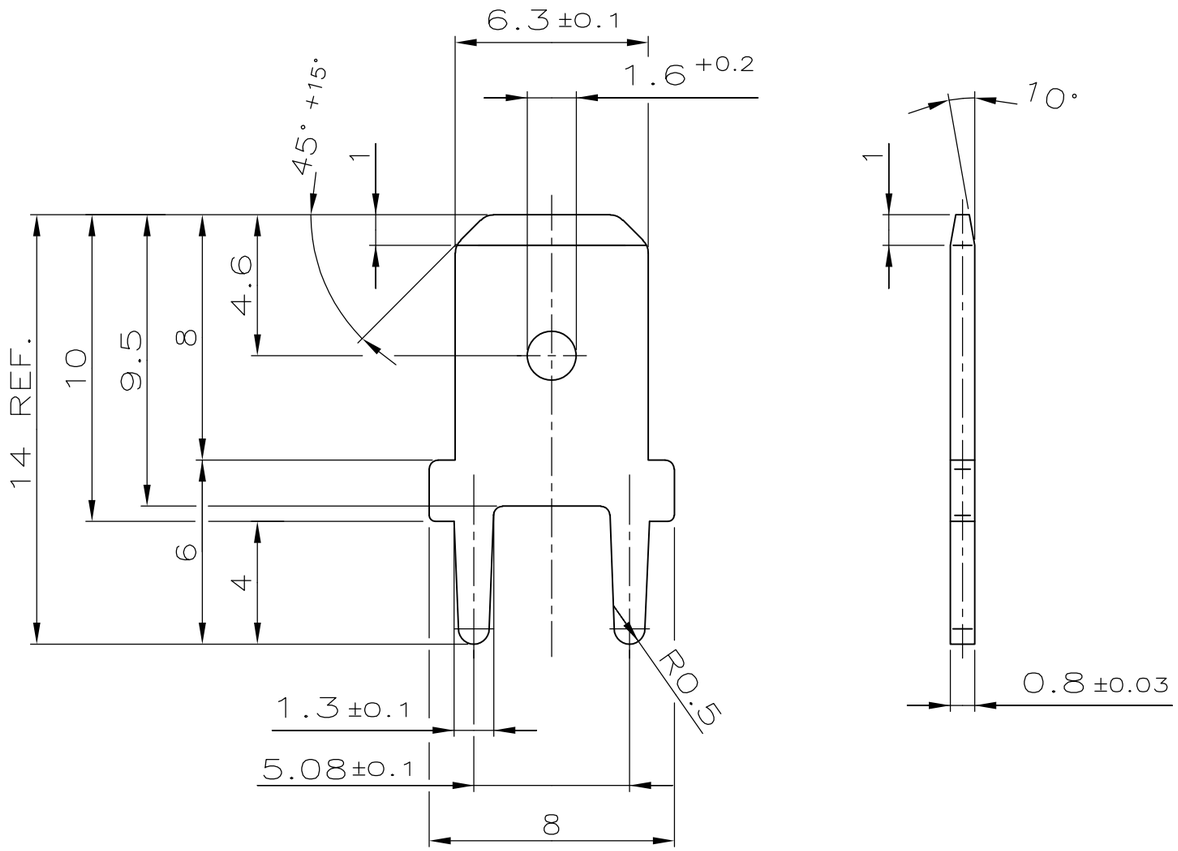

1. MIN. 4–5 µm Sn OVER MIN. 2 µm Ni
2. PACKING: PACKED INTO CARDBOARD BOX
3. RECOMMENDED DIA. FOR PCB: Ø1.4 –0.1

---

1. MIN. 4–5 µm Sn ÜBER MIN. 2 µm Ni
2. VERPACKUNG: IN KARTON VERPACKT
3. EMPFOHLENE LEITERPLATTENBOHRUNG: Ø1.4 –0.1

PACKING UNIT VERPACKUNGSEINHEIT	ORDER NO. BESTELL–NR.	SURFACE OBERFLAECHE / COLOUR/FARBE	MATERIAL
1000	1–726386–2	1	CuZn
10000	726386–2	1	CuZn
—	726386–1	PLAIN BLANK	CuZn

THIS DRAWING IS A CONTROLLED DOCUMENT.
DIESE ZEICHNUNG IST EIN KONTROLLIERTES DOKUMENT.

DIMENSIONS: DIMENSIONEN mm

TOLERANCES UNLESS OTHERWISE SPECIFIED: ALLGEMEINTOLERANZEN
0 PLC ± –
1 PLC ± 0.2
2 PLC ± –
3 PLC ± –
4 PLC ± –
ANGLES/WINKEL ± 2°

MATERIAL: SEE TABLE / SIEHE TABELLE

FINISH/OBERFLAECHE/FARBE: SEE TABLE / SIEHE TABELLE

DWN RICHTER 01–DEC–86
CHK —
APVD —
PROJECT SPEC PRODUKTSPEZ. ACCORDING TO DIN 46244
APPLICATION SPEC VERARBEITUNGSSPEZ. —
WEIGHT GEWICHT —

TE Connectivity

NAME: FASTON TAB 6.3 x 0.8
FLACHSTECKER 6.3 x 0.8

SIZE	CAGE CODE	DRAWING NO ZEICHNUNGS–NR.	RESTRICTED TO NUR FUER
A3	00779	C–726386	—

CUSTOMER DRAWING/KUNDENZEICHNUNG

SCALE MASSSTAB 5:1 | SHEET BLATT 1 OF VON 1 | REV G

1470–19 (3/11)

Компания «ЭлектроПласт» предлагает заключение долгосрочных отношений при поставках импортных электронных компонентов на взаимовыгодных условиях!

Наши преимущества:

- Оперативные поставки широкого спектра электронных компонентов отечественного и импортного производства напрямую от производителей и с крупнейших мировых складов;
- Поставка более 17-ти миллионов наименований электронных компонентов;
- Поставка сложных, дефицитных, либо снятых с производства позиций;
- Оперативные сроки поставки под заказ (от 5 рабочих дней);
- Экспресс доставка в любую точку России;
- Техническая поддержка проекта, помощь в подборе аналогов, поставка прототипов;
- Система менеджмента качества сертифицирована по Международному стандарту ISO 9001;
- Лицензия ФСБ на осуществление работ с использованием сведений, составляющих государственную тайну;
- Поставка специализированных компонентов (Xilinx, Altera, Analog Devices, Intersil, Interpoint, Microsemi, Aeroflex, Peregrine, Syfer, Eurofarad, Texas Instrument, Miteq, Cobham, E2V, MA-COM, Hittite, Mini-Circuits,General Dynamics и др.);

Помимо этого, одним из направлений компании «ЭлектроПласт» является направление «Источники питания». Мы предлагаем Вам помощь Конструкторского отдела:

- Подбор оптимального решения, техническое обоснование при выборе компонента;
- Подбор аналогов;
- Консультации по применению компонента;
- Поставка образцов и прототипов;
- Техническая поддержка проекта;
- Защита от снятия компонента с производства.

Как с нами связаться

Телефон: 8 (812) 309 58 32 (многоканальный)
Факс: 8 (812) 320-02-42
Электронная почта: org@eplast1.ru
Адрес: 198099, г. Санкт-Петербург, ул. Калинина, дом 2, корпус 4, литера А.