MIKROE
Time-saving embedded tools

GPS/3G External Antenna Specification

Antenna	
Frequency Range	1575.42MHz±1.02 MHz
V.S.W.R	1.5:1
Band Width	> 10 MHz
Impendence	50 ohm
Gain	5dBic Based on 7×7cm ground plane
Polarization	RHCP
LNA	
Frequency Range	1575.42MHz±1.02 MHz
DC Voltage	2.7V/3.0V/3.3V/5.0V/3.0V to 5.0V/other

Gain（Typical）	27dB (Without cable +25℃±10℃)
Output VSWR (Typical)	2.0
Noise Figure（MAX）	1.5(+25℃＋10℃)
DC current (Typical)	10.5mA
GSM part	
Working Frequency	824MHz-960MHz 1710MHZ-1990MHz 1900-2170Mhz
V.S.W.R	2:1
Impendence	50 ohm
Peak Gain	1dbi@900MHZ 1dbi@1800MHZ 1.5dbi@1900MHZ 1.5dbi@2000MHZ
Azimuth	Omni-directional
Polarization	Linear Polarization
Material	
Antenna	Dielectric Ceramics
PCB	FR4
Shielding	Tinplate
RF Cable	L1=2000/3000/5000 or other
RF Connector	SMA/MCX/FAKRA or other
Assemblage	Ultrasound Welding
Thickness（Typical）	15mm

Testing Conditions	
Working Temp	-25℃~+65℃
Storage Temp	-45℃~+85℃
Vibration	Sine sweep 1g(0-p)
	10~55~10Hz each axis

Size drawing

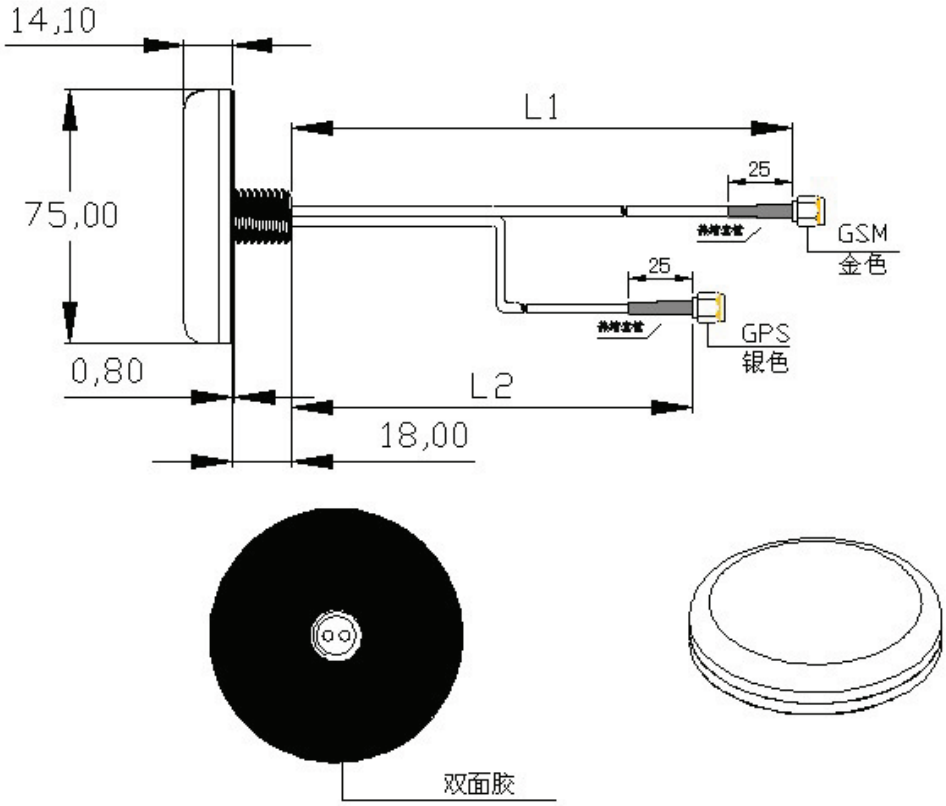

Lna Test Plans

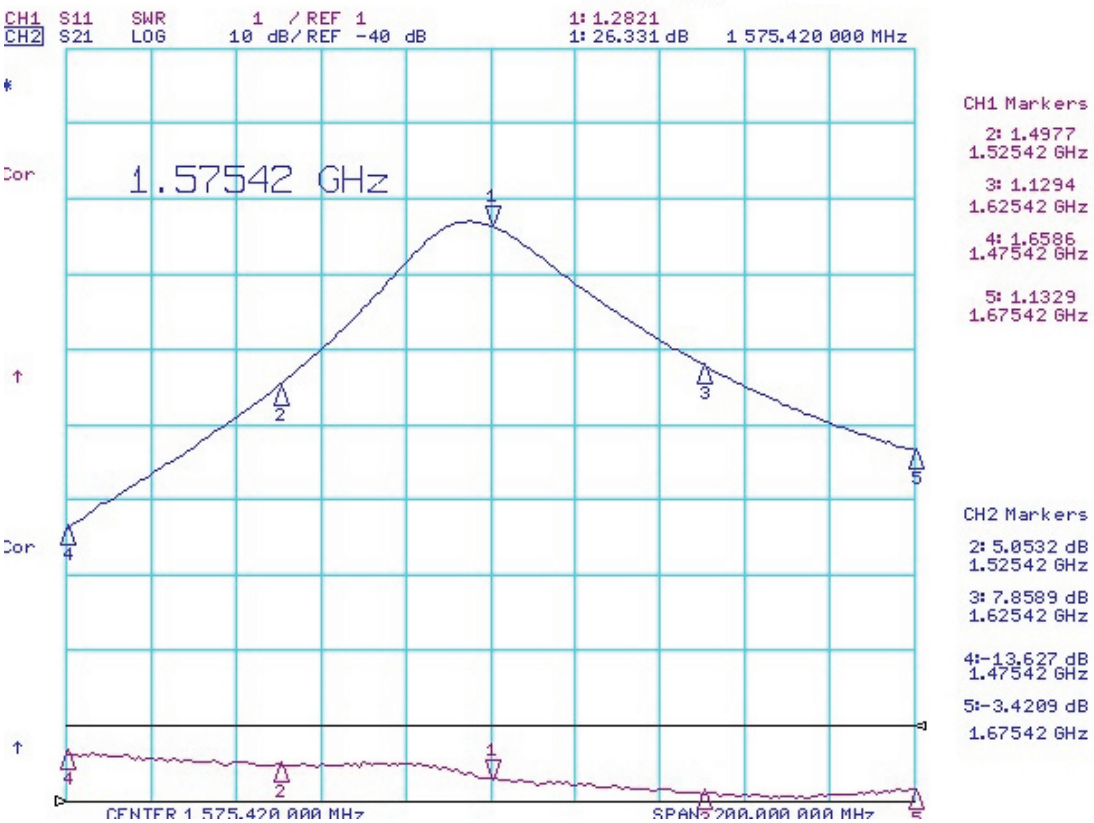

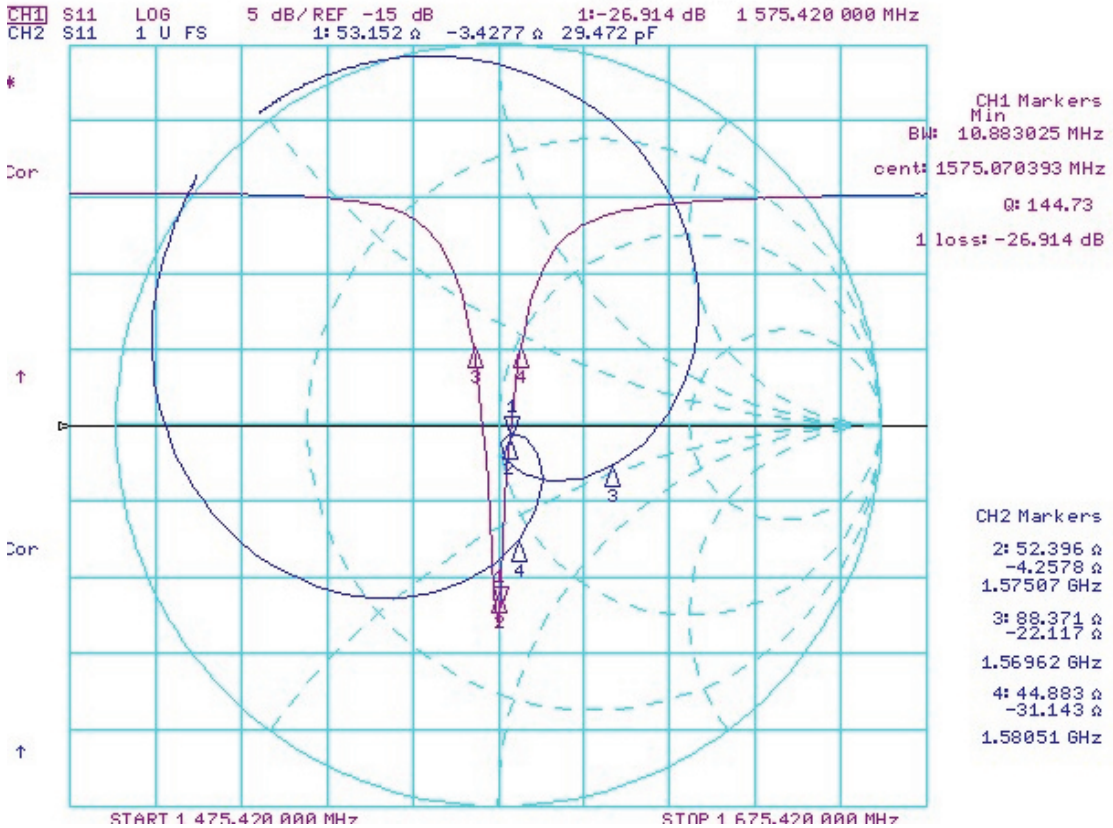
CH1 S11 LOG 5 dB/ REF -15 dB 1:-26.914 dB 1 575.420 000 MHz
CH2 S11 1 U FS 1: 53.152 Ω -3.4277 Ω 29.472 pF
CH1 Markers
Min
BW: 10.883025 MHz
cent: 1575.070393 MHz
Q: 144.73
1 loss: -26.914 dB
CH2 Markers
2: 52.396 Ω
-4.2578 Ω
1.57507 GHz
3: 88.371 Ω
-22.117 Ω
1.56962 GHz
4: 44.883 Ω
-31.143 Ω
1.58051 GHz
START 1 475.420 000 MHz
STOP 1 675.420 000 MHz

Компания «ЭлектроПласт» предлагает заключение долгосрочных отношений при поставках импортных электронных компонентов на взаимовыгодных условиях!

Наши преимущества:

- Оперативные поставки широкого спектра электронных компонентов отечественного и импортного производства напрямую от производителей и с крупнейших мировых складов;
- Поставка более 17-ти миллионов наименований электронных компонентов;
- Поставка сложных, дефицитных, либо снятых с производства позиций;
- Оперативные сроки поставки под заказ (от 5 рабочих дней);
- Экспресс доставка в любую точку России;
- Техническая поддержка проекта, помощь в подборе аналогов, поставка прототипов;
- Система менеджмента качества сертифицирована по Международному стандарту ISO 9001;
- Лицензия ФСБ на осуществление работ с использованием сведений, составляющих государственную тайну;
- Поставка специализированных компонентов (Xilinx, Altera, Analog Devices, Intersil, Interpoint, Microsemi, Aeroflex, Peregrine, Syfer, Eurofarad, Texas Instrument, Miteq, Cobham, E2V, MA-COM, Hittite, Mini-Circuits,General Dynamics и др.);

Помимо этого, одним из направлений компании «ЭлектроПласт» является направление «Источники питания». Мы предлагаем Вам помощь Конструкторского отдела:

- Подбор оптимального решения, техническое обоснование при выборе компонента;
- Подбор аналогов;
- Консультации по применению компонента;
- Поставка образцов и прототипов;
- Техническая поддержка проекта;
- Защита от снятия компонента с производства.

Как с нами связаться

Телефон: 8 (812) 309 58 32 (многоканальный)
Факс: 8 (812) 320-02-42
Электронная почта: org@eplast1.ru
Адрес: 198099, г. Санкт-Петербург, ул. Калинина, дом 2, корпус 4, литера А.