DO NOT SCALE	METRIC	THIRD ANGLE PROJECTION
DIMENSIONS IN mm		

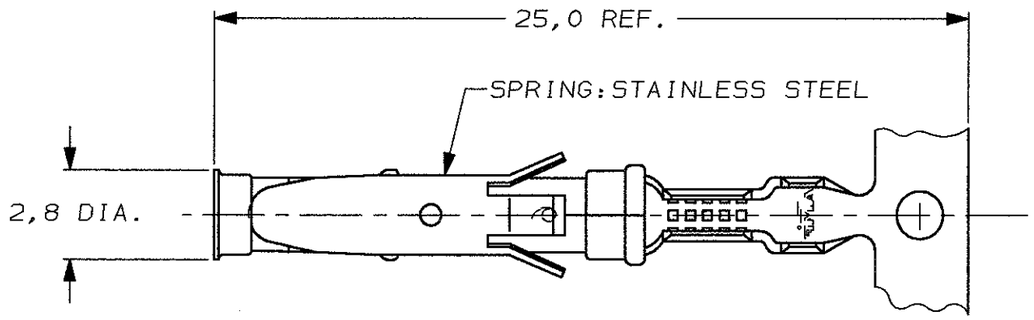

STRIP

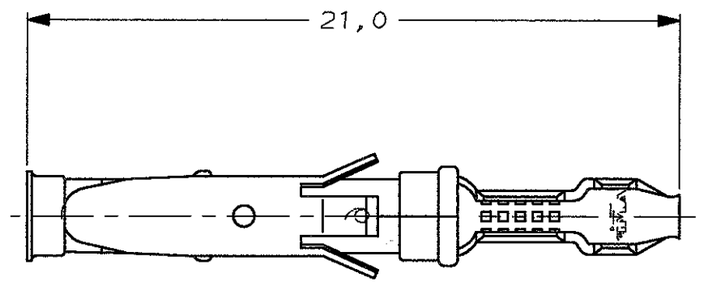

LOOSE-PIECE

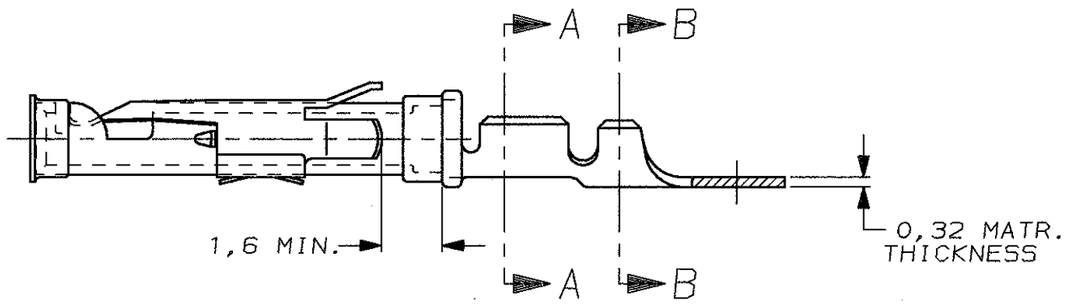

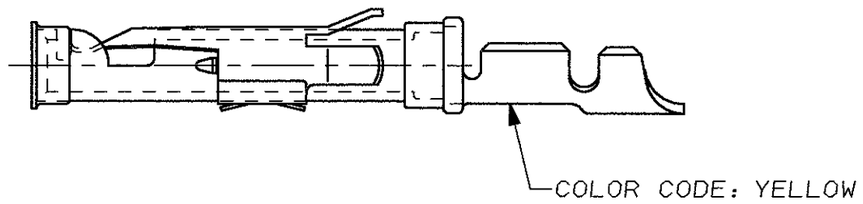

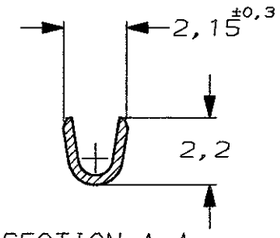

SECTION A-A

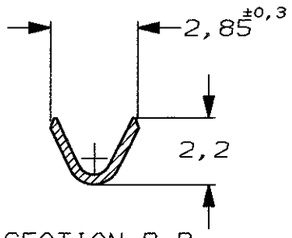

SECTION B-B

	1-163087-5	A	6 ~~1-163088-4~~	BRASS	SILVER 28
	1-163087-4	A	6 ~~1-163088-4~~	BRASS	EL.TIN 31 20
5 OBSOLETE	~~1-163087-3~~	A	6 ~~1-163088-3~~	BRASS	BR. TIN/LEAD 30
	~~5-163087-3~~ 4	C		BRASS	ECON.GOLD 21
	5-163087-2 1 4	C		BRASS	SEL.GOLD 22
5 OBSOLETE	~~5-163087-1~~ 1 4	C		BRASS	EL.TIN 20
	1-163087-2	B	6 1-163088-1	BRASS	GOLD 23
	1-163087-1	A		BRASS	ECON.GOLD 21
	1-163087-0	B	1-163088-0	BRASS	ECON.GOLD 21
	163087-9	A		BRASS	EL.TIN 20
	163087-8	A		BRASS	SEL.GOLD 22
	163087-2 1	B	163088-2	BRASS	SEL.GOLD 22
	163087-1 1	B	163088-1	BRASS	EL.TIN 20
	PARTNUMBER	DIRECTION OF REEL	LOOSE-PIECE	MATERIAL	PLATING

DIRECTION OFF TOP OF REEL

AMPOMATOR + MINI-APPL. 107-3-FIG.1 A

107-3-FIG.2 B

107-3-FIG.4 C

WIRE RANGE : 0,20-0,50 mm² (24-20 AWG)
INSUL. RANGE : 1,1 -1,8 mm (.045-.070)

NOTES :

1. U.L.RECONIZED UNDER FILE E28476 VOL.VI SEC.I
2. FOR CRIMPDETAILS SEE AMP-SPEC. 114-19.000 .
3. MEETS PRODUCTSPECIFICATION 108-10042.
4. SPECIAL REEL WITH 200 PCS FOR REEL-FED HAND-TOOL
5. **OBSOLETE PARTS: OBSOLETE CIS STREAMLINING PER D.RENAUD/D.SINISI**
6. **OBSOLETE**

NOTES	MATERIAL	THICKNESS	AREA
20	TIN	2,0 µm	ALL OVER
21	NICKEL GOLD TIN/LEAD	0,8 µm	ALL OVER CONTACT AREA BARREL
22	NICKEL GOLD GOLD	0,8 µm	ALL OVER CONTACT AREA ALL OVER
23	NICKEL GOLD GOLD	1,2 µm	ALL OVER CONTACT AREA ALL OVER
27	NICKEL SILVER TIN/LEAD	2,5 µm	ALL OVER CONTACT AREA BARREL
28	SILVER NICKEL	1,5-2,5 µm 0,76 µm	ALL OVER ALL OVER
29	SILVER	2,5 µm	ALL OVER
30	NICKEL BRGHT TIN/LEAD	1,27 µm 1,27 µm	ALL OVER ALL OVER
31	LUBRICATED		

LTR.	REVISION RECORD	DR.	CHK.	DATE
AD2	REVISED PER ECO-11-005140	RK	HMR	3MAY11

DR.: -	CHK.: -	APP.: -
DATE: -	DATE: -	DATE: -

CUSTOMER DRAWING — FOR REFERENCE ONLY WILL NOT BE UPDATED

THIS DRAWING IS UNPUBLISHED
~~RELEASED FOR PUBLICATION ,19~~

TE Connectivity

NAME

SOCKET TYPE III CONTACT
SIZE 16

DWG.No.	REV.LTR.	SHEET	
163087	AD2	1 OF 1	A3

R6-128 (REV.04-91)

8 7 6 5 4 3 2 1

F E D C B A

Компания «ЭлектроПласт» предлагает заключение долгосрочных отношений при поставках импортных электронных компонентов на взаимовыгодных условиях!

Наши преимущества:

- Оперативные поставки широкого спектра электронных компонентов отечественного и импортного производства напрямую от производителей и с крупнейших мировых складов;
- Поставка более 17-ти миллионов наименований электронных компонентов;
- Поставка сложных, дефицитных, либо снятых с производства позиций;
- Оперативные сроки поставки под заказ (от 5 рабочих дней);
- Экспресс доставка в любую точку России;
- Техническая поддержка проекта, помощь в подборе аналогов, поставка прототипов;
- Система менеджмента качества сертифицирована по Международному стандарту ISO 9001;
- Лицензия ФСБ на осуществление работ с использованием сведений, составляющих государственную тайну;
- Поставка специализированных компонентов (Xilinx, Altera, Analog Devices, Intersil, Interpoint, Microsemi, Aeroflex, Peregrine, Syfer, Eurofarad, Texas Instrument, Miteq, Cobham, E2V, MA-COM, Hittite, Mini-Circuits,General Dynamics и др.);

Помимо этого, одним из направлений компании «ЭлектроПласт» является направление «Источники питания». Мы предлагаем Вам помощь Конструкторского отдела:

- Подбор оптимального решения, техническое обоснование при выборе компонента;
- Подбор аналогов;
- Консультации по применению компонента;
- Поставка образцов и прототипов;
- Техническая поддержка проекта;
- Защита от снятия компонента с производства.

Как с нами связаться

Телефон: 8 (812) 309 58 32 (многоканальный)
Факс: 8 (812) 320-02-42
Электронная почта: org@eplast1.ru
Адрес: 198099, г. Санкт-Петербург, ул. Калинина, дом 2, корпус 4, литера А.