THIS DRAWING IS UNPUBLISHED. RELEASED FOR PUBLICATION -,- .
© COPYRIGHT - By - ALL RIGHTS RESERVED.

LOC	DIST
AF	50

REVISIONS

P	LTR	DESCRIPTION	DATE	DWN	APVD
	V	REVISED PER ECR-12-013445	18OCT12	KH	PD

1 DIM'S IN BRACKETS ARE IN INCHES.

2 CONTINUOUS STRIP ON REELS.

3 FOR FOREIGN PRODUCTION ONLY

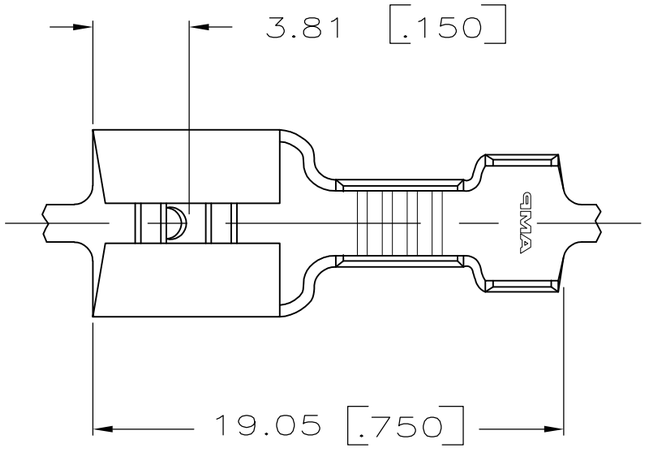

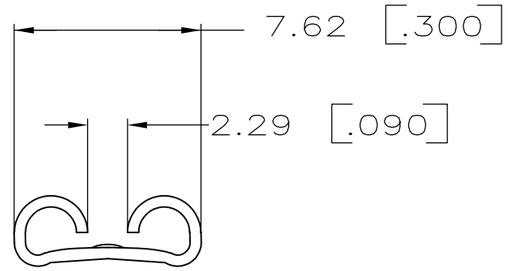

VIEW A–A

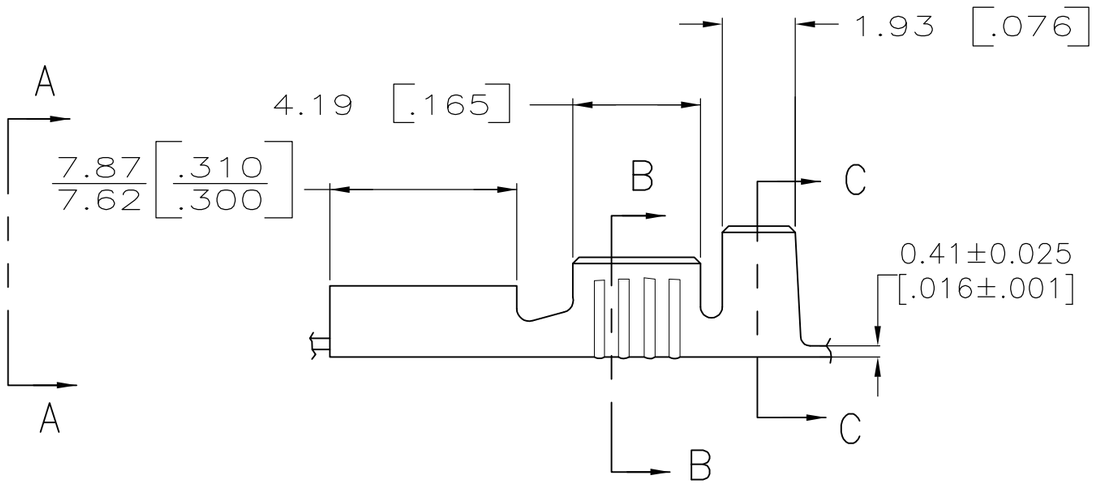

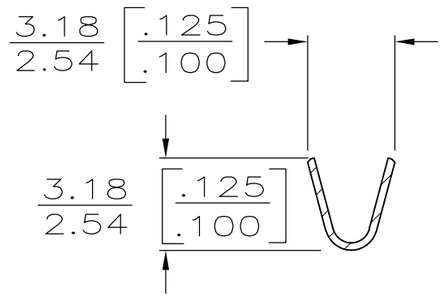

SECT B–B

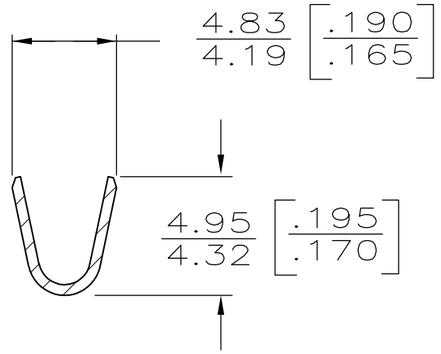

SECT C–C

INSUL RANGE	WIRE SIZE	TAB THK.	PART NO.
2.29–3.30 [.090–.130]	0.3–0.8mm [22–18]	0.81 ±0.025 [.032] ±.001	41771–1
2.29–3.30 [.090–.130]	0.3–0.8mm² [22–18]	0.81 ±0.025 [.032] ±.001	41771

TYPE	WIDTH	STRIP LENGTH ±0.38 ±.015	TYPE	WIDTH	HEIGHT ±.051 [±.002]	WIRE
F OR O	3.30 [.130]	5.59 [.220]	F	2.29 [.090]	1.42 [.056]	0.8MM [18]
					1.30 [.051]	0.5MM [20]
					1.24 [.049]	0.3MM² [22]
INSUL BARREL CRIMP		WIRE BARREL CRIMP				

THIS DRAWING IS A CONTROLLED DOCUMENT.

DIMENSIONS: mm [INCHES]

TOLERANCES UNLESS OTHERWISE SPECIFIED:

0 PLC	± –
1 PLC	± –
2 PLC	± –
3 PLC	± 0.25 [.010]
4 PLC	± –
ANGLES	± –

MATERIAL: BRASS

FINISH: –

DWN	JR RUTH	2/7/86
CHK	G YETTER	2/7/86
APVD	R KUZO	2/7/86
PRODUCT SPEC	—	
APPLICATION SPEC	—	
WEIGHT	—	

TE Connectivity

NAME: RECEPTACLE, FASTON, 6.35 [.250] SERIES –

SIZE	CAGE CODE	DRAWING NO	RESTRICTED TO
A3	00779	C-41771	—

CUSTOMER DRAWING | SCALE 4:1 | SHEET 1 OF 1 | REV V

Компания «ЭлектроПласт» предлагает заключение долгосрочных отношений при поставках импортных электронных компонентов на взаимовыгодных условиях!

Наши преимущества:

- Оперативные поставки широкого спектра электронных компонентов отечественного и импортного производства напрямую от производителей и с крупнейших мировых складов;
- Поставка более 17-ти миллионов наименований электронных компонентов;
- Поставка сложных, дефицитных, либо снятых с производства позиций;
- Оперативные сроки поставки под заказ (от 5 рабочих дней);
- Экспресс доставка в любую точку России;
- Техническая поддержка проекта, помощь в подборе аналогов, поставка прототипов;
- Система менеджмента качества сертифицирована по Международному стандарту ISO 9001;
- Лицензия ФСБ на осуществление работ с использованием сведений, составляющих государственную тайну;
- Поставка специализированных компонентов (Xilinx, Altera, Analog Devices, Intersil, Interpoint, Microsemi, Aeroflex, Peregrine, Syfer, Eurofarad, Texas Instrument, Miteq, Cobham, E2V, MA-COM, Hittite, Mini-Circuits,General Dynamics и др.);

Помимо этого, одним из направлений компании «ЭлектроПласт» является направление «Источники питания». Мы предлагаем Вам помощь Конструкторского отдела:

- Подбор оптимального решения, техническое обоснование при выборе компонента;
- Подбор аналогов;
- Консультации по применению компонента;
- Поставка образцов и прототипов;
- Техническая поддержка проекта;
- Защита от снятия компонента с производства.

Как с нами связаться

Телефон: 8 (812) 309 58 32 (многоканальный)
Факс: 8 (812) 320-02-42
Электронная почта: org@eplast1.ru
Адрес: 198099, г. Санкт-Петербург, ул. Калинина, дом 2, корпус 4, литера А.