NICHT VERMASSTE KANTEN SIND NICHT MAßSTÄBLICH

ÄNDERUNGEN DIE DEM TECHNISCHEN FORTSCHRITT DIENEN, BEHALTEN WIR UNS VOR

VERTRAULICH
UNVERÖFFENTLICHTE ZEICHNUNG. ALLE RECHTE VORBEHALTEN. VERVIELFÄLTIGUNG UND WEITERGABE NUR MIT GENEHMIGUNG DURCH AMP DEUTSCHLAND GMBH

ZEICHNUNG GESCHÜTZT DURCH © COPYRIGHT 1992 AMP DEUTSCHLAND GMBH ALLE RECHTE VORBEHALTEN

REV.	ÄNDERUNG	DATUM	NAME
1	Rastarm geändert, Rippe entfällt, Schutzleiste verkürzt 13.6 war 14.4, 21.6 war 22.8, Karosseriedurchbruch hinzu	28.04.92	Kiziltug
2	Zeichnung überarbeitet	11.05.92	Kiziltug
3	maßlich ergänzt, Öffnung Schutzkappe vergrößert, BMW-Nr. hinzu	24.06.92	Kiziltug
4	Darstellerisch überarbeitet,(15x),22.8[0.3] war 21.6[0.4] 25 war 23.7,SPC Mass entf.,Mass 24.3[0.4],11.8[0.2] hinzu Bemerk.Überarbeitet(4x),Kontrm. hinzu(5x),47.5[0.2] hinzu	15.2.93	C.BEU
5	Darstellungen geändert und überarbeitet	24.3.93	C.BEU
D	Nachstrichzahl -2(2.PILOTWZG.) war -1 2.Kontaktsicherung geändert,Bemerkung 6 berichtigt Dichtung neu,SPC entfällt	20.1.94	C.BEU
D1	INACTIVE	12.09.94	C.BEU

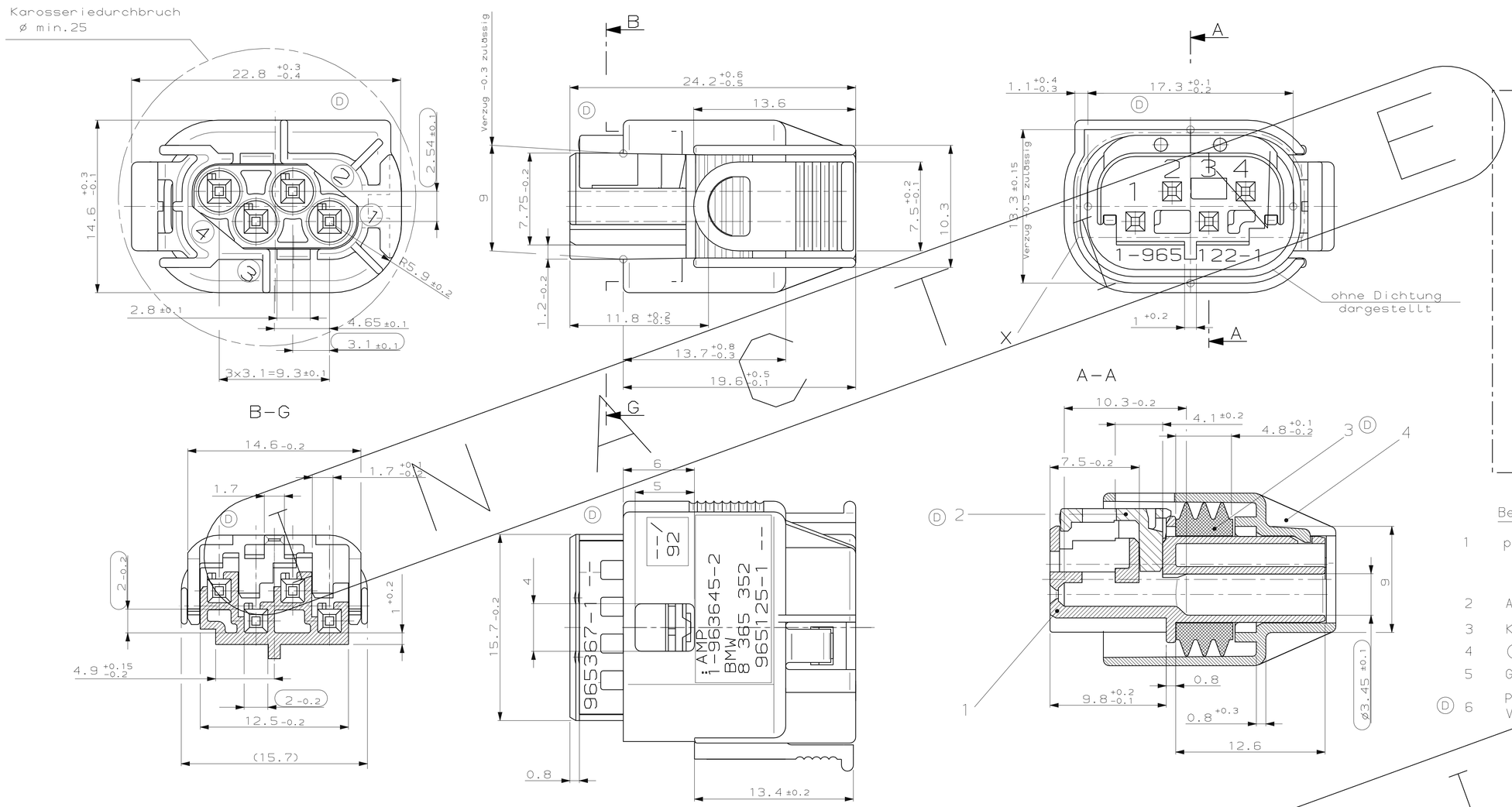

Bemerkungen:

1 passend zu: Kragenanschluß 114-18063-14
BMW Tab.Nr.8 365 339
Stiftgehäuse 963663
BMW Tab.Nr.8 365 891

2 Alle Kammern bis DGB 0.75mm²

3 Kodierung A gezeichnet

4 ⬭ Kontrollmaße

5 Gewicht:3.1 ±0.3g

(D) 6 Produktspezifikation:108-18272-1
Verarbeitungsspezifikation:114-18061

Lieferzustand

2. Kontaktsicherung in Vorraststellung

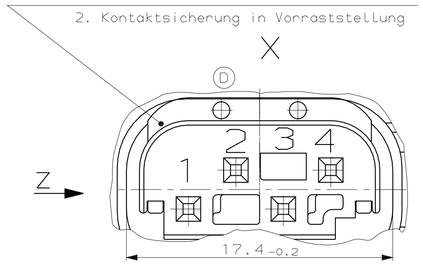

2. Kontaktsicherung in Vorraststellung

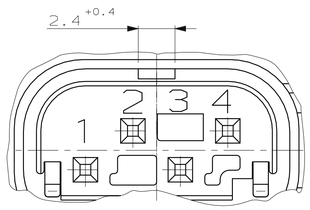

2. Kontaktsicherung in Endraststellung

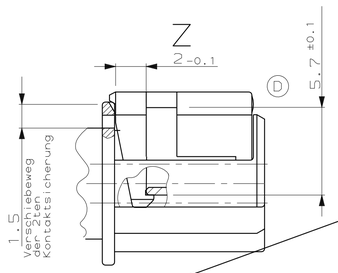

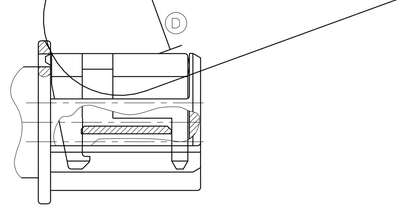

BMW-Nr. Tab.: 8 365 350	BESTELL-NR.	KOD.	POS.	STÜCK	BENENNUNG EINZELTEIL	WERKSTOFF	FARBE RAL-Nr.
8 365 356	9-963645-2	Z	4	1	Schutzkappe	PBT, (CRASTIN S600)	wasserblau
			3	1	Dichtung	LIQUID SILICON RUBBER MVQ 30	natur
			2	1	2.Kontaktsicherung	PBT-GF15 (CRASTIN SK602)	natur
			1	1	Buchsengehäuse	PBT-GF15 (CRASTIN SK602)	wasserblau
-	6-963645-2	F	4	1	Schutzkappe	PBT, (CRASTIN S600)	braun
			3	1	Dichtung	LIQUID SILICON RUBBER MVQ 30	natur
			2	1	2.Kontaktsicherung	PBT-GF15 (CRASTIN SK602)	natur
			1	1	Buchsengehäuse	PBT-GF15 (CRASTIN SK602)	braun
-	5-963645-2	E	4	1	Schutzkappe	PBT, (CRASTIN S600)	grün
			3	1	Dichtung	LIQUID SILICON RUBBER MVQ 30	natur
			2	1	2.Kontaktsicherung	PBT-GF15 (CRASTIN SK602)	natur
			1	1	Buchsengehäuse	PBT-GF15 (CRASTIN SK602)	grün
-	4-963645-2	D	4	1	Schutzkappe	PBT, (CRASTIN S600)	gelb
			3	1	Dichtung	LIQUID SILICON RUBBER MVQ 30	natur
			2	1	2.Kontaktsicherung	PBT-GF15 (CRASTIN SK602)	natur
			1	1	Buchsengehäuse	PBT-GF15 (CRASTIN SK602)	gelb
-	3-963645-2	C	4	1	Schutzkappe	PBT, (CRASTIN S600)	blau
			3	1	Dichtung	LIQUID SILICON RUBBER MVQ 30	natur
			2	1	2.Kontaktsicherung	PBT-GF15 (CRASTIN SK602)	natur
			1	1	Buchsengehäuse	PBT-GF15 (CRASTIN SK602)	blau
8 365 354	2-963645-2	B	4	1	Schutzkappe	PBT, (CRASTIN S600)	natur
			3	1	Dichtung	LIQUID SILICON RUBBER MVQ 30	natur
			2	1	2.Kontaktsicherung	PBT-GF15 (CRASTIN SK602)	natur
			1	1	Buchsengehäuse	PBT-GF15 (CRASTIN SK602)	natur
8 365 352	1-963645-2	A	4	1	Schutzkappe	PBT, (CRASTIN S600)	schwarz
			3	1	Dichtung	LIQUID SILICON RUBBER MVQ 30	natur
			2	1	2.Kontaktsicherung	PBT-GF15 (CRASTIN SK602)	natur
			1	1	Buchsengehäuse	PBT-GF15 (CRASTIN SK602)	schwarz

1 : 1

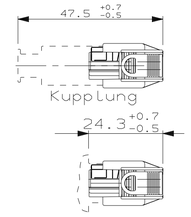

NUR FÜR BMW

ZEICHNUNG GÜLTIG AB ....-....

AMP — AMP DEUTSCHLAND G.m.b.H. Langen b.Ffm.,West Germany

BENENNUNG: Micro Quadlok System
BUCHSENGEHÄUSE, EINZELDICHTUNGS-SYSTEM, 4-polig

K

NICHT TOLERIERTE MASSE	FORMAT	ZEICHNUNGS-NR.
DIN 16901-140 ± 2°	A1	963645

MASSTAB 5:1 (2:1) | BLATT 1 VON 1 | REV. D1

GEZ. KIZILTUG 11.04.92 | GEPR. TEKIN 13.04.92

CAD-ORIGINAL ZEICHNUNG NICHT ÄNDERN

WAR NR. 92-52051-18 | PASSEND ZU 963 663 114-18063-0.4 | VERWENDET FÜR - | NUMMER 963 645

B AI DIST -

AMP-EN-556 REV 10-90

20 JAN 1994 14:26:40 CBS200 <601U53>DEPTS200<CBS200>EDMMOD s_963645_1.c

Компания «ЭлектроПласт» предлагает заключение долгосрочных отношений при поставках импортных электронных компонентов на взаимовыгодных условиях!

Наши преимущества:

- Оперативные поставки широкого спектра электронных компонентов отечественного и импортного производства напрямую от производителей и с крупнейших мировых складов;
- Поставка более 17-ти миллионов наименований электронных компонентов;
- Поставка сложных, дефицитных, либо снятых с производства позиций;
- Оперативные сроки поставки под заказ (от 5 рабочих дней);
- Экспресс доставка в любую точку России;
- Техническая поддержка проекта, помощь в подборе аналогов, поставка прототипов;
- Система менеджмента качества сертифицирована по Международному стандарту ISO 9001;
- Лицензия ФСБ на осуществление работ с использованием сведений, составляющих государственную тайну;
- Поставка специализированных компонентов (Xilinx, Altera, Analog Devices, Intersil, Interpoint, Microsemi, Aeroflex, Peregrine, Syfer, Eurofarad, Texas Instrument, Miteq, Cobham, E2V, MA-COM, Hittite, Mini-Circuits,General Dynamics и др.);

Помимо этого, одним из направлений компании «ЭлектроПласт» является направление «Источники питания». Мы предлагаем Вам помощь Конструкторского отдела:

- Подбор оптимального решения, техническое обоснование при выборе компонента;
- Подбор аналогов;
- Консультации по применению компонента;
- Поставка образцов и прототипов;
- Техническая поддержка проекта;
- Защита от снятия компонента с производства.

Как с нами связаться

Телефон: 8 (812) 309 58 32 (многоканальный)
Факс: 8 (812) 320-02-42
Электронная почта: org@eplast1.ru
Адрес: 198099, г. Санкт-Петербург, ул. Калинина, дом 2, корпус 4, литера А.