THIS DRAWING IS UNPUBLISHED. RELEASED FOR PUBLICATION -,- .
© COPYRIGHT - BY TYCO ELECTRONICS CORPORATION. ALL RIGHTS RESERVED.

LOC	DIST
H	—

REVISIONS

P	LTR	DESCRIPTION	DATE	DWN	APVD
	C	ECO-11-024491	13DEC11	SY	MQW

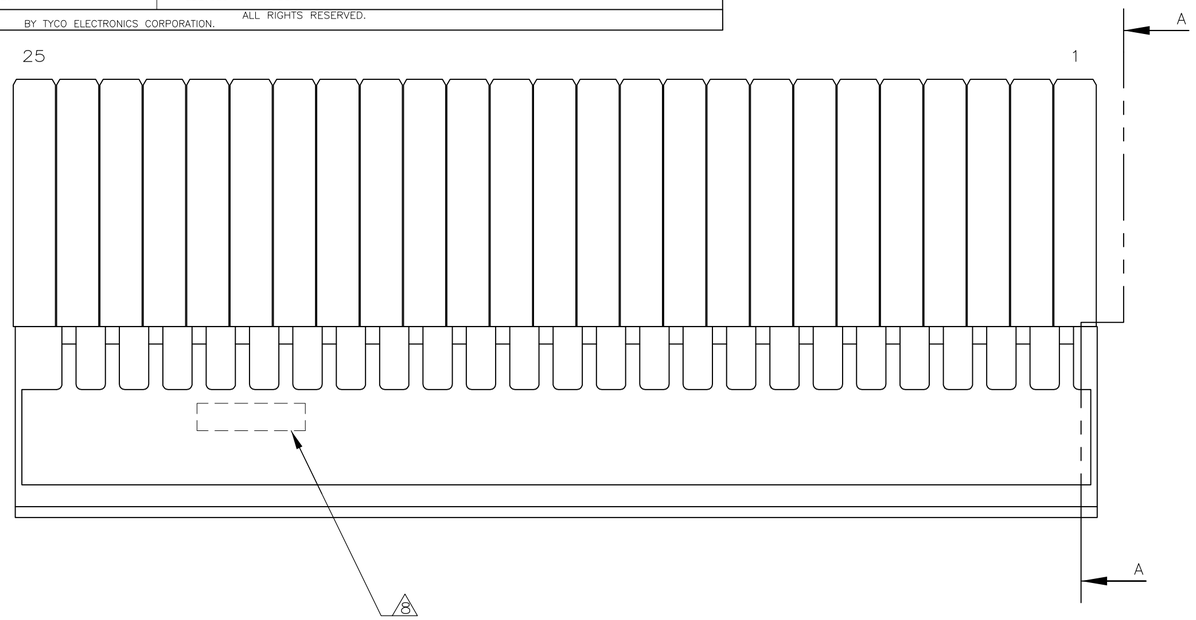

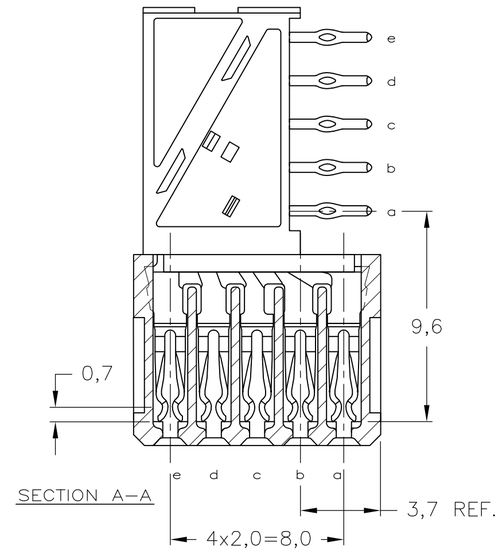

SECTION A–A

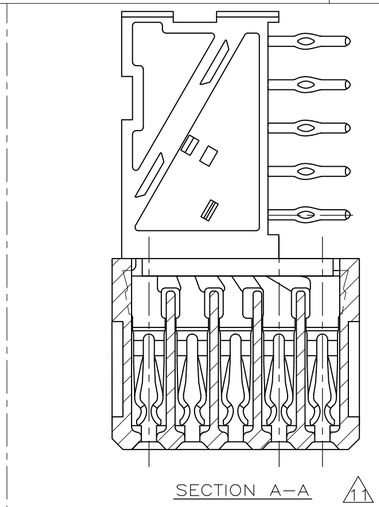

SECTION A–A 11

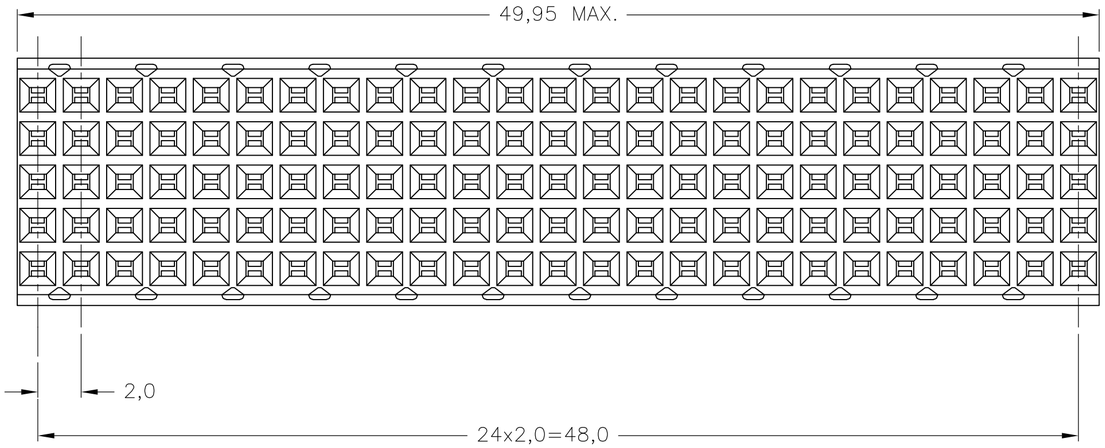

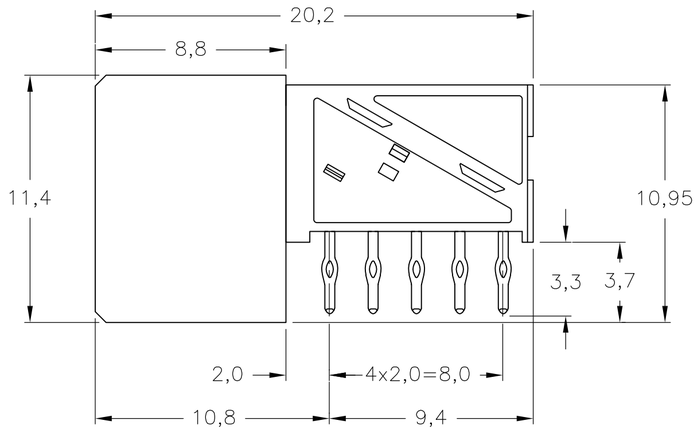

1857990

NOTES:

1. MATERIAL CONTACT; PHOSPHORBRONZE
   MATERIAL HOUSING; GLASSFILLED POLYESTER (GRAY)
   UL–RATING 94V0.
2. GENERAL PLATING SPECIFICATION: UNDERPLATING (ENTIRE CONTACT): 1,27µm NICKEL MIN.
   AND COMPLIANT PIN SECTION: 0,5µm TIN MIN.
   FOR PLATING OF MATING SURFACES SEE APPLICABLE SPECIFICATION REFERENCE FOR
   EACH DASH NUMBER.
3. CONFORMS TO ALL TESTING ACCORDING IEC 61076–4–101 PERFORMANCE LEVEL 2.
4. CONFORMS TO ALL TESTING ACCORDING IEC 61076–4–101 PERFORMANCE LEVEL 1.
5. CONNECTOR TESTED AND QUALIFIED AGAINST TELCORDIA GR–1217–CORE QUALITY LEVEL III,
   CENTRAL OFFICE APPLICATIONS.
6. CONNECTOR TESTED AND QUALIFIED AGAINST TELCORDIA GR–1217–CORE QUALITY LEVEL III,
   UNCONTROLLED ENVIRONMENT APPLICATIONS.
7. CONNECTOR LUBRICATED WITH TELCORDIA GR–1217–CORE APPROVED LUBRICANT.
8. CONNECTOR PRINTED WITH PARTNUMBER AND DATECODE
   THE MARKING CAN APPEAR ON THE FRONT SIDE OR ON THE BACK SIDE.
9. PLATED–THROUGH HOLES AT 2x2mm SQUARE GRID. 125 HOLES
10. FITS WITH INTEGRATED GROUND RETURN UPPERSHIELD, BASIC P.N. 5338109
    AND INTEGRATED GROUND RETURN LOWERSHIELD, BASIC P.N. 5338110
11. CONNECTOR ASSEMBLED WITH REDESIGNED CONTACTS.

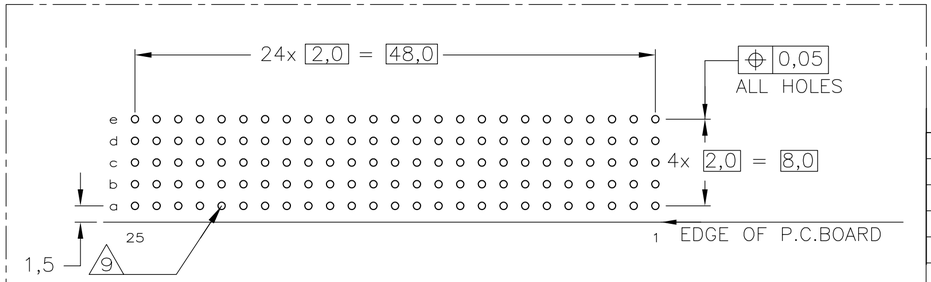

SCALE 2,5:1
COMPONENT SIDE AS SHOWN
RECOMMENDED PCB–HOLE LAY–OUT

P.C.B. HOLE DIM. COMPLIANT PIN
FOR DETAILS SEE
APPLICATION SPECIFICATION

2 6 7	1	1–1857990–9 11
2 5 7	1	1857990–9 11
2 4	1	1857990–4 11
2 3	1	1857990–1 11
FINISH	MATERIAL	PARTNUMBER

THIS DRAWING IS A CONTROLLED DOCUMENT.

DIMENSIONS: mm

TOLERANCES UNLESS OTHERWISE SPECIFIED:
0 PLC ± –
1 PLC ± –
2 PLC ± –
3 PLC ± –
4 PLC ± –
ANGLES ± –
±0.2

MATERIAL –
FINISH –

DWN	J.van Hoek	23AUG2007
CHK	J.Broeksteeg	23AUG2007
APVD	B.Mooij	23AUG2007
PRODUCT SPEC	108–19082	
APPLICATION SPEC	114–19029	
WEIGHT	–	

Tyco Electronics
Tyco Electronics Corporation
's–Hertogenbosch,5222AR–32

NAME
Z–PACK 2mm HM TYPE B25
125 POS. FEMALE CONNECTOR
–

SIZE	CAGE CODE	DRAWING NO	RESTRICTED TO
A2	00779	C–1857990	–

CUSTOMER DRAWING | SCALE 4:1 | SHEET 1 OF 1 | REV C

AMP 1471–9 REV 31MAR2000

Компания «ЭлектроПласт» предлагает заключение долгосрочных отношений при поставках импортных электронных компонентов на взаимовыгодных условиях!

Наши преимущества:

- Оперативные поставки широкого спектра электронных компонентов отечественного и импортного производства напрямую от производителей и с крупнейших мировых складов;
- Поставка более 17-ти миллионов наименований электронных компонентов;
- Поставка сложных, дефицитных, либо снятых с производства позиций;
- Оперативные сроки поставки под заказ (от 5 рабочих дней);
- Экспресс доставка в любую точку России;
- Техническая поддержка проекта, помощь в подборе аналогов, поставка прототипов;
- Система менеджмента качества сертифицирована по Международному стандарту ISO 9001;
- Лицензия ФСБ на осуществление работ с использованием сведений, составляющих государственную тайну;
- Поставка специализированных компонентов (Xilinx, Altera, Analog Devices, Intersil, Interpoint, Microsemi, Aeroflex, Peregrine, Syfer, Eurofarad, Texas Instrument, Miteq, Cobham, E2V, MA-COM, Hittite, Mini-Circuits,General Dynamics и др.);

Помимо этого, одним из направлений компании «ЭлектроПласт» является направление «Источники питания». Мы предлагаем Вам помощь Конструкторского отдела:

- Подбор оптимального решения, техническое обоснование при выборе компонента;
- Подбор аналогов;
- Консультации по применению компонента;
- Поставка образцов и прототипов;
- Техническая поддержка проекта;
- Защита от снятия компонента с производства.

Как с нами связаться

Телефон: 8 (812) 309 58 32 (многоканальный)
Факс: 8 (812) 320-02-42
Электронная почта: org@eplast1.ru
Адрес: 198099, г. Санкт-Петербург, ул. Калинина, дом 2, корпус 4, литера А.