THIS DRAWING IS UNPUBLISHED. RELEASED FOR PUBLICATION 20
© COPYRIGHT 20 BY - ALL RIGHTS RESERVED.

LOC	DIST
-	-

REVISIONS

P	LTR	DESCRIPTION	DATE	DWN	APVD
	A	RELEASED PER ECO-14-017426	10DEC2014	-	-
	A1	REVISED PER ECO-19-004404	23APR2019	DF	JM

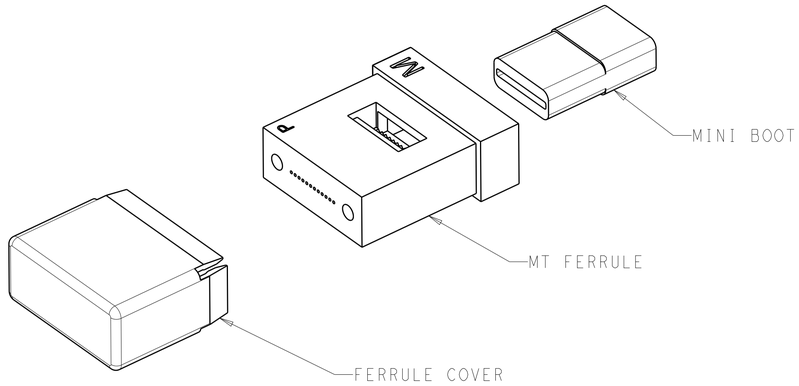

2102866-1 △3
RECEPTACLE (BACKPLANE) KIT

△1 MATERIAL:
MT FERRULE: THERMOPLASTIC, PER ASTM D4067
MINI BOOT: VULCANIZED THERMPLASTIC POLYOLEFIN
FERRULE COVER: ABS THERMOPLASTIC PER ASTM D4673
SPRING: 300 SERIES STAINLESS STEEL WIRE, PER ASTM A313
PIN HOLDER: 300 SERIES STAINLESS STEEL, PER ASTM A666
PINS: 400 SERIES STAINLESS STEEL, PER ASTM A276

△2 FINISH:
SPRING: PASSIVATED

△3 UNASSEMBLIED RECEPTACLE FIBER OPTIC KIT
CONTAINING THE MT FERRULE, MINI-BOOT AND FERRULE COVER
USE WITH RECEPTACLE (BACKPLANE) CONNECTOR KITS:
VITA 66.1: 2000973-1
VITA 66.4: 2226880-1

△4 UNASSEMBLIED PLUG FIBER OPTIC KIT,
CONTAINING MT FERRULE, MINI-BOOT, PIN HOLDER, SPRING AND FERRULE COVER
USE WITH PLUG (MODULE) CONNECTOR KITS:
VITA 66.1: 2000974-1
VITA 66.4: 2226881-1

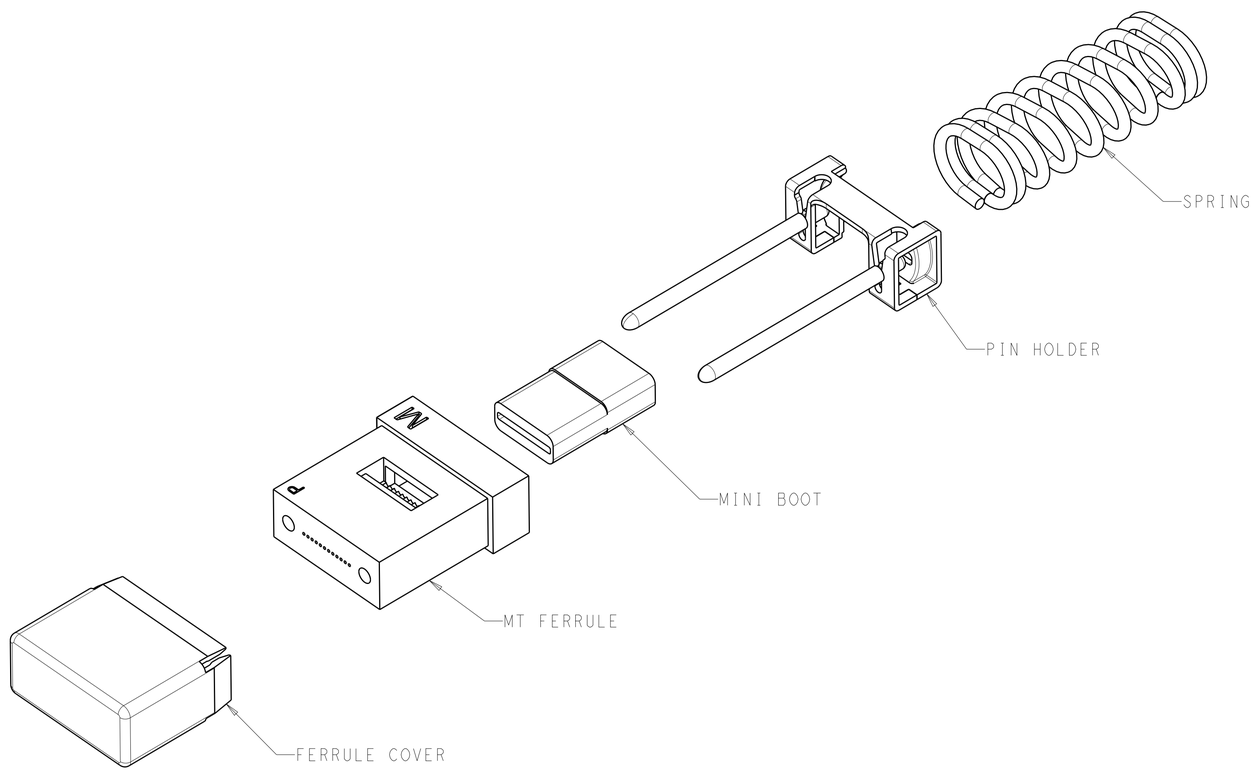

2102866-2 △4
PLUG (MODULE) KIT

MT FERRULE TYPE	COMMENTS	PART NUMBER
MULTI-MODE, 12-FIBER, STANDARD GRADE	UNASSEMBLED PLUG KIT △4	2102866-2
MULTI-MODE, 12-FIBER, STANDARD-GRADE	UNASSEMBLED RECEPTACLE KIT △3	2102866-1

THIS DRAWING IS A CONTROLLED DOCUMENT.

DIMENSIONS: mm

TOLERANCES UNLESS OTHERWISE SPECIFIED:
0 PLC ±-
1 PLC ±-
2 PLC ±0.13
3 PLC ±0.013
4 PLC ±-
ANGLES ±1

MATERIAL △1
FINISH △2

DWN D. FABIAN 09FEB2012
CHK -
APVD -
PRODUCT SPEC 108-2247
APPLICATION SPEC 114-32050
WEIGHT -

TE Connectivity

NAME MT FERRULE KIT, 12 FIBER, MM 50/125, STANDARD GRADE FIBER OPTIC

SIZE	CAGE CODE	DRAWING NO	RESTRICTED TO
A1	00779	C-2102866	-

Customer Drawing

SCALE	SHEET	OF	REV
8:1	1	1	A1

Компания «ЭлектроПласт» предлагает заключение долгосрочных отношений при поставках импортных электронных компонентов на взаимовыгодных условиях!

Наши преимущества:

- Оперативные поставки широкого спектра электронных компонентов отечественного и импортного производства напрямую от производителей и с крупнейших мировых складов;
- Поставка более 17-ти миллионов наименований электронных компонентов;
- Поставка сложных, дефицитных, либо снятых с производства позиций;
- Оперативные сроки поставки под заказ (от 5 рабочих дней);
- Экспресс доставка в любую точку России;
- Техническая поддержка проекта, помощь в подборе аналогов, поставка прототипов;
- Система менеджмента качества сертифицирована по Международному стандарту ISO 9001;
- Лицензия ФСБ на осуществление работ с использованием сведений, составляющих государственную тайну;
- Поставка специализированных компонентов (Xilinx, Altera, Analog Devices, Intersil, Interpoint, Microsemi, Aeroflex, Peregrine, Syfer, Eurofarad, Texas Instrument, Miteq, Cobham, E2V, MA-COM, Hittite, Mini-Circuits,General Dynamics и др.);

Помимо этого, одним из направлений компании «ЭлектроПласт» является направление «Источники питания». Мы предлагаем Вам помощь Конструкторского отдела:

- Подбор оптимального решения, техническое обоснование при выборе компонента;
- Подбор аналогов;
- Консультации по применению компонента;
- Поставка образцов и прототипов;
- Техническая поддержка проекта;
- Защита от снятия компонента с производства.

Как с нами связаться

Телефон: 8 (812) 309 58 32 (многоканальный)
Факс: 8 (812) 320-02-42
Электронная почта: org@eplast1.ru
Адрес: 198099, г. Санкт-Петербург, ул. Калинина, дом 2, корпус 4, литера А.