# QLM Fan Vibration Sleeves

**Material:** TPE (Thermoplastic Elastomer) RoHS Compliant
**Color:** Black
**Hardness:** ca 70° Shore A
**Fire Resistance:** UL94-V0

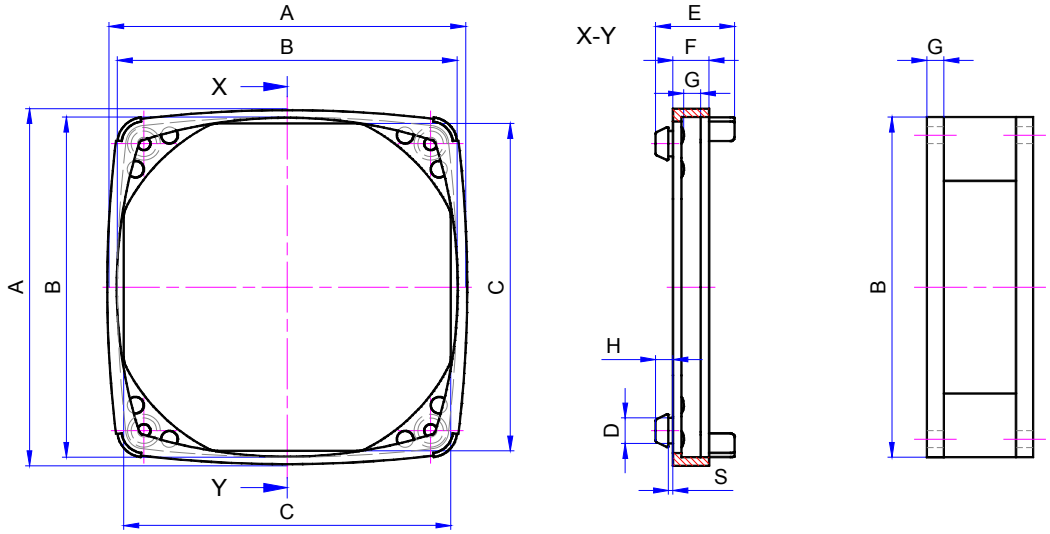


Ordering Information: **QLM** – **40** – **20** – **10 or 20**

Series | Fan Size B | Fan Flange Thickness | 10 = panel thickness from 0.75 to 1.25mm; 20 = panel thickness from 1.50 to 2.50mm

***CUSTOM SIZES AVAILABLE BY REQUEST***

| Part Number | A Inch / mm | B Inch / mm | C Inch / mm | D Inch / mm | E Inch / mm | F Inch / mm | G Inch / mm | H Inch / mm | S Inch / mm | PANEL THICKNESS Inch / mm |
|---|---|---|---|---|---|---|---|---|---|---|
| **QLM-40-20-10** | 1.692 / 43 | 1.574 / 40 | 1.496 / 38 | .177 / 4.5 | .581 / 14.75 | .207 / 5.25 | .008 / 2.0 | .138 / 3.5 | .039 / 1.0 | .030 / .75 - .049 / 1.25 |
| **QLM-40-20-20** | 1.692 / 43 | 1.574 / 40 | 1.496 / 38 | .177 / 4.5 | .620 / 15.75 | .207 / 5.25 | .008 / 2.0 | .178 / 4.5 | .079 / 2.0 | .059 / 1.5 - .098 / 2.5 |
| **QLM-60-30-10** | 2.520 / 64 | 2.362 / 60 | 2.283 / 58 | .197 / 5.0 | .689 / 17.5 | .295 / 7.5 | .008 / 2.0 | .157 / 4.0 | .039 / 1.0 | .030 / .75 - .049 / 1.25 |
| **QLM-60-30-20** | 2.520 / 64 | 2.362 / 60 | 2.283 / 58 | .197 / 5.0 | .728 / 18.5 | .295 / 7.5 | .118 / 3.0 | .197 / 5.0 | .079 / 2.0 | .059 / 1.5 - .098 / 2.5 |
| **QLM-80-40-10** | 3.307 / 84 | 3.150 / 80 | 3.031 / 77 | .228 / 5.8 | .728 / 18.5 | .335 / 8.5 | .157 / 4.0 | .157 / 4.0 | .039 / 1.0 | .030 / .75 - .049 / 1.25 |
| **QLM-80-40-20** | 3.307 / 84 | 3.150 / 80 | 3.031 / 77 | .228 / 5.8 | .768 / 19.5 | .335 / 8.5 | .157 / 4.0 | .197 / 5.0 | .079 / 2.0 | .059 / 1.5 - .098 / 2.5 |
| **QLM-80-50-10** | 3.307 / 84 | 3.150 / 80 | 3.031 / 77 | .228 / 5.8 | .807 / 20.5 | .374 / 9.5 | .197 / 5.0 | .157 / 4.0 | .039 / 1.0 | .030 / .75 - .049 / 1.25 |
| **QLM-80-50-20** | 3.307 / 84 | 3.150 / 80 | 3.031 / 77 | .228 / 5.8 | .846 / 21.5 | .374 / 9.5 | .197 / 5.0 | .197 / 5.0 | .079 / 2.0 | .059 / 1.5 - .098 / 2.5 |
| **QLM-92-40-10** | 3.819 / 97 | 3.622 / 92 | 3.504 / 89 | .236 / 6.0 | .768 / 19.5 | .374 / 9.5 | .157 / 4.0 | .157 / 4.0 | .039 / 1.0 | .030 / .75 - .049 / 1.25 |
| **QLM-92-40-20** | 3.819 / 97 | 3.622 / 92 | 3.504 / 89 | .236 / 6.0 | .807 / 20.5 | .374 / 9.5 | .157 / 4.0 | .197 / 5.0 | .079 / 2.0 | .059 / 1.5 - .098 / 2.5 |
| **QLM-92-50-10** | 3.819 / 97 | 3.622 / 92 | 3.504 / 89 | .236 / 6.0 | .846 / 21.5 | .413 / 10.5 | .197 / 5.0 | .157 / 4.0 | .039 / 1.0 | .030 / .75 - .049 / 1.25 |
| **QLM-92-50-20** | 3.819 / 97 | 3.622 / 92 | 3.504 / 89 | .236 / 6.0 | .886 / 22.5 | .413 / 10.5 | .197 / 5.0 | .197 / 5.0 | .079 / 2.0 | .059 / 1.5 - .098 / 2.5 |
| **QLM-119-40-10** | 4.921 / 125 | 4.685 / 119 | 4.567 / 116 | .315 / 8.0 | .866 / 22.0 | .374 / 9.5 | .157 / 4.0 | .177 / 4.5 | .039 / 1.0 | .030 / .75 - .049 / 1.25 |
| **QLM-119-40-20** | 4.921 / 125 | 4.685 / 119 | 4.567 / 116 | .315 / 8.0 | .906 / 23.0 | .374 / 9.5 | .157 / 4.0 | .217 / 5.5 | .079 / 2.0 | .059 / 1.5 - .098 / 2.5 |
| **QLM-119-50-10** | 4.921 / 125 | 4.685 / 119 | 4.567 / 116 | .315 / 8.0 | .945 / 24.0 | .413 / 10.5 | .197 / 5.0 | .177 / 4.5 | .039 / 1.0 | .030 / .75 - .049 / 1.25 |
| **QLM-119-50-20** | 4.921 / 125 | 4.685 / 119 | 4.567 / 116 | .315 / 8.0 | .984 / 25.0 | .413 / 10.5 | .197 / 5.0 | .217 / 5.5 | .079 / 2.0 | .059 / 1.5 - .098 / 2.5 |
| **QLM-119-60-10** | 4.921 / 125 | 4.685 / 119 | 4.567 / 116 | .315 / 8.0 | 1.024 / 26.0 | .453 / 11.5 | .236 / 6.0 | .177 / 4.5 | .039 / 1.0 | .030 / .75 - .049 / 1.25 |
| **QLM-119-60-20** | 4.921 / 125 | 4.685 / 119 | 4.567 / 116 | .315 / 8.0 | 1.063 / 27.0 | .453 / 11.5 | .236 / 6.0 | .217 / 5.5 | .079 / 2.0 | .059 / 1.5 - .098 / 2.5 |


7610 Jenther Drive,
Mentor, OH 44060
Phone: 1-440-951-3300
Fax: 1-440-951-7252

**Qualtek** Electronics Corporation

E-Mail: mailbox@qualtekusa.com
Web: www.qualtekusa.com

Компания «ЭлектроПласт» предлагает заключение долгосрочных отношений при поставках импортных электронных компонентов на взаимовыгодных условиях!

Наши преимущества:

- Оперативные поставки широкого спектра электронных компонентов отечественного и импортного производства напрямую от производителей и с крупнейших мировых складов;
- Поставка более 17-ти миллионов наименований электронных компонентов;
- Поставка сложных, дефицитных, либо снятых с производства позиций;
- Оперативные сроки поставки под заказ (от 5 рабочих дней);
- Экспресс доставка в любую точку России;
- Техническая поддержка проекта, помощь в подборе аналогов, поставка прототипов;
- Система менеджмента качества сертифицирована по Международному стандарту ISO 9001;
- Лицензия ФСБ на осуществление работ с использованием сведений, составляющих государственную тайну;
- Поставка специализированных компонентов (Xilinx, Altera, Analog Devices, Intersil, Interpoint, Microsemi, Aeroflex, Peregrine, Syfer, Eurofarad, Texas Instrument, Miteq, Cobham, E2V, MA-COM, Hittite, Mini-Circuits,General Dynamics и др.);

Помимо этого, одним из направлений компании «ЭлектроПласт» является направление «Источники питания». Мы предлагаем Вам помощь Конструкторского отдела:

- Подбор оптимального решения, техническое обоснование при выборе компонента;
- Подбор аналогов;
- Консультации по применению компонента;
- Поставка образцов и прототипов;
- Техническая поддержка проекта;
- Защита от снятия компонента с производства.

**Как с нами связаться**

**Телефон:** 8 (812) 309 58 32 (многоканальный)
**Факс:** 8 (812) 320-02-42
**Электронная почта:** org@eplast1.ru
**Адрес:** 198099, г. Санкт-Петербург, ул. Калинина, дом 2, корпус 4, литера А.