US PATENT NO. 5,656,985 6,297,720B1 6,297,721B1
6,320,489B1 6,344,785B1 6,662,431B1

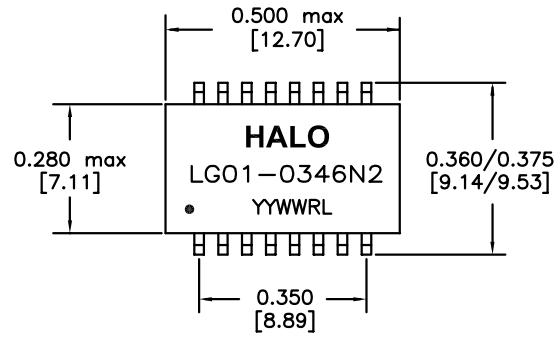

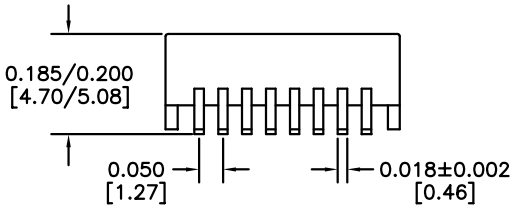

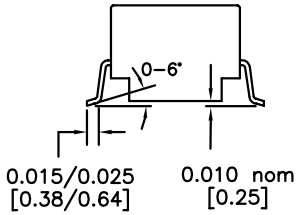

DIMENSIONS: Inch [mm]
CO-PLANARITY: 0.004 [0.10]
TOLERANCES: ±0.005 INCH IF NOT SPECIFIED

PART NO. : LG01-0346N2RL

QUAD COMMON MODE CHOKES
RoHS COMPLIANT
COMPATIBLE TO LEAD-FREE SOLDERING PROCESS CONDITION PER IPC/JEDEC J-STD-020C
OPTIMIZED FOR TELECOM APPLICATIONS
OPERATING TEMPERATURE -40/+85°C

ELECTRICAL SPECIFICATIONS @25° C

OCL (100KHz,50mV)	35µH min
DCR	0.3Ω max
Cw/w	15pF max
ISOLATION	500Vrms

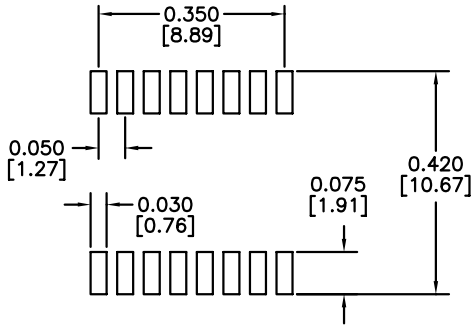

RECOMMENDED SOLDER PAD LAYOUT

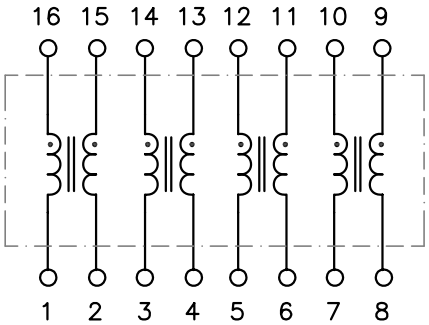

TYPICAL IMPEDANCE CURVE

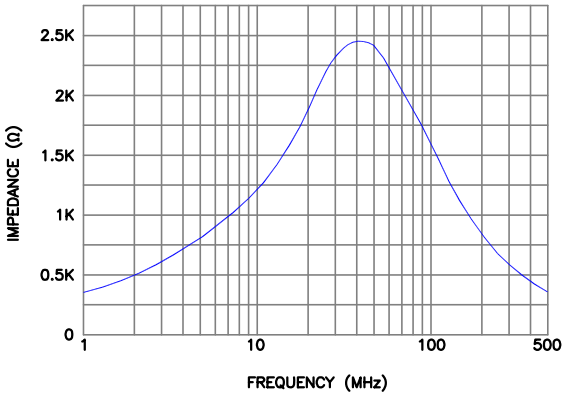

HALO/PBL	TITLE	COMMON MODE CHOKES	SIGNATURES		DATE	REV.	DESC.	DATE
	FOR	DATA LINE FILTERING	DRAWN	LI ZHI ZHONG	6/23/05	A	FIRST ISSUE	6/23/05
	PART NO.	LG01-0346N2RL	CHECKED	LEI KEONG	7/28/10	B	UPDATE	10/24//05
CALIFORNIA, USA KOWLOON, HONG KONG SINGAPORE	SCALE NONE	PAGE 1 OF 1	APPROVED	PETER LU	7/28/10	C	PROD. RELEASE	7/28/10
			FILE	LG01-346RL.DWG				

Компания «ЭлектроПласт» предлагает заключение долгосрочных отношений при поставках импортных электронных компонентов на взаимовыгодных условиях!

Наши преимущества:

- Оперативные поставки широкого спектра электронных компонентов отечественного и импортного производства напрямую от производителей и с крупнейших мировых складов;
- Поставка более 17-ти миллионов наименований электронных компонентов;
- Поставка сложных, дефицитных, либо снятых с производства позиций;
- Оперативные сроки поставки под заказ (от 5 рабочих дней);
- Экспресс доставка в любую точку России;
- Техническая поддержка проекта, помощь в подборе аналогов, поставка прототипов;
- Система менеджмента качества сертифицирована по Международному стандарту ISO 9001;
- Лицензия ФСБ на осуществление работ с использованием сведений, составляющих государственную тайну;
- Поставка специализированных компонентов (Xilinx, Altera, Analog Devices, Intersil, Interpoint, Microsemi, Aeroflex, Peregrine, Syfer, Eurofarad, Texas Instrument, Miteq, Cobham, E2V, MA-COM, Hittite, Mini-Circuits,General Dynamics и др.);

Помимо этого, одним из направлений компании «ЭлектроПласт» является направление «Источники питания». Мы предлагаем Вам помощь Конструкторского отдела:

- Подбор оптимального решения, техническое обоснование при выборе компонента;
- Подбор аналогов;
- Консультации по применению компонента;
- Поставка образцов и прототипов;
- Техническая поддержка проекта;
- Защита от снятия компонента с производства.

Как с нами связаться

Телефон: 8 (812) 309 58 32 (многоканальный)
Факс: 8 (812) 320-02-42
Электронная почта: org@eplast1.ru
Адрес: 198099, г. Санкт-Петербург, ул. Калинина, дом 2, корпус 4, литера А.