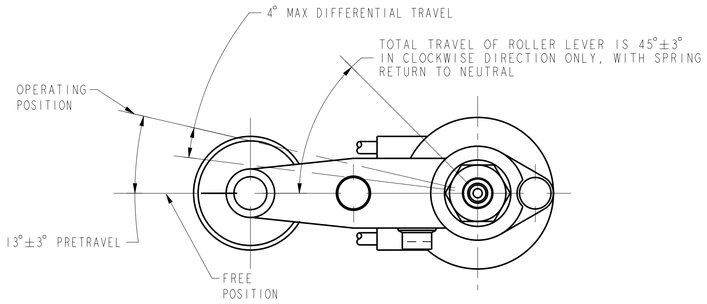


CHARACTERISTICS

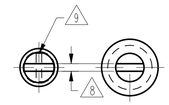


ROLLER LEVER MAY BE ADJUSTED FOR AN INFINITE NUMBER OF POSITIONS THRU 360°. ADJUSTMENT IS MADE BY LOOSENING THE LOCK NUT AND THEN THE SCREW AND TURNING GEAR UNTIL LEVER IS IN DESIRED POSITION. SCREW AND LOCK NUT ON SHAFT IS THEN TIGHTENED TO POSITIVELY LOCK LEVER IN POSITION.

LEVER ADJUSTMENT DETAIL
SCALE 2:1

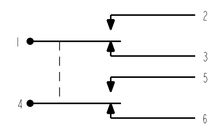


CIRCUIT DIAGRAM

VIEW A–A

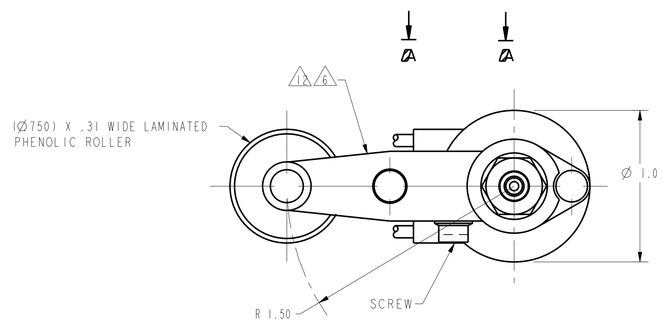


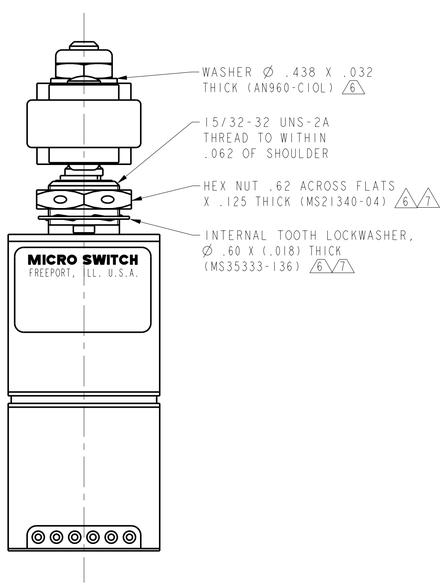


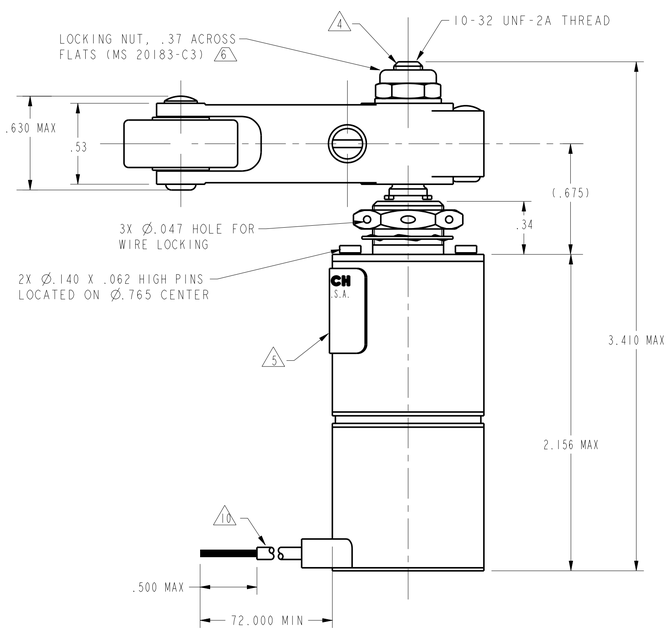


## SPECIFICATION DETAILS:

M 31EN11-6

| | |
|---|---|
| **STANDARD:** | CONFORMS TO MS21320-1 (MIL-PRF-8805/48), EXCEPT AS NOTED |
| **CONSTRUCTION:** | |
| ENCLOSURE DESIGN | RESILIENT SEAL PER MIL-PRF-8805, SYMBOL 4 |
| CONTACT MATERIAL & CONFIGURATION | SMOOTH SILVER CONTACTS |
| CIRCUIT CONFIGURATION | 2 SPDT |
| TERMINATION | LEADWIRE PER MIL-W-22759/7 |
| WEIGHT | 9.5 OZ MAX |
| EXPOSED METALS | CORROSION RESISTANT STAINLESS STEEL 1 |
| **ELECTRICAL CHARACTERISTICS:** | |
| ELECTRICAL RATINGS<br>-SEA LEVEL<br>-50,000 FEET | VOLTAGE / RESISTIVE / LOAD INDUCTIVE / MOTOR<br>28 VDC / 5A / 3A / 4A<br>28 VDC / 5A / 2A |
| DIELECTRIC STRENGTH & INSULATION RESISTANCE<br>-BETWEEN TERMINALS AND EXPOSED NON-CURRENT CARRYING METAL<br>-BETWEEN TERMINALS OF MUTUALLY INSULATED CIRCUITS<br>-BETWEEN ALL UNCONNECTED TERMINALS OF THE SAME POLE | DIELECTRIC STRENGTH (≈ 60 Hz. FOR 5 SECONDS) / INSULATION RESISTANCE (500 VDC ±10%)<br>1000 V Rms, 500µ.A (MAX. LEAKAGE) / 1000 Meghoms MIN<br>" / "<br>" / " |
| SWITCH RESISTANCE | N/A |
| RECOMMENDATION OR USE IN APPLICATIONS LESS THAN .5 amps AND/OR 12 volts | NO 3 |
| **MECHANICAL CHARACTERISTICS:** | |
| CHARACTERISTICS:<br>OPERATING TORQUE<br>FULL OVERTRAVEL TORQUE<br>RELEASE TORQUE<br>FREE POSITION<br>PRETRAVEL<br>DIFFERENTIAL TRAVEL<br>OVERTRAVEL | <br>12-25 IN-LBS<br>40 IN-LBS MAX<br>9 IN-LBS MIN<br>SEE DETAIL |
| MOUNTING STRENGTH | 15 IN-LBS |
| ACTUATOR STRENGTH | 10 LBS APPLIES IN A DIRECTION TO CAUSE SWITCH ACTUATION |
| **LIFE:** | |
| MECHANICAL LIFE | 25,000 MIN. PER MIL-PRF-8805/48 1 |
| ELECTRICAL LIFE AT FULL RATED LOAD | 25,000 MIN. PER MIL-PRF-8805/48 1 |
| **ENVIRONMENTAL:** | |
| TEMPERATURE RANGE | -55 C TO +85 C |
| ALTITUDE RANGE | SEA LEVEL TO 50,000 FEET |
| SHOCK | PER MIL-PRF-8805 SYMBOL M - 100 g |
| VIBRATION | PER MIL-PRF-8805 SYMBOL I - 10-500 Hz. & 10 g peak |
| MOISTURE RESISTANCE | PER MIL-PRF-8805 |
| THERMAL SHOCK | PER MIL-PRF-8805 |
| SALT SPRAY | PER MIL-PRF-8805 |

NOTES
1. UNLESS OTHERWISE NOTED
2 - SWITCH SEALED PER MIL-PRF-8805, SYMBOL 4
3. CONTACT HONEYWELL-MICRO SWITCH IF ADDITIONAL INFORMATION ON LOW ENERGY LOADS IS REQUIRED OR FOR HELP WITH SPECIFIC APPLICATIONS
4. DO NOT APPLY MORE THAN 20-25 INCH-POUNDS OF TORQUE WHEN TIGHTENING LOCKING NUT
5. CIRCUIT DIAGRAM, CATALOG LISTING AND MILITARY STANDARD NO. MS 21320-1 ARE SHOWN ON NAMEPLATE
6. HARDWARE MAY BE PACKAGED UNASSEMBLED PER MIL-PRF-8805
7. REPLACEMENT MOUNTING HARDWARE - PACKET 19PA10
8. .050 WIDE X .050 DEEP SLOT
9. Ø.037 HOLE FOR WIRE LOCKING
10. 6X NO 20 LEAD WIRE PER MIL-W-22759/7 MARKED WITH CIRCUIT IDENTIFICATION AND WIRE GAUGE (1-20, 2-20 ETC) PER MIL-W-5088
11. LIFE RATINGS ARE PER MIL-PRF-8805 REQUIREMENTS. ACTUAL LIFE EXCEEDS RATED LIFE. CONTACT HONEYWELL-MICRO SWITCH FOR ADDITIOINAL DATA
12. DIE CAST ALUMINUM

THIRD ANGLE PROJECTION
SCALE 2 : 1
DO NOT SCALE PRINT
UNLESS OTHERWISE SPECIFIED TOLERANCES ARE
ONE PLACE (.0) ±.030
TWO PLACE (.00) ±.015
THREE PLACE (.000) ±.005
ANGLES ±
WEIGHT -

THIS DRAWING COVERS A PROPRIETARY ITEM AND IS THE PROPERTY OF MICRO SWITCH, A DIVISION OF HONEYWELL. THIS DRAWING IS NOT TO BE COPIED OR USED WITHOUT THE APPROVAL OF MICRO SWITCH.

FED. MFG. CODE 91929
MICRO SWITCH a Honeywell Division

SWITCH - ENCLOSED

CATALOG LISTING 31EN11-6
MILITARY STD PART NUMBER MS21320-1

ANSI Y14.5M-1982 APPLIES

31EN11-6 | PAGE 1 OF 1 | RELEASE NO. SR-5323 | REPLACES -
M | DRAWING NUMBER | ISSUE 39 | CHECK
REVISIONS A 204326 TSM 8NOV01
CHECK | CHECK SAV 8NOV01 | CHECK TSM 8NOV01 | DRAWN | PTC/CAD 2D

Компания «ЭлектроПласт» предлагает заключение долгосрочных отношений при поставках импортных электронных компонентов на взаимовыгодных условиях!

Наши преимущества:

- Оперативные поставки широкого спектра электронных компонентов отечественного и импортного производства напрямую от производителей и с крупнейших мировых складов;
- Поставка более 17-ти миллионов наименований электронных компонентов;
- Поставка сложных, дефицитных, либо снятых с производства позиций;
- Оперативные сроки поставки под заказ (от 5 рабочих дней);
- Экспресс доставка в любую точку России;
- Техническая поддержка проекта, помощь в подборе аналогов, поставка прототипов;
- Система менеджмента качества сертифицирована по Международному стандарту ISO 9001;
- Лицензия ФСБ на осуществление работ с использованием сведений, составляющих государственную тайну;
- Поставка специализированных компонентов (Xilinx, Altera, Analog Devices, Intersil, Interpoint, Microsemi, Aeroflex, Peregrine, Syfer, Eurofarad, Texas Instrument, Miteq, Cobham, E2V, MA-COM, Hittite, Mini-Circuits,General Dynamics и др.);

Помимо этого, одним из направлений компании «ЭлектроПласт» является направление «Источники питания». Мы предлагаем Вам помощь Конструкторского отдела:

- Подбор оптимального решения, техническое обоснование при выборе компонента;
- Подбор аналогов;
- Консультации по применению компонента;
- Поставка образцов и прототипов;
- Техническая поддержка проекта;
- Защита от снятия компонента с производства.

**Как с нами связаться**

**Телефон:** 8 (812) 309 58 32 (многоканальный)
**Факс:** 8 (812) 320-02-42
**Электронная почта:** org@eplast1.ru
**Адрес:** 198099, г. Санкт-Петербург, ул. Калинина, дом 2, корпус 4, литера А.