THIS DRAWING IS UNPUBLISHED. RELEASED FOR PUBLICATION APRIL ,2004.
© COPYRIGHT 2004 By – ALL RIGHTS RESERVED.

LOC	DIST
E	B

REVISIONS

P	LTR	DESCRIPTION	DATE	DWN	APVD
	A1	REVISED PER ECO-11-005033	01APR11	RK	HMR

NOTES:

1. SINGLE PACK IN ACCORDANCE WITH SPEC 107-3275
2. 100 TRAY PACK IN ACCORDANCE WITH SPEC 107-3275
3. 0.08µm Au PLATING OVER 1.27µm Ni PLATING
4. 0.08µm Au PLATING OVER 1.27µm Ni PLATING OVER 0.76µm Cu PLATING
5. 0.76µm Au PLATING OVER 1.27µm Ni PLATING OVER 0.76µm Cu PLATING
6. PASSIVATED
7. WHITE BRONZE PLATING
8. PLATING AS PER BODY, EXCEPT FOR PASSIVATED WHICH IS NICKEL PLATED
9. HAND TOOL 9-1478240-0
10. DIE SET 9-1478242-0
11. FOR TECHNICAL DATA REFER TO YOUR LOCAL TE CONNECTIVITY SALES OFFICE
12. ALL DIMENSIONS ARE NOMINAL FOR REFERENCE ONLY UNLESS OTHERWISE STATED

RECOMMENDED CRIMP SLEEVE A/F HEX

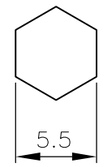

RECOMMENDED CABLE STRIPPING DIM'S

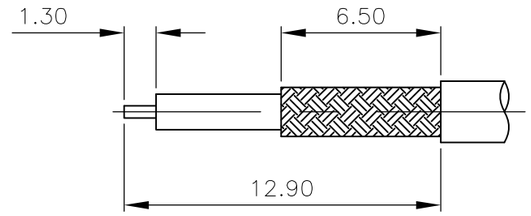

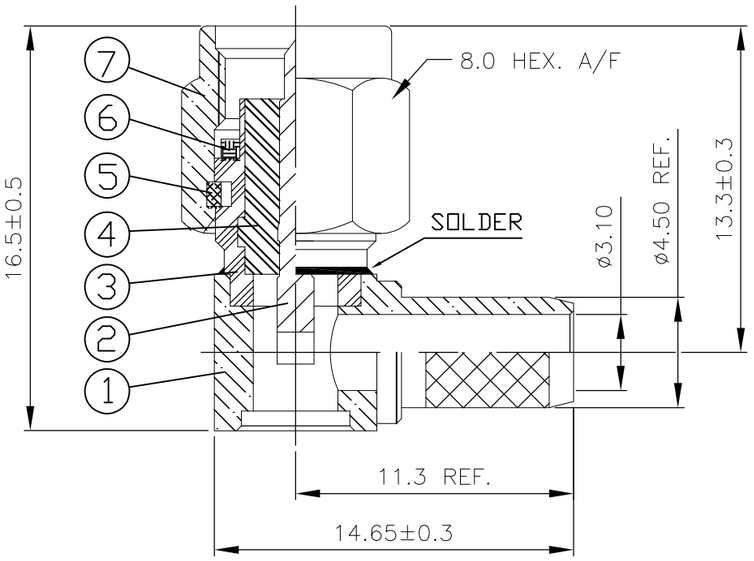

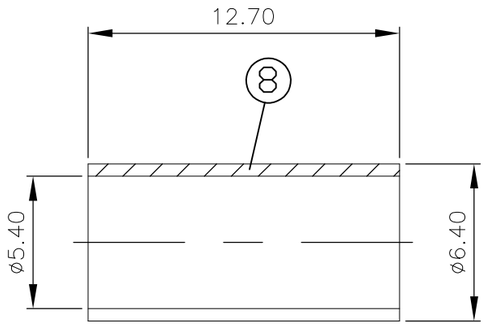

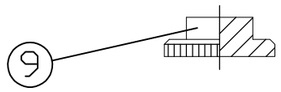

4--1	4--0	3--1	3--0	2--1	2--0	1--1	1--0	MATERIAL	DESCRIPTION	ITEM
1	1	–	–	–	–	–	–	BRASS 7	CAP	9
–	–	1	1	–	–	–	–	BRASS 4	CAP	9
–	–	–	–	1	1	–	–	STAINLESS STEEL 6	CAP	9
–	–	–	–	–	–	1	1	STAINLESS STEEL 3	CAP	9
1	1	1	1	1	1	1	1	BRASS 8	CRIMP SLEEVE	8
1	1	–	–	–	–	–	–	BRASS 7	SHELL	7
–	–	1	1	–	–	–	–	BRASS 4	SHELL	7
–	–	–	–	1	1	–	–	STAINLESS STEEL 6	SHELL	7
–	–	–	–	–	–	1	1	STAINLESS STEEL 3	SHELL	7
1	1	1	1	1	1	1	1	SILICON	GASKET	6
1	1	1	1	1	1	1	1	STAINLESS STEEL	CIRCLIP	5
1	1	1	1	1	1	1	1	PTFE	INSULATOR	4
1	1	–	–	–	–	–	–	BRASS 7	BODY	3
–	–	1	1	–	–	–	–	BRASS 4	BODY	3
–	–	–	–	1	1	–	–	STAINLESS STEEL 6	BODY	3
–	–	–	–	–	–	1	1	STAINLESS STEEL 3	BODY	3
1	1	1	1	1	1	1	1	BRASS 5	CENTER CONTACT	2
1	1	–	–	–	–	–	–	BRASS 7	BODY	1
–	–	1	1	–	–	–	–	BRASS 4	BODY	1
–	–	–	–	1	1	–	–	STAINLESS STEEL 6	BODY	1
–	–	–	–	–	–	1	1	STAINLESS STEEL 3	BODY	1
2	1	2	1	2	1	2	1			
QUANTITY PER ASSY								PARTS LIST		

THIS DRAWING IS A CONTROLLED DOCUMENT.

DIMENSIONS: mm

TOLERANCES UNLESS OTHERWISE SPECIFIED:
0 PLC ±–
1 PLC ±–
2 PLC ±–
3 PLC ±–
4 PLC ±–
ANGLES ±–

MATERIAL: SEE TABLE

FINISH: –

DWN	R.SMITH	10FEB04
CHK	S.PARLOW	10FEB04
APVD	F.WHEELER-KING	10FEB04
PRODUCT SPEC	108-3460	
APPLICATION SPEC	411-3276	
WEIGHT	–	

TE Connectivity

NAME: SMA RIGHT ANGLE CRIMP ATTACHMENT CAPTIVE CONTACT RG58C/U, 141A/U, URM43, URM76, KX15

SIZE	CAGE CODE	DRAWING NO	RESTRICTED TO
A3	00779	C-1478923	–

CUSTOMER DRAWING | SCALE 1:1 | SHEET 1 OF 1 | REV A1

1470-19 (3/11)

Компания «ЭлектроПласт» предлагает заключение долгосрочных отношений при поставках импортных электронных компонентов на взаимовыгодных условиях!

Наши преимущества:

- Оперативные поставки широкого спектра электронных компонентов отечественного и импортного производства напрямую от производителей и с крупнейших мировых складов;
- Поставка более 17-ти миллионов наименований электронных компонентов;
- Поставка сложных, дефицитных, либо снятых с производства позиций;
- Оперативные сроки поставки под заказ (от 5 рабочих дней);
- Экспресс доставка в любую точку России;
- Техническая поддержка проекта, помощь в подборе аналогов, поставка прототипов;
- Система менеджмента качества сертифицирована по Международному стандарту ISO 9001;
- Лицензия ФСБ на осуществление работ с использованием сведений, составляющих государственную тайну;
- Поставка специализированных компонентов (Xilinx, Altera, Analog Devices, Intersil, Interpoint, Microsemi, Aeroflex, Peregrine, Syfer, Eurofarad, Texas Instrument, Miteq, Cobham, E2V, MA-COM, Hittite, Mini-Circuits,General Dynamics и др.);

Помимо этого, одним из направлений компании «ЭлектроПласт» является направление «Источники питания». Мы предлагаем Вам помощь Конструкторского отдела:

- Подбор оптимального решения, техническое обоснование при выборе компонента;
- Подбор аналогов;
- Консультации по применению компонента;
- Поставка образцов и прототипов;
- Техническая поддержка проекта;
- Защита от снятия компонента с производства.

Как с нами связаться

Телефон: 8 (812) 309 58 32 (многоканальный)
Факс: 8 (812) 320-02-42
Электронная почта: org@eplast1.ru
Адрес: 198099, г. Санкт-Петербург, ул. Калинина, дом 2, корпус 4, литера А.