used for: D-SUB

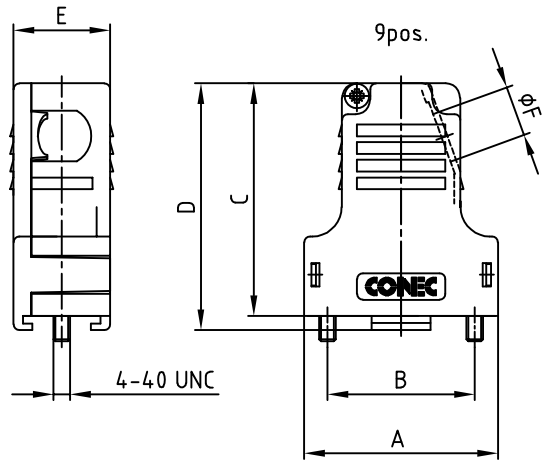

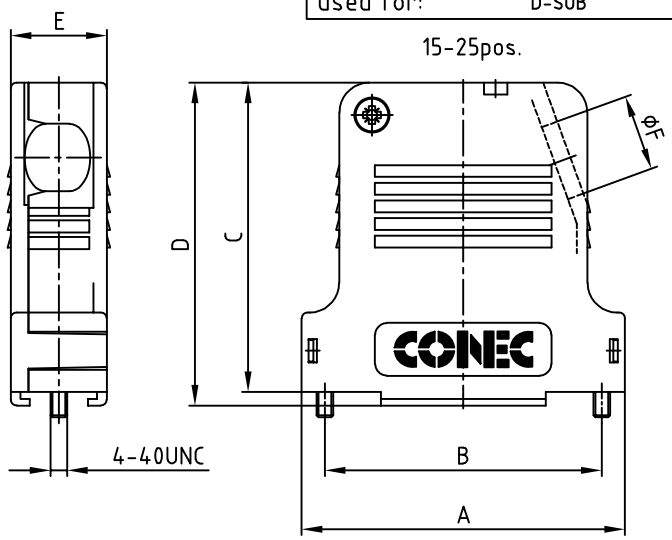

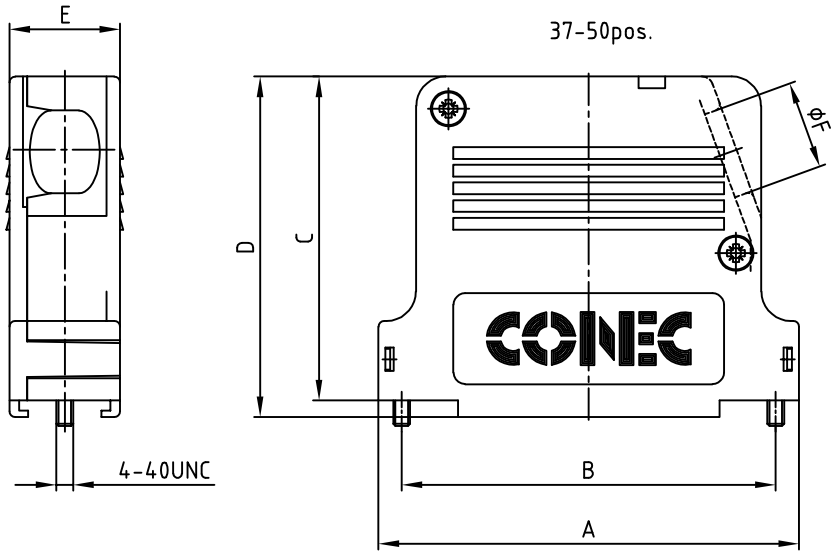

ⓓ

No. of pos.	$A^{+0.3}_{-0.1}$	B ±0.2	$C^{+0.3}_{-0.2}$	$D^{+0.3}_{-0.5}$	E ±0.2	ØF cable diameter		Part-NO. Single package	Part-NO. Bulk package	
						WITH PRESS INSERT ✳	WITHOUT PRESS INSERT ✳			
9	32.9	25.0	39.5	41.9	16.4	4.0 - 6.3	6.4 - 8.6	165X13519XE	165X13519X	
15	41.2	33.3	45.5	47.9	16.4	4.0 - 6.3	6.4 - 8.6	165X13529XE	165X13529X	600X10015XM
25	54.9	47.0	52.5	54.9	16.4	6.5 - 8.5	8.6 - 12.0	165X13539XE	165X13539X	
37	71.4	63.5	55.0	57.9	18.8	8.5 - 10.9	11.0 - 14.0	165X13549XE	165X13549X	
50	69.0	61.1	55.0	57.9	19.6	8.5 - 10.9	11.0 - 14.0	165X13559XE	165X13559X	

ⓔ ✳ = WHICH INSERT IS USED IS ALSO DEPENDENT ON THE CABLE ITSELF

HOOD ASSEMBLY CONSISTS OF:
- 1 x HOOD + COVER: ABS UL 94 V-0; METALLIZED
- 1 x PRESS INSERT: ABS UL 94 V-0; METALLIZED
- 2 x JACKSCREWS: BRASS; NICKEL PLATED
- 2 x SCREW FOR STRAIN RELIEF: STEEL; NICKEL PLATED
- 1 x COVER SCREW (9-25pos.): STEEL; NICKEL PLATED
  2 x COVER SCREW (37-50pos.): STEEL; NICKEL PLATED
- 1 x STRAIN RELIEF: STEEL; NICKEL PLATED

TECHNICAL DATA:
- TEMPERATURE RANGE: -33°C to +90°C
- ⓔ - RECOMMENDED MOUNTING TORQUE FOR STRAIN RELIEF SCREW + COVER SCREW: 0.15 Nm

RoHS compliant

APPROVAL # FREIGABE # DEBLOCAGE # AUTORIZACION # APPROVAL
CUSTOMER APPROVAL DATE:
NAME: TITLE:
COMPANY NAME:

THIS DRAWING MAY NOT BE COPIED OR REPRODUCED IN ANY WAY, AND MAY NOT BE PASSED ON TO A THIRD PARTY WITHOUT WRITTEN PERMISSION. OWNERSHIP AND COPYRIGHT OF CONEC GmbH
DO NOT ALTER CAD DRAWING BY HAND

rev.	description	date	name
2 x e	Ä19-0215	22.07.2019	JLE
1 x d	Ä6896	04.10.2017	Lehmen.
1 x c	Ä4960	17.10.2013	Lehmen.
5 x b	Ä2544	04.08.2006	Lehmen.
a	Original		

tolerance		
2001	date	name
drawn	19.09.	E. Mickenbecker
appd.	19.09.	A. Mickenbecker
norm		
d-old		

dim. in mm

scale: 1:1
material: SEE DRAWING
title: PLASTIC HOOD 9-50pos. with side cable exit
dwg no: 16K2A009A
AutoCAD DIN-A 3 sh: 1/1
part no: SEE TABLE

Компания «ЭлектроПласт» предлагает заключение долгосрочных отношений при поставках импортных электронных компонентов на взаимовыгодных условиях!

Наши преимущества:

- Оперативные поставки широкого спектра электронных компонентов отечественного и импортного производства напрямую от производителей и с крупнейших мировых складов;
- Поставка более 17-ти миллионов наименований электронных компонентов;
- Поставка сложных, дефицитных, либо снятых с производства позиций;
- Оперативные сроки поставки под заказ (от 5 рабочих дней);
- Экспресс доставка в любую точку России;
- Техническая поддержка проекта, помощь в подборе аналогов, поставка прототипов;
- Система менеджмента качества сертифицирована по Международному стандарту ISO 9001;
- Лицензия ФСБ на осуществление работ с использованием сведений, составляющих государственную тайну;
- Поставка специализированных компонентов (Xilinx, Altera, Analog Devices, Intersil, Interpoint, Microsemi, Aeroflex, Peregrine, Syfer, Eurofarad, Texas Instrument, Miteq, Cobham, E2V, MA-COM, Hittite, Mini-Circuits,General Dynamics и др.);

Помимо этого, одним из направлений компании «ЭлектроПласт» является направление «Источники питания». Мы предлагаем Вам помощь Конструкторского отдела:

- Подбор оптимального решения, техническое обоснование при выборе компонента;
- Подбор аналогов;
- Консультации по применению компонента;
- Поставка образцов и прототипов;
- Техническая поддержка проекта;
- Защита от снятия компонента с производства.

Как с нами связаться

Телефон: 8 (812) 309 58 32 (многоканальный)
Факс: 8 (812) 320-02-42
Электронная почта: org@eplast1.ru
Адрес: 198099, г. Санкт-Петербург, ул. Калинина, дом 2, корпус 4, литера А.