RADIALL
Département COAXIAL

NOTICE TECHNIQUE
TECHNICAL DATA

101, Rue Philibert Hoffmann
Zone Industrielle Ouest
93116 - ROSNY-SOUS-BOIS
Téléphone : 854-80-40

TITRE	*TITLE*	
EMBASE DROITE à C.I.	STRAIGHT RECEPTACLE, PRINTED CIRCUIT	**R 116 426**
		Série SUBGLIS

NORMALISATION		*SPECIFICATIONS*	
IEC :		MIL	
CECC :			

CABLES N.A. *CABLES*

CARACTERISTIQUES			*PROPERTIES*		
Impéd. caract.	50 ohms	*Nominal imp.*	Catégorie climatique	- 65°/ + 165° C	*Climatic range*
Fréq. d'utilisat.	0 - 4 GHz	*Freq. range*	Tenue cont. cent.	☐ Axiale avant ☐ Axiale 2 sens ☐ Rotation ☒ Immobil. totale	*In. cont. motion*
R.O.S.	/	*V.S.W.R.*			
Tension tenue	1 000 V. eff.	*Proof. voltage*			

CONSTRUCTION		*CONSTRUCTION*	
Revêtement c. masse	/	*Masse plating*	/
Revêtement corps	OR	*Body plating*	GOLD
Revêt. cont. cent.	OR	*Inner contact*	GOLD
Partie métallique	LAITON	*metalic parts*	BRASS
Partie métal. élast.	/	*metalic resilient parts*	/
Isolant	PTFE	*Insulator*	PTFE
Joint	/	*Gasket*	/

Percage panneau

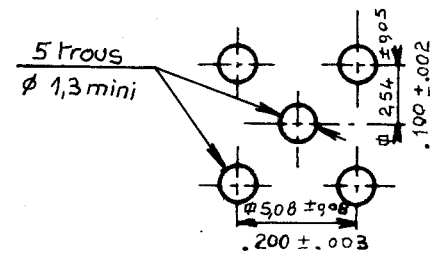

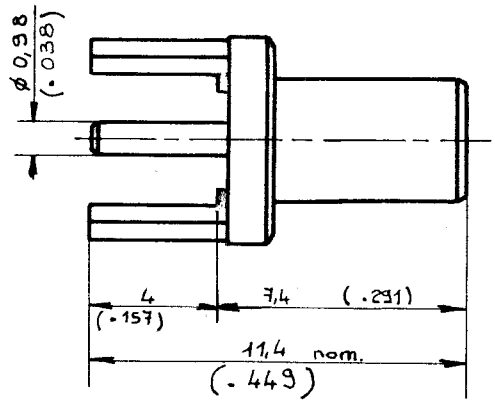

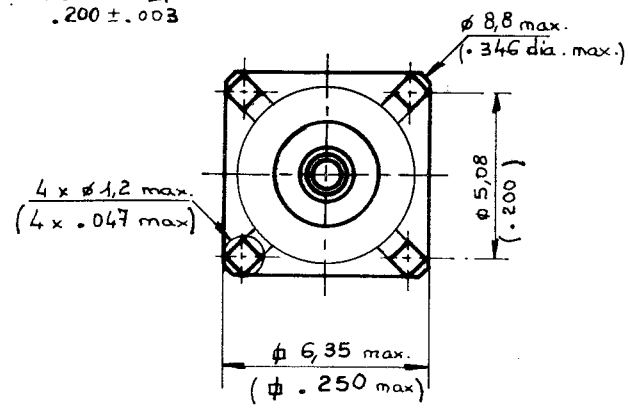

Dimensions en mm

DOSSIER D'ETUDE		Dessiné	Vérifié	I.P.	MODIFICATIONS			
	NOM	PERRIN.Y						
	DATE	13.10.87						
/	VISA							

Ces renseignements sont donnés à titre indicatif. Dans le but constant d'améliorer nos produits nous réservons le droit d'apporter toute modification jugée utile.

Компания «ЭлектроПласт» предлагает заключение долгосрочных отношений при поставках импортных электронных компонентов на взаимовыгодных условиях!

Наши преимущества:

- Оперативные поставки широкого спектра электронных компонентов отечественного и импортного производства напрямую от производителей и с крупнейших мировых складов;
- Поставка более 17-ти миллионов наименований электронных компонентов;
- Поставка сложных, дефицитных, либо снятых с производства позиций;
- Оперативные сроки поставки под заказ (от 5 рабочих дней);
- Экспресс доставка в любую точку России;
- Техническая поддержка проекта, помощь в подборе аналогов, поставка прототипов;
- Система менеджмента качества сертифицирована по Международному стандарту ISO 9001;
- Лицензия ФСБ на осуществление работ с использованием сведений, составляющих государственную тайну;
- Поставка специализированных компонентов (Xilinx, Altera, Analog Devices, Intersil, Interpoint, Microsemi, Aeroflex, Peregrine, Syfer, Eurofarad, Texas Instrument, Miteq, Cobham, E2V, MA-COM, Hittite, Mini-Circuits,General Dynamics и др.);

Помимо этого, одним из направлений компании «ЭлектроПласт» является направление «Источники питания». Мы предлагаем Вам помощь Конструкторского отдела:

- Подбор оптимального решения, техническое обоснование при выборе компонента;
- Подбор аналогов;
- Консультации по применению компонента;
- Поставка образцов и прототипов;
- Техническая поддержка проекта;
- Защита от снятия компонента с производства.

Как с нами связаться

Телефон: 8 (812) 309 58 32 (многоканальный)
Факс: 8 (812) 320-02-42
Электронная почта: org@eplast1.ru
Адрес: 198099, г. Санкт-Петербург, ул. Калинина, дом 2, корпус 4, литера А.