samtec

FLEX STACK

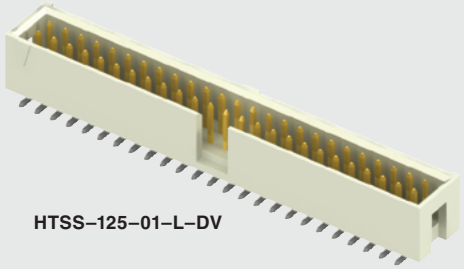

HTSS–125–01–L–DV

ZSS–113–03–L–D–0735

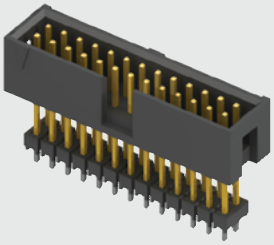

(2.54 mm) .100"

TSS, HTSS, ZSS SERIES

SHROUDED .025" SQ POST HEADERS

Mates with:
SSW, SSQ, ESW, ESQ, SSM, BCS

SPECIFICATIONS

For complete specifications see www.samtec.com?TSS, www.samtec.com?HTSS or www.samtec.com?ZSS

Insulator Material:
TSS, ZSS: Black Glass Filled Polyester
HTSS: Natural PCT
Insulation Resistance:
5000 MΩ min
Terminal Material:
Phosphor Bronze
Plating: Au or Sn over 50 µ" (1.27 µm) Ni
Operating Temp Range:
-55 °C to +125 °C with Gold
-55 °C to +105 °C with Tin
Flammability Rating:
UL 94V-O
Withstanding Voltage:
1000 VRMS
RoHS Compliant: Yes

PROCESSING

Lead–Free Solderable:
HTSS: Yes
TSS, ZSS: Wave Only
SMT Lead Coplanarity:
(0.15 mm) .006" max*
*(.004" stencil solution may be available; contact IPG@samtec.com)

RECOGNITIONS

For complete scope of recognitions see www.samtec.com/quality

FILE NO. E111594

OTHER SOLUTIONS

- Shrouded IDC headers and stackers to mate with IDSD Series. See TST, HTST and ZST Series.

ALSO AVAILABLE (MOQ Required)

- Other sizes
- Other platings
- Alignment Pins
- Single Row
- Locking Leads
- Polarized

Note: Some lengths, styles and options are non-standard, non-returnable. ZSS is non-standard, non-returnable.

TYPE STRIP – 1 – NO. PINS PER ROW – LEAD STYLE – PLATING OPTION – ROW OPTION

TSS = Connector Strip

HTSS = High Temp Connector Strip

03 (TSS only)
05, 07, 08, 10, 12, 13, 15, 17, 20, 25, 32, 36 (Standard sizes)

Specify LEAD STYLE from chart.

–F = Gold flash on post, Matte Tin on tail (Not available on -DV)

–L = 10 µ" (0.25 µm) Gold on post, Matte Tin on tail

–T = Matte Tin

–D = Double Row Through-hole (lead style –01, –02 & –03 only)

–DV = Double Row Surface Mount (lead style –01 only) (HTSS only)

–D–RA = Double Row Right-angle (lead style –04 & –05 only)

LEAD STYLE	T/H (A)
–01	(2.92) .115
–02	(4.19) .165
–03	(14.35) .565

LEAD STYLE	RIGHT ANGLE (B)
–04	(3.30) .130
–05	(5.84) .230

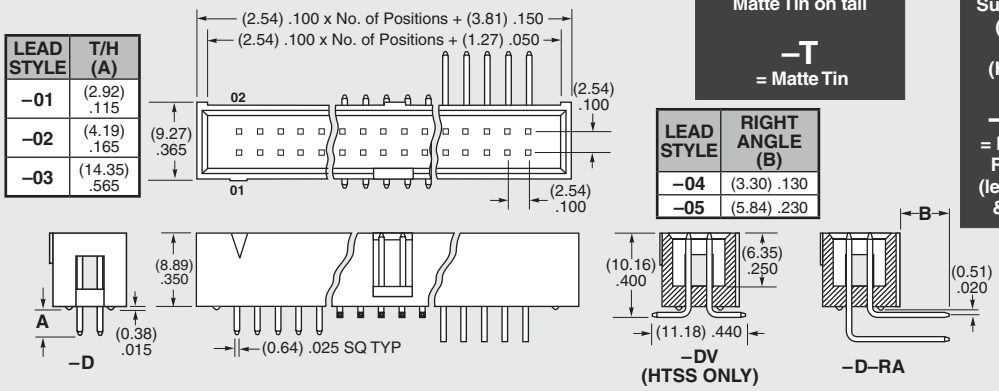

ZSS – 1 – NO. PINS PER ROW – LEAD STYLE – PLATING OPTION – D – BODY HEIGHT

03, 05, 07, 08, 10, 12, 13, 15, 17, 20, 25, 32, 36 (Standard sizes)

Specify LEAD STYLE from chart.

–F = Gold flash on post, Matte Tin on tail

–L = 10 µ" (0.25 µm) Gold on post, Matte Tin on tail

–T = Matte Tin

–"XXXX" = Body Height

LEAD STYLE	C (OAL)	MAX BODY HEIGHT
–01	(16.00) .630	(13.72) .540
–02	(18.54) .730	(16.26) .640
–03	(21.08) .830	(18.80) .740
–04	(23.62) .930	(21.34) .840
–05	(26.16) 1.030	(23.88) .940
–06	(28.70) 1.130	(26.42) 1.040
–07	(31.24) 1.230	(28.96) 1.140
–08	(33.78) 1.330	(31.50) 1.240
–09	(36.32) 1.430	(34.04) 1.340

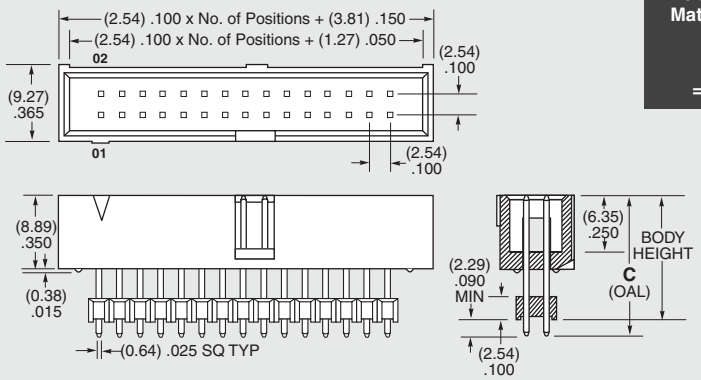

Note: For added mechanical stability, Samtec recommends mechanical board spacers be used in applications with gold or selective gold plated connectors. Contact ipg@samtec.com for more information.

Due to technical progress, all designs, specifications and components are subject to change without notice.

All parts within this catalog are built to Samtec's specifications.
Customer specific requirements must be approved by Samtec and identified in a Samtec customer-specific drawing to apply.

Компания «ЭлектроПласт» предлагает заключение долгосрочных отношений при поставках импортных электронных компонентов на взаимовыгодных условиях!

Наши преимущества:

- Оперативные поставки широкого спектра электронных компонентов отечественного и импортного производства напрямую от производителей и с крупнейших мировых складов;
- Поставка более 17-ти миллионов наименований электронных компонентов;
- Поставка сложных, дефицитных, либо снятых с производства позиций;
- Оперативные сроки поставки под заказ (от 5 рабочих дней);
- Экспресс доставка в любую точку России;
- Техническая поддержка проекта, помощь в подборе аналогов, поставка прототипов;
- Система менеджмента качества сертифицирована по Международному стандарту ISO 9001;
- Лицензия ФСБ на осуществление работ с использованием сведений, составляющих государственную тайну;
- Поставка специализированных компонентов (Xilinx, Altera, Analog Devices, Intersil, Interpoint, Microsemi, Aeroflex, Peregrine, Syfer, Eurofarad, Texas Instrument, Miteq, Cobham, E2V, MA-COM, Hittite, Mini-Circuits,General Dynamics и др.);

Помимо этого, одним из направлений компании «ЭлектроПласт» является направление «Источники питания». Мы предлагаем Вам помощь Конструкторского отдела:

- Подбор оптимального решения, техническое обоснование при выборе компонента;
- Подбор аналогов;
- Консультации по применению компонента;
- Поставка образцов и прототипов;
- Техническая поддержка проекта;
- Защита от снятия компонента с производства.

Как с нами связаться

Телефон: 8 (812) 309 58 32 (многоканальный)
Факс: 8 (812) 320-02-42
Электронная почта: org@eplast1.ru
Адрес: 198099, г. Санкт-Петербург, ул. Калинина, дом 2, корпус 4, литера А.