samtec

FLEX STACK

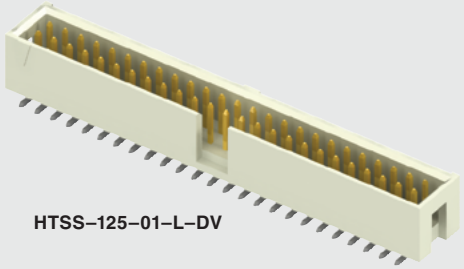

HTSS–125–01–L–DV

ZSS–113–03–L–D–0735

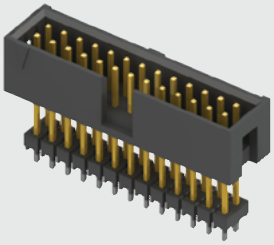

(2.54 mm) .100"

TSS, HTSS, ZSS SERIES

# SHROUDED .025" SQ POST HEADERS

**Mates with:**
SSW, SSQ, ESW, ESQ, SSM, BCS

## SPECIFICATIONS

For complete specifications see www.samtec.com?TSS, www.samtec.com?HTSS or www.samtec.com?ZSS

**Insulator Material:**
TSS, ZSS: Black Glass Filled Polyester
HTSS: Natural PCT
**Insulation Resistance:**
5000 MΩ min
**Terminal Material:**
Phosphor Bronze
**Plating:** Au or Sn over 50 µ" (1.27 µm) Ni
**Operating Temp Range:**
-55 °C to +125 °C with Gold
-55 °C to +105 °C with Tin
**Flammability Rating:**
UL 94V-O
**Withstanding Voltage:**
1000 VRMS
**RoHS Compliant:** Yes

## PROCESSING

**Lead–Free Solderable:**
HTSS: Yes
TSS, ZSS: Wave Only
**SMT Lead Coplanarity:**
(0.15 mm) .006" max*
*(.004" stencil solution may be available; contact IPG@samtec.com)

## RECOGNITIONS

For complete scope of recognitions see www.samtec.com/quality

FILE NO. E111594

## OTHER SOLUTIONS

- Shrouded IDC headers and stackers to mate with IDSD Series. See TST, HTST and ZST Series.

## ALSO AVAILABLE (MOQ Required)

- Other sizes
- Other platings
- Alignment Pins
- Single Row
- Locking Leads
- Polarized

**Note:** Some lengths, styles and options are non-standard, non-returnable. ZSS is non-standard, non-returnable.

## TYPE STRIP – 1 – NO. PINS PER ROW – LEAD STYLE – PLATING OPTION – ROW OPTION

**TSS** = Connector Strip

**HTSS** = High Temp Connector Strip

**03** (TSS only)
**05, 07, 08, 10, 12, 13, 15, 17, 20, 25, 32, 36** (Standard sizes)

Specify LEAD STYLE from chart.

**–F** = Gold flash on post, Matte Tin on tail (Not available on -DV)

**–L** = 10 µ" (0.25 µm) Gold on post, Matte Tin on tail

**–T** = Matte Tin

**–D** = Double Row Through-hole (lead style –01, –02 & –03 only)

**–DV** = Double Row Surface Mount (lead style –01 only) (HTSS only)

**–D–RA** = Double Row Right-angle (lead style –04 & –05 only)

| LEAD STYLE | T/H (A) |
|---|---|
| –01 | (2.92) .115 |
| –02 | (4.19) .165 |
| –03 | (14.35) .565 |

| LEAD STYLE | RIGHT ANGLE (B) |
|---|---|
| –04 | (3.30) .130 |
| –05 | (5.84) .230 |

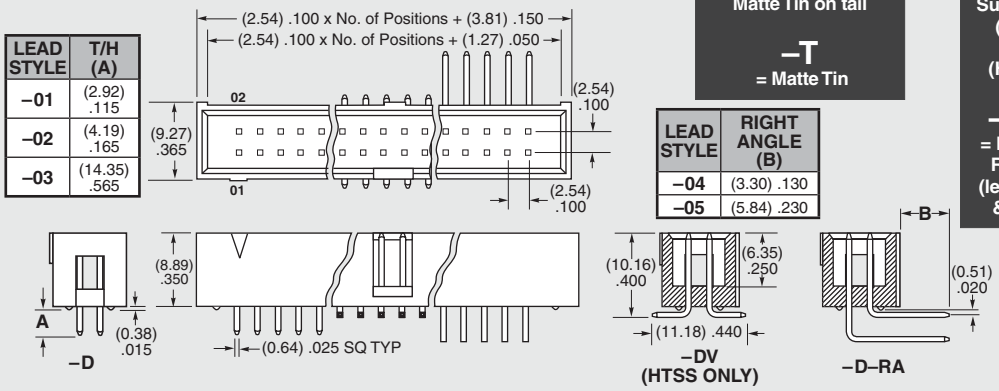


## ZSS – 1 – NO. PINS PER ROW – LEAD STYLE – PLATING OPTION – D – BODY HEIGHT

**03, 05, 07, 08, 10, 12, 13, 15, 17, 20, 25, 32, 36** (Standard sizes)

Specify LEAD STYLE from chart.

**–F** = Gold flash on post, Matte Tin on tail

**–L** = 10 µ" (0.25 µm) Gold on post, Matte Tin on tail

**–T** = Matte Tin

**–"XXXX"** = Body Height

| LEAD STYLE | C (OAL) | MAX BODY HEIGHT |
|---|---|---|
| –01 | (16.00) .630 | (13.72) .540 |
| –02 | (18.54) .730 | (16.26) .640 |
| –03 | (21.08) .830 | (18.80) .740 |
| –04 | (23.62) .930 | (21.34) .840 |
| –05 | (26.16) 1.030 | (23.88) .940 |
| –06 | (28.70) 1.130 | (26.42) 1.040 |
| –07 | (31.24) 1.230 | (28.96) 1.140 |
| –08 | (33.78) 1.330 | (31.50) 1.240 |
| –09 | (36.32) 1.430 | (34.04) 1.340 |

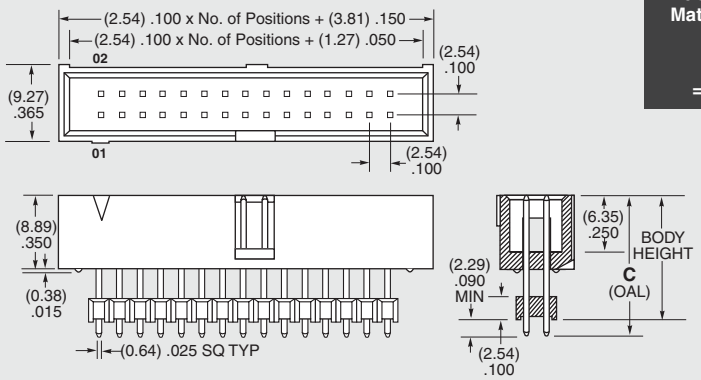


**Note:** For added mechanical stability, Samtec recommends mechanical board spacers be used in applications with gold or selective gold plated connectors. Contact ipg@samtec.com for more information.

*Due to technical progress, all designs, specifications and components are subject to change without notice.*



*All parts within this catalog are built to Samtec's specifications.*
*Customer specific requirements must be approved by Samtec and identified in a Samtec customer-specific drawing to apply.*

Компания «ЭлектроПласт» предлагает заключение долгосрочных отношений при поставках импортных электронных компонентов на взаимовыгодных условиях!

Наши преимущества:

- Оперативные поставки широкого спектра электронных компонентов отечественного и импортного производства напрямую от производителей и с крупнейших мировых складов;
- Поставка более 17-ти миллионов наименований электронных компонентов;
- Поставка сложных, дефицитных, либо снятых с производства позиций;
- Оперативные сроки поставки под заказ (от 5 рабочих дней);
- Экспресс доставка в любую точку России;
- Техническая поддержка проекта, помощь в подборе аналогов, поставка прототипов;
- Система менеджмента качества сертифицирована по Международному стандарту ISO 9001;
- Лицензия ФСБ на осуществление работ с использованием сведений, составляющих государственную тайну;
- Поставка специализированных компонентов (Xilinx, Altera, Analog Devices, Intersil, Interpoint, Microsemi, Aeroflex, Peregrine, Syfer, Eurofarad, Texas Instrument, Miteq, Cobham, E2V, MA-COM, Hittite, Mini-Circuits,General Dynamics и др.);

Помимо этого, одним из направлений компании «ЭлектроПласт» является направление «Источники питания». Мы предлагаем Вам помощь Конструкторского отдела:

- Подбор оптимального решения, техническое обоснование при выборе компонента;
- Подбор аналогов;
- Консультации по применению компонента;
- Поставка образцов и прототипов;
- Техническая поддержка проекта;
- Защита от снятия компонента с производства.

**Как с нами связаться**

**Телефон:** 8 (812) 309 58 32 (многоканальный)
**Факс:** 8 (812) 320-02-42
**Электронная почта:** org@eplast1.ru
**Адрес:** 198099, г. Санкт-Петербург, ул. Калинина, дом 2, корпус 4, литера А.