THIS DRAWING IS UNPUBLISHED. RELEASED FOR PUBLICATION -,- .
© COPYRIGHT - By - ALL RIGHTS RESERVED.

LOC	DIST
AF	50

REVISIONS

P	LTR	DESCRIPTION	DATE	DWN	APVD
	AB1	REVISED PER ECO-11-004820	11MAR11	RK	HMR

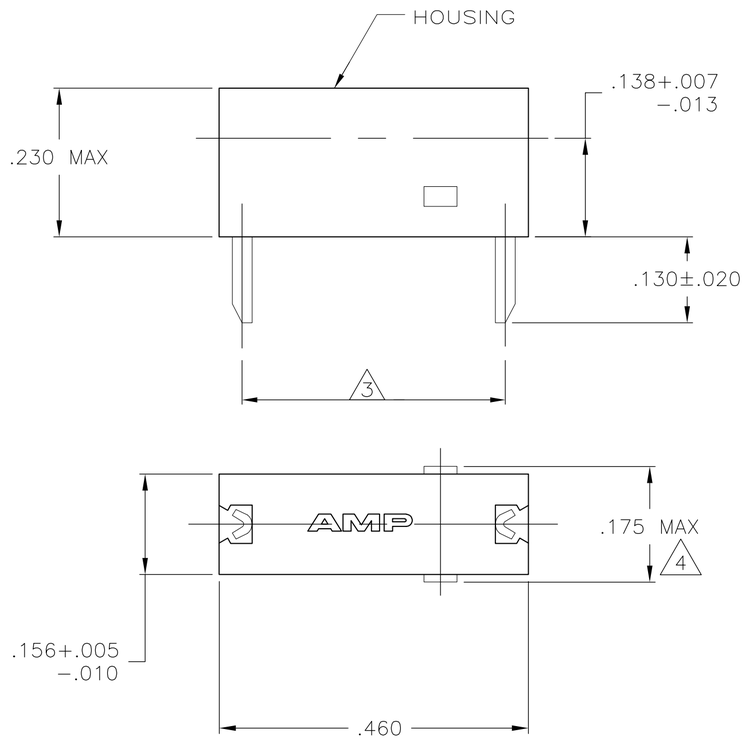

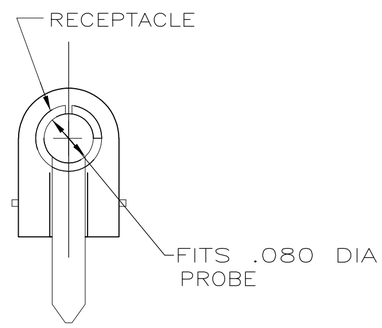

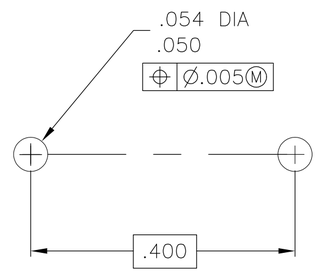

RECOMMENDED MOUNTING HOLE PATTERN

1 OPERATION TEMPERATURE IS 105° C MAX.

2 RETENTION FORCE – 16 OUNCES MIN INITALLY.
6 OUNCES MIN AFTER 500 CYCLES.

3 REFER TO MOUNTING HOLE PATTERN.

4 .175 MAX TO BE MEASURED ACROSS THE CUT-OFF TABS.

	NYLON 6/6; WHITE	BRASS – GOLD	3-582118-9
OBSOLETE	~~NYLON 6/6; GRAY~~	~~BRASS – GOLD~~	~~3-582118-8~~
	NYLON 6/6; VIOLET	BRASS – GOLD	3-582118-7
	NYLON 6/6; BLUE	BRASS – GOLD	3-582118-6
	NYLON 6/6; GREEN	BRASS – GOLD	3-582118-5
	NYLON 6/6; YELLOW	BRASS – GOLD	3-582118-4
	NYLON 6/6; ORANGE	BRASS – GOLD	3-582118-3
	NYLON 6/6; RED	BRASS – GOLD	3-582118-2
OBSOLETE	~~NYLON 6/6; BROWN~~	~~BRASS – GOLD~~	~~3-582118-1~~
	NYLON 6/6; BLACK	BRASS – GOLD	3-582118-0
	NYLON 6/6; WHITE	BRASS – SILVER	2-582118-9
OBSOLETE	~~NYLON 6/6; GRAY~~	~~BRASS – SILVER~~	~~2-582118-8~~
OBSOLETE	~~NYLON 6/6; VIOLET~~	~~BRASS – SILVER~~	~~2-582118-7~~
	NYLON 6/6; BLUE	BRASS – SILVER	2-582118-6
OBSOLETE	~~NYLON 6/6; GREEN~~	~~BRASS – SILVER~~	~~2-582118-5~~
OBSOLETE	~~NYLON 6/6; YELLOW~~	~~BRASS – SILVER~~	~~2-582118-4~~
OBSOLETE	~~NYLON 6/6; ORANGE~~	~~BRASS – SILVER~~	~~2-582118-3~~
	NYLON 6/6; RED	BRASS – SILVER	2-582118-2
OBSOLETE	~~NYLON 6/6; BROWN~~	~~BRASS – SILVER~~	~~2-582118-1~~
	NYLON 6/6; BLACK	BRASS – SILVER	2-582118-0
	NYLON 6/6; WHITE	BRASS – TIN	1-582118-9
OBSOLETE	~~NYLON 6/6; GRAY~~	~~BRASS – TIN~~	~~1-582118-8~~
OBSOLETE	~~NYLON 6/6; VIOLET~~	~~BRASS – TIN~~	~~1-582118-7~~
OBSOLETE	~~NYLON 6/6; BLUE~~	~~BRASS – TIN~~	~~1-582118-6~~
	NYLON 6/6; GREEN	BRASS – TIN	1-582118-5
	NYLON 6/6; YELLOW	BRASS – TIN	1-582118-4
OBSOLETE	~~NYLON 6/6; ORANGE~~	~~BRASS – TIN~~	~~1-582118-3~~
	NYLON 6/6; RED	BRASS – TIN	1-582118-2
OBSOLETE	~~NYLON 6/6; BROWN~~	~~BRASS – TIN~~	~~1-582118-1~~
	NYLON 6/6; BLACK	BRASS – TIN	1-582118-0
	HOUSING – MATERAL; COLOR	RECEPTACLE – MATERIAL; FINISH	PART NUMBER

582118

	–	–	–
	–	–	–
	–	–	–
	NYLON 6/6; NATURAL	BRASS – GOLD	6-582118-9
OBSOLETE	~~NYLON 6/6; NATURAL~~	~~BRASS – SILVER~~	~~5-582118-9~~
	HOUSING – MATERAL; COLOR	RECEPTACLE – MATERIAL; FINISH	PART NUMBER

THIS DRAWING IS A CONTROLLED DOCUMENT.

DIMENSIONS: mm

TOLERANCES UNLESS OTHERWISE SPECIFIED:
0 PLC ± –
1 PLC ± –
2 PLC ± .015
3 PLC ± –
4 PLC ± –
ANGLES ± –

MATERIAL: SEE TABLE
FINISH: SEE TABLE

DWN M.S. FEHER 13APR2004
CHK E. HOWARD 13APR2004
APVD E. HOWARD 13APR2004
PRODUCT SPEC –
APPLICATION SPEC –
WEIGHT –

TE Connectivity

NAME: ASSEMBLY, TEST PROBE – –

SIZE	CAGE CODE	DRAWING NO	RESTRICTED TO
A2	00779	C-582118	–

CUSTOMER DRAWING | SCALE 6:1 | SHEET 1 OF 1 | REV AB1

Компания «ЭлектроПласт» предлагает заключение долгосрочных отношений при поставках импортных электронных компонентов на взаимовыгодных условиях!

Наши преимущества:

- Оперативные поставки широкого спектра электронных компонентов отечественного и импортного производства напрямую от производителей и с крупнейших мировых складов;
- Поставка более 17-ти миллионов наименований электронных компонентов;
- Поставка сложных, дефицитных, либо снятых с производства позиций;
- Оперативные сроки поставки под заказ (от 5 рабочих дней);
- Экспресс доставка в любую точку России;
- Техническая поддержка проекта, помощь в подборе аналогов, поставка прототипов;
- Система менеджмента качества сертифицирована по Международному стандарту ISO 9001;
- Лицензия ФСБ на осуществление работ с использованием сведений, составляющих государственную тайну;
- Поставка специализированных компонентов (Xilinx, Altera, Analog Devices, Intersil, Interpoint, Microsemi, Aeroflex, Peregrine, Syfer, Eurofarad, Texas Instrument, Miteq, Cobham, E2V, MA-COM, Hittite, Mini-Circuits,General Dynamics и др.);

Помимо этого, одним из направлений компании «ЭлектроПласт» является направление «Источники питания». Мы предлагаем Вам помощь Конструкторского отдела:

- Подбор оптимального решения, техническое обоснование при выборе компонента;
- Подбор аналогов;
- Консультации по применению компонента;
- Поставка образцов и прототипов;
- Техническая поддержка проекта;
- Защита от снятия компонента с производства.

Как с нами связаться

Телефон: 8 (812) 309 58 32 (многоканальный)
Факс: 8 (812) 320-02-42
Электронная почта: org@eplast1.ru
Адрес: 198099, г. Санкт-Петербург, ул. Калинина, дом 2, корпус 4, литера А.