DATA MCS 18 SWITCHES – MOMENTARY ACTION

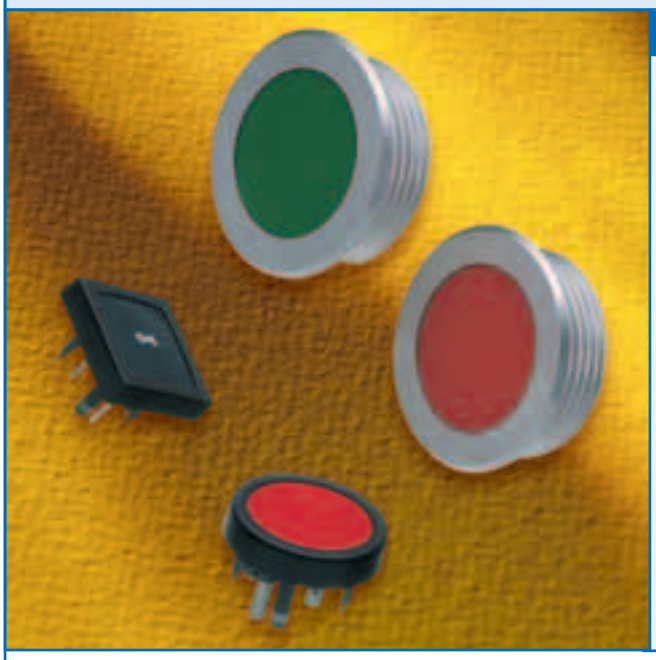

BENEFITS

- Unique mechanical switches with tactile feedback
- Extremely high life time of 5 million switching
- Small mounting depth
- Various lettering options
- Front and rear tested to degree of protection IP 65

		MCS 18 gold contacts	MCS 18 silver contacts
Electrical data			
Contact material		gold	silver
Switching voltage	[mV]	min. 50 DC	min. 5 V DC
	[V]	max. 24 DC	max. 48 DC
Switching current max.	[mA]	80	125
Rated breaking capacity	[W]	0.36	0.72
Lifetime (at rated breaking capacity)		$>10^6$	$>10^6$
Initial contact resistance, new	[mΩ]	<50	<50
Initial contact resistance, after lifetime	[mΩ]	<150	<150
Insulation resistance	[Ω]	$>10^8$	$>10^8$
Contact bounce time	[ms]	typ. 0.1	typ. 0.1
ESD resistance	[kV]	±16	±16
Mechanical data			
Actuating force	[N]	3 ± 1	3 ± 1
Contact travel	[mm]	0.5 ± 0.1	0.5 ± 0.1
End stop strength	[N]	>50	>50
Lifetime	[operations]	>1 Mio.	>1 Mio.
Other data			
Solderability	[°C/s]	235 / 2	235 / 2
Soldering heat resistance	[°C/s]	260 / 5	260 / 5
Ambient temperature	[°C]	-25 – +60	-25 – +60
Storage temperature	[°C]	-25 – +60	-25 – +60
Degree of protection		IP 65	IP 65
Recommended torque	[N/cm]	8	8
Materials			
Socket/Housing (SSM 27)		Thermoplast PES	Thermoplast PES
Face foil		PETP	PETP
Bezel		Thermoplast PBTP	Thermoplast PBTP
Contact material gold / silver		CuZn 37, 3 µm Ni 2 µm Au	CuZn 37, 2.5 µm Ag
Soldering aid		tinned	tinned

DIMENSIONS MCS 18 SWITCHES – MOMENTARY ACTION

CONSTRUCTION

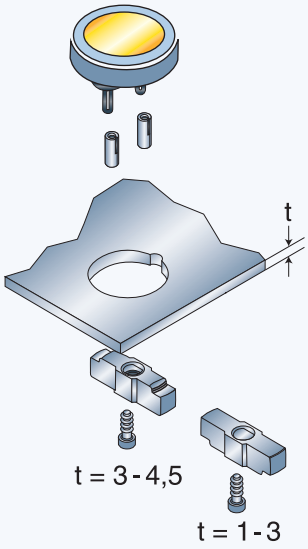

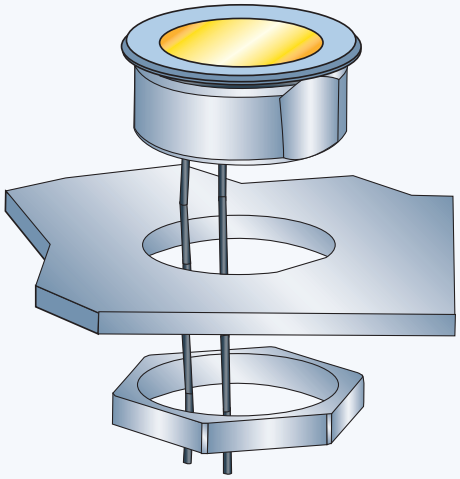

MCS 18

DIMENSIONS

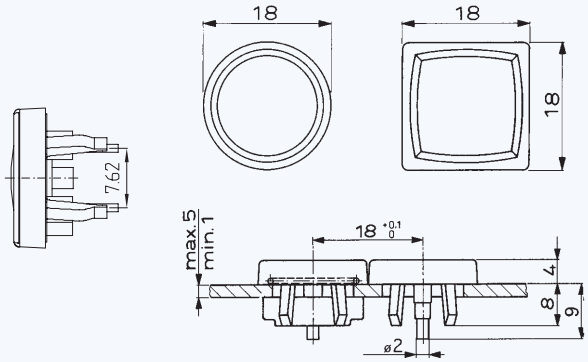

DRILLING DIAGRAM

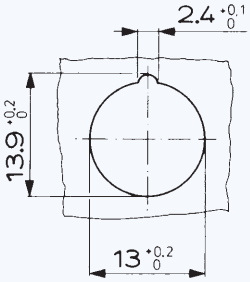

CIRCUIT DIAGRAM

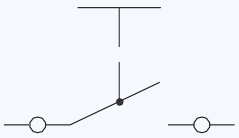

OVERVIEW MCS 18 SWITCHES – MOMENTARY ACTION

MCS 18

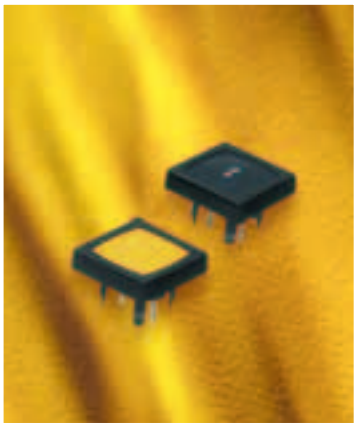

MCS 18

FEATURES		
Contact material	Ag	Au
Degree of protection	IP 65	IP 65
PART NUMBER *		
square	1241.1100. x xxx	1241.1102. x xxx
round	1241.1104. x xxx	1241.1106. x xxx
square with soldering aid	1241.1112. x xxx	
round with soldering aid	1241.1113. x xxx	
Colour of bezel		
red	3	3
grey	6	6
black	7	7
alu natural		
Colour of face foil		
red		
green		
Colour of face foil without legend		
yellow	091	091
red	093	093
green	095	095
grey	096	096
black	097	097
white	098	098
Standard lettering		
Order index	see page 29	see page 29
Accessories		
IP 65 to the front	0098.9201	0098.9201

* X in the Part No. must be replaced by the desired version

LETTERING

Depending on the application and font, there are various lettering possibilities. The following standards can be used for key letterings:

ORDER INDEX LETTERING

A =	001	P =	016	4 =	031	↕ =	046	EIN =	061
B =	002	Q =	017	5 =	032	→ =	047	AUS =	062
C =	003	R =	018	6 =	033	← =	048	AUF =	063
D =	004	S =	019	7 =	034	↓ =	049	AB =	064
E =	005	T =	020	8 =	035	↑ =	050	ON =	065
F =	006	U =	021	9 =	036	% =	051	OFF =	066
G =	007	V =	022	+ =	037	√ =	052	UP =	067
H =	008	W =	023	- =	038	CTRL =	053	DOWN =	068
I =	009	X =	024	· =	039	RETURN =	054	HIGH =	069
J =	010	Y =	025	x =	040	SHIFT =	055	LOW =	070
K =	011	Z =	026	÷ =	041	LOCK =	056	ON/OFF =	071
L =	012	0 =	027	✳ =	042	STOP =	057	START =	072
M =	013	1 =	028	= =	043	ENTER =	058		
N =	014	2 =	029	# =	044	BACK =	059		
O =	015	3 =	030	↔ =	045	LINE =	060		

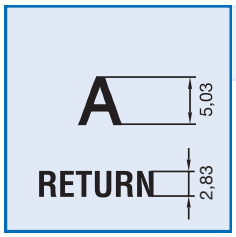

MCS 18, LETTER HEIGHTS AND FONTS

- **Single characters, Univers 65**
- **Legends max. 6 characters in line, Univers 65**
- **Insert label and front foil anthracite, RAL 7016**
- **Characters and symbols light grey, RAL 7035**

Компания «ЭлектроПласт» предлагает заключение долгосрочных отношений при поставках импортных электронных компонентов на взаимовыгодных условиях!

Наши преимущества:

- Оперативные поставки широкого спектра электронных компонентов отечественного и импортного производства напрямую от производителей и с крупнейших мировых складов;
- Поставка более 17-ти миллионов наименований электронных компонентов;
- Поставка сложных, дефицитных, либо снятых с производства позиций;
- Оперативные сроки поставки под заказ (от 5 рабочих дней);
- Экспресс доставка в любую точку России;
- Техническая поддержка проекта, помощь в подборе аналогов, поставка прототипов;
- Система менеджмента качества сертифицирована по Международному стандарту ISO 9001;
- Лицензия ФСБ на осуществление работ с использованием сведений, составляющих государственную тайну;
- Поставка специализированных компонентов (Xilinx, Altera, Analog Devices, Intersil, Interpoint, Microsemi, Aeroflex, Peregrine, Syfer, Eurofarad, Texas Instrument, Miteq, Cobham, E2V, MA-COM, Hittite, Mini-Circuits,General Dynamics и др.);

Помимо этого, одним из направлений компании «ЭлектроПласт» является направление «Источники питания». Мы предлагаем Вам помощь Конструкторского отдела:

- Подбор оптимального решения, техническое обоснование при выборе компонента;
- Подбор аналогов;
- Консультации по применению компонента;
- Поставка образцов и прототипов;
- Техническая поддержка проекта;
- Защита от снятия компонента с производства.

Как с нами связаться

Телефон: 8 (812) 309 58 32 (многоканальный)
Факс: 8 (812) 320-02-42
Электронная почта: org@eplast1.ru
Адрес: 198099, г. Санкт-Петербург, ул. Калинина, дом 2, корпус 4, литера А.