THIS DRAWING IS UNPUBLISHED. RELEASED FOR PUBLICATION -,- .
© COPYRIGHT - BY TYCO ELECTRONICS CORPORATION. ALL RIGHTS RESERVED.

LOC	DIST
AJ	16

REVISIONS

P	LTR	DESCRIPTION	DATE	DWN	APVD
	AL	REVISED PER ECO-10-008433	28MAY10	HMR	KW

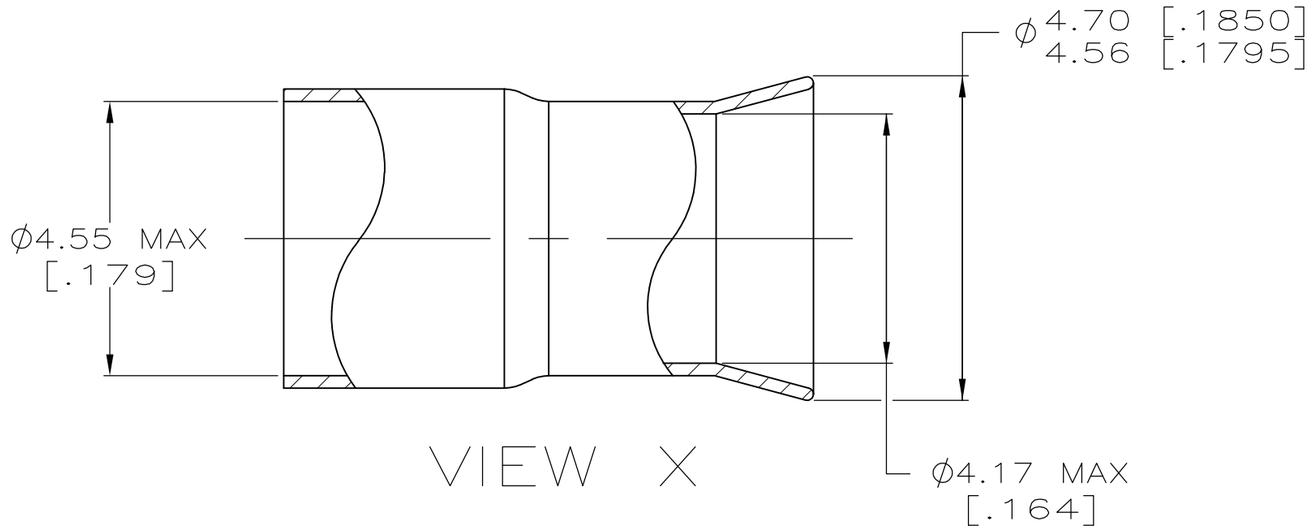

VIEW X

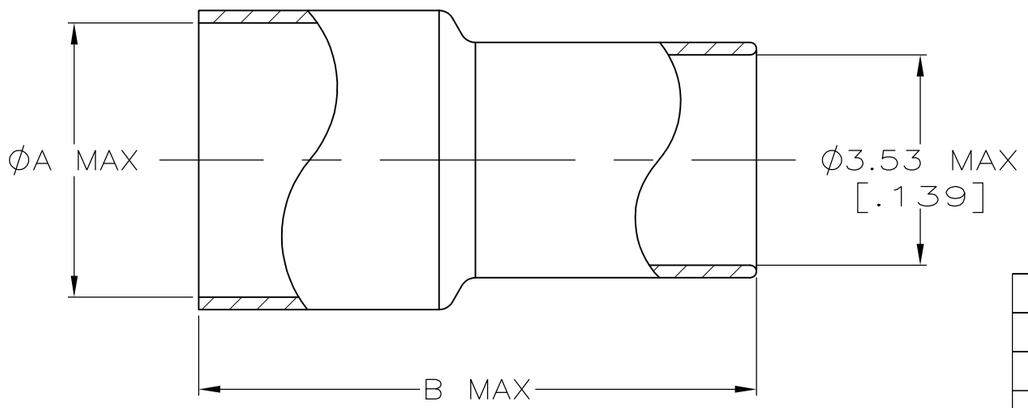

VIEW Y

1. COPPER ALLOY
2. GOLD PLATE PER MIL-G-45204 1.27μm [.000050] MIN THICKNESS
3. SILVER PLATE PER QQ-S-365, 5.08μm [.000200] MIN THICKNESS
4. TIN-LEAD PLATE PER ASTM-B-545, 2.54μm [.000100] MIN THICKNESS, WITH SUPPLEMENTAL ANTI FRETTING LUBRICANT.
5. TIN PLATE PER ASTM-B-545 WITH SUPLEMENTAL ANTI-FRETTING LUBRICANT.

	FINISH	B	A	VIEW	PART NUMBER
	5	9.22 [.363]	4.55 [.176]	Y	9-329049-1
	5	11.18 [.440]	4.75 [.187]	Y	9-329049-0
	2	8.76 [.345]	4.55 [.176]	X	3-329049-0
	4	11.18 [.440]	4.75 [.187]	Y	2-329049-9
	4	9.22 [.363]	4.55 [.176]	Y	2-329049-4
OBSOLETE	4	8.76 [.345]	4.55 [.176]	X	2-329049-3
	3	9.22 [.363]	4.55 [.176]	Y	2-329049-1
	3	8.76 [.345]	4.55 [.176]	X	329049

THIS DRAWING IS A CONTROLLED DOCUMENT.

DIMENSIONS: mm [INCHES]

TOLERANCES UNLESS OTHERWISE SPECIFIED:
0 PLC ± -
1 PLC ± -
2 PLC ± -
3 PLC ± -
4 PLC ± -
ANGLES ± -

MATERIAL: SEE NOTES
FINISH: SEE NOTES

DWN MICHAEL E. COWHER 16NOV95
CHK FRANK MORANA 16NOV95
APVD FRANK MORANA 16NOV95
PRODUCT SPEC —
APPLICATION SPEC —
WEIGHT —

Tyco Electronics
Tyco Electronics Corporation
Harrisburg, Pa 17105-3608

NAME: FERRULE, STEP DOWN

SIZE	CAGE CODE	DRAWING NO	RESTRICTED TO
A3	00779	C-329049	—

CUSTOMER DRAWING

SCALE 10:1 SHEET 1 OF 1 REV AL

Компания «ЭлектроПласт» предлагает заключение долгосрочных отношений при поставках импортных электронных компонентов на взаимовыгодных условиях!

Наши преимущества:

- Оперативные поставки широкого спектра электронных компонентов отечественного и импортного производства напрямую от производителей и с крупнейших мировых складов;
- Поставка более 17-ти миллионов наименований электронных компонентов;
- Поставка сложных, дефицитных, либо снятых с производства позиций;
- Оперативные сроки поставки под заказ (от 5 рабочих дней);
- Экспресс доставка в любую точку России;
- Техническая поддержка проекта, помощь в подборе аналогов, поставка прототипов;
- Система менеджмента качества сертифицирована по Международному стандарту ISO 9001;
- Лицензия ФСБ на осуществление работ с использованием сведений, составляющих государственную тайну;
- Поставка специализированных компонентов (Xilinx, Altera, Analog Devices, Intersil, Interpoint, Microsemi, Aeroflex, Peregrine, Syfer, Eurofarad, Texas Instrument, Miteq, Cobham, E2V, MA-COM, Hittite, Mini-Circuits,General Dynamics и др.);

Помимо этого, одним из направлений компании «ЭлектроПласт» является направление «Источники питания». Мы предлагаем Вам помощь Конструкторского отдела:

- Подбор оптимального решения, техническое обоснование при выборе компонента;
- Подбор аналогов;
- Консультации по применению компонента;
- Поставка образцов и прототипов;
- Техническая поддержка проекта;
- Защита от снятия компонента с производства.

Как с нами связаться

Телефон: 8 (812) 309 58 32 (многоканальный)
Факс: 8 (812) 320-02-42
Электронная почта: org@eplast1.ru
Адрес: 198099, г. Санкт-Петербург, ул. Калинина, дом 2, корпус 4, литера А.