THIS DRAWING IS UNPUBLISHED. RELEASED FOR PUBLICATION -,- .
© COPYRIGHT - BY TYCO ELECTRONICS CORPORATION. ALL INTERNATIONAL RIGHTS RESERVED.

LOC	DIST
—	—

REVISIONS

P	LTR	DESCRIPTION	DATE	DWN	APVD
	A	INITIAL REVISION	12OCT09	BM	ML

Ausführung:
Workmanship:

- Leichte Handhabung
  Easy handling
- Gehäuse aus glasfaserverstärktem Kunststoff
  Housing made of glass fiber enforced plastic material

  Farbe: schwarz
  Color: black
- Beanspruchte Teile gehärtet und vergütet
  stressed parts heat treated and tempered
- Griffhebel kunststoffbeschichtet
  plastic coated operating lever

  Farbe: schwarz (ähnl. RAL 9005)
  Colour: black (similar RAL 9005)
- Voll recyclefähig;
  RoHS(Richtlinie.2002/95/EG) konform
  Fully recyclable;
  RoHS(Directive.2002/95/EG) compliant

Abmessungen:
Dimensions:

- Länge: ca. 120 mm
  Length: approx. 110 mm
- Breite: ca. 24mm
  Width: approx. 24mm
- Gewicht: ca. 200 g
  Weight: approx. 200 g

Anwendungsbereich:
Application range:

- Wechselköpfe mit
  max.Hub von ca. 12mm

  Change heads with
  a max. shift of approx. 12mm

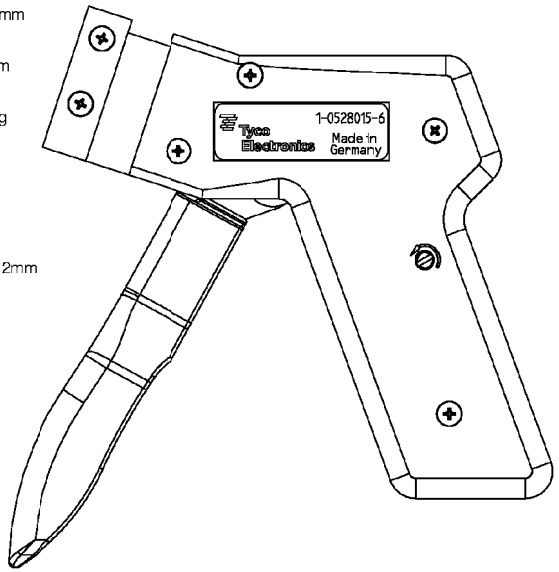

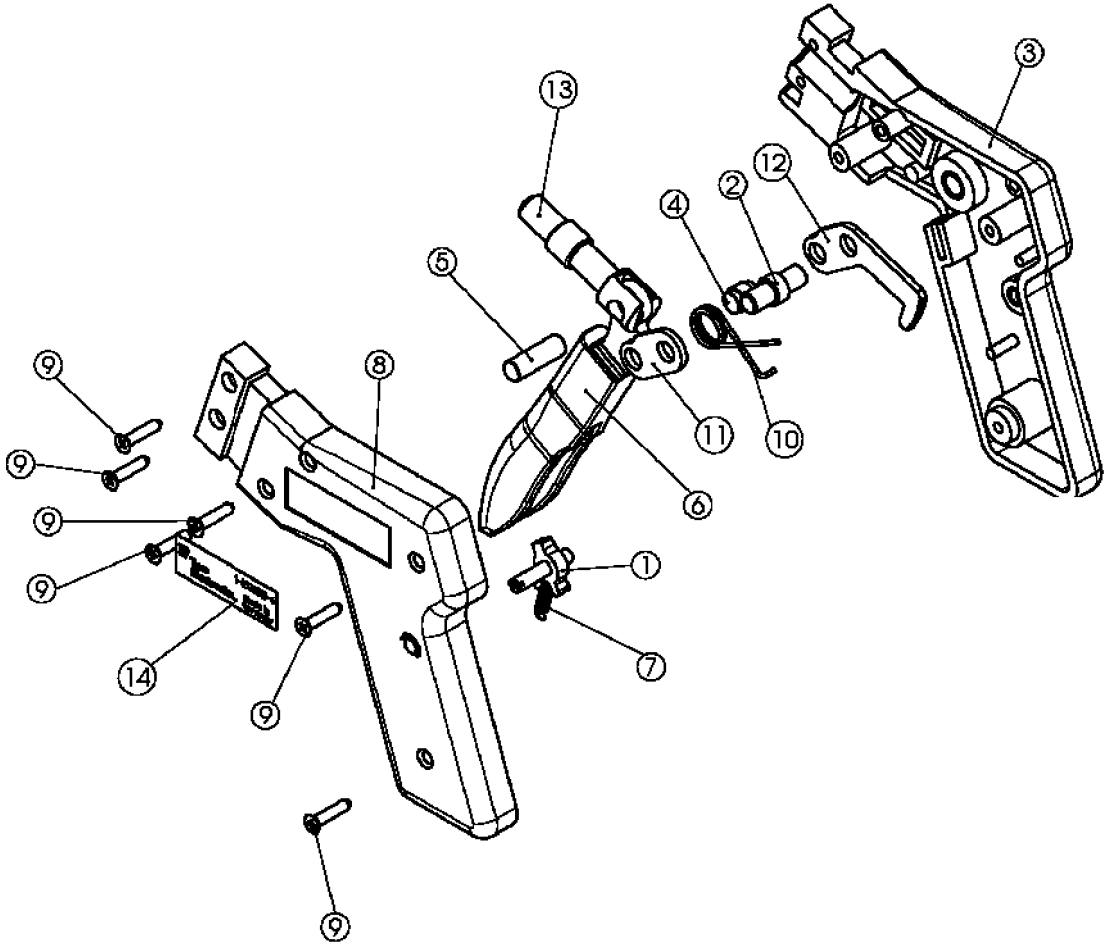

THIS DRAWING IS A CONTROLLED DOCUMENT.

DIMENSIONS: mm

TOLERANCES UNLESS OTHERWISE SPECIFIED:
0 PLC ± –
1 PLC ± –
2 PLC ± –
3 PLC ± –
4 PLC ± –
ANGLES ± –

MATERIAL

FINISH

DWN	B. MUTH	12OCT2009
CHK	M. LIPP	12OCT2009
APVD	M. LIPP	12OCT2009
PRODUCT SPEC	—	
APPLICATION SPEC	—	
WEIGHT	–	

Tyco Electronics
Tyco Electronics AMP GmbH
64625 Bensheim (Germany)

NAME
PISTOL GRIP HANDLE
PISTOL GRIP HANDGRIFF

SIZE	CAGE CODE	DRAWING NO	RESTRICTED TO
A3	00779	C-1-528015-6	—

CUSTOMER DRAWING

SCALE	SHEET	REV
1:1	1 OF 2	A

TE 3306-7 REV 17APR09

POS	QTY	TE/PN	REV	DESCRIPTION	S=Spare Parts W=Wear Parts	S	W
1	1	3-0519700-4	A	LOCK BOLT UNIT SPERRBOLZENEINHEIT		☑	☐
2	1	3-0519700-3	A	AXLE BOLT ACHSBOLZEN		☑	☐
3	1	9-0519556-7	A	HOUSING HALF, BELOW GEHÄUSEHÄLFTE, UNTEN		☑	☐
4	1	3-0519700-2	A	JOINT BOLT GELENKBOLZEN		☑	☐
5	1	9-0519049-2	A	ZYL.-STIFT 6H8*18 DIN 7 -9SMNPB28K		☑	☑
6	1	2-0519661-7	A	MOVABLE HANDLE BEWEGL. GRIFF, KOMPL.		☑	☐
7	1	4-0519529-9	A	EXTENSION SPRING ZUGFEDER NR.72		☑	☐
8	1	9-0519556-6	A	HOUSING HALF, TOP GEHÄUSEHÄLFTE, OBEN		☑	☐
9	6	6-0519536-8	A	PT-SCREW KA 30X14 WN-1413 PT-SCHRAUBE		☑	☐
10	1	4-0519529-8	A	LEG SPRING SCHENKELFEDER NR.88		☑	☐
11	1	5-0519585-2	A	JOINT PLATE GELENKLASCHE		☑	☐
12	1	5-0519585-1	A	JOINT PLATE GELENKLASCHE M. VERZAHNUNG		☑	☐
13	1	5-0519514-7	A	RAM STÖSSEL		☑	☐
14	1	0-0519610-1	A	LABEL AUFKLEBER		☑	☐

REMARKS:

USED ON
6-1393462-8-A1

P	LTR	REVISION RECORD	DATE	DWN	APVD
-	A	INITIAL REVISION	12OCT09	BM	ML
-	-	-	-	-	-
-	-	-	-	-	-
-	-	-	-	-	-

PRINTED	DWN	CHK	APVD
12OCT09	B. MUTH 20JAN09	BM 12OCT09	ML 12OCT09
WEIGHT	**DIMENSION (mm)**	**MATERIAL**	**HT TR**
-	-	-	-

TOLERANCES UNLESS OTHERWISE SPECIFIED SEE SHEET 1

Tyco Electronics

tyco Electronics AMP GmbH
D-64625 Bensheim

SPARE AND WEAR PARTS LIST

NAME PISTOL GRIP HANDLE PISTOL GRIP HANDGRIFF

RESTRICTED TO -

SCALE	SIZE	DRAWING NO	SHEET	REV
SEE SHEET 1	A4	C-1-528015-6	2/2	A

THIS DRAWING IS A CONTROLLED DOCUMENT FOR TYCO ELECTRONICS CORPORATION. IT IS SUBJECT TO CHANGE AND THE CONTROLLING ENGINEERING ORGANIZATION SHOULD BE CONTACTED FOR THE LATEST REVISION.

DIESES ZEICHNUNGSDOKUMENT WIRD DURCH TYCO ELECTRONICS CORPORATION KONTROLLIERT. ÄNDERUNGEN DIE DEM TECHNISCHEN FORTSCHRITT DIENEN, SIND VORBEHALTEN. DEN JEWEILS LETZTGÜLTIGEN ÄNDERUNGSSTAND ERFAHREN SIE AUF ANFRAGE

Компания «ЭлектроПласт» предлагает заключение долгосрочных отношений при поставках импортных электронных компонентов на взаимовыгодных условиях!

Наши преимущества:

- Оперативные поставки широкого спектра электронных компонентов отечественного и импортного производства напрямую от производителей и с крупнейших мировых складов;
- Поставка более 17-ти миллионов наименований электронных компонентов;
- Поставка сложных, дефицитных, либо снятых с производства позиций;
- Оперативные сроки поставки под заказ (от 5 рабочих дней);
- Экспресс доставка в любую точку России;
- Техническая поддержка проекта, помощь в подборе аналогов, поставка прототипов;
- Система менеджмента качества сертифицирована по Международному стандарту ISO 9001;
- Лицензия ФСБ на осуществление работ с использованием сведений, составляющих государственную тайну;
- Поставка специализированных компонентов (Xilinx, Altera, Analog Devices, Intersil, Interpoint, Microsemi, Aeroflex, Peregrine, Syfer, Eurofarad, Texas Instrument, Miteq, Cobham, E2V, MA-COM, Hittite, Mini-Circuits,General Dynamics и др.);

Помимо этого, одним из направлений компании «ЭлектроПласт» является направление «Источники питания». Мы предлагаем Вам помощь Конструкторского отдела:

- Подбор оптимального решения, техническое обоснование при выборе компонента;
- Подбор аналогов;
- Консультации по применению компонента;
- Поставка образцов и прототипов;
- Техническая поддержка проекта;
- Защита от снятия компонента с производства.

Как с нами связаться

Телефон: 8 (812) 309 58 32 (многоканальный)
Факс: 8 (812) 320-02-42
Электронная почта: org@eplast1.ru
Адрес: 198099, г. Санкт-Петербург, ул. Калинина, дом 2, корпус 4, литера А.