THIS DRAWING IS UNPUBLISHED. RELEASED FOR PUBLICATION – ,19APR2005
© COPYRIGHT – By – ALL RIGHTS RESERVED.

REVISIONS					
P	LTR	DESCRIPTION	DATE	DWN	APVD
	B2	REVISED PER ECR-15-016187	16DEC2015	LN	RS

VIEW C
(SAME AS VIEW A
EXCEPT AS SHOWN)

1. POLYESTER PBT PER MIL-M-24519, TYPE GPT-15F, UL94V-O RATED, COLOR:WHITE
2. POLYESTER PBT PER MIL-M-24519, TYPE GPT-15F, UL94V-O RATED, COLOR:BLACK
3. POLYMETHYLPENTENE, GENERAL PURPOSE.
4. ZINC PER QQ-Z-363.
5. PHOSPHOR BRONZE PER QQ-B-750.
6. BRASS PER ASTM-B-453.
7. BRASS PER ASTM-B-16.
8. NICKEL PLATE PER QQ-N-290, 3.81 μm [.000150] MINIMUM THICK.
9. TIN PLATE PER ASTM-B-545. 3.81 μm [.000150] MINIMUM THICK.
10. GOLD PLATE PER MIL-G-45204, 0.76 μm [.000030] MINIMUM THICK.
11. GOLD PLATE PER MIL-G-45204, 1.27 μm [.000050] MINIMUM THICK.
12. SEE INSTRUCTION SHEET 408-2769.
13. RECOMMENDED TORQUE FOR NUT(part 2) : 0.9 Nm.

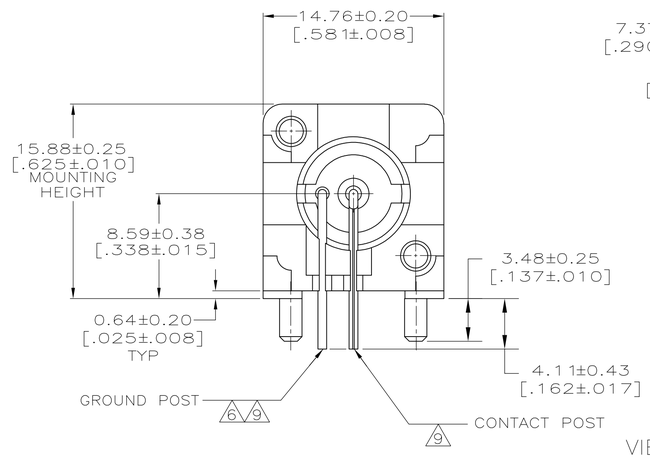

VIEW A

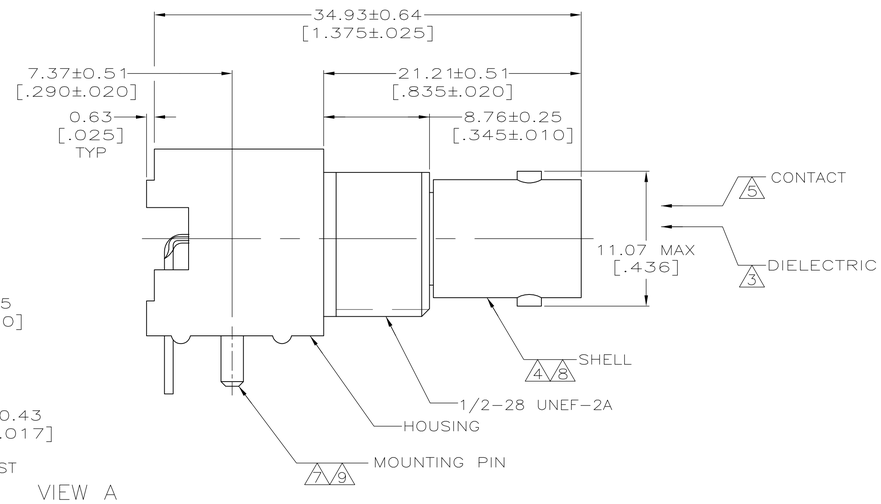

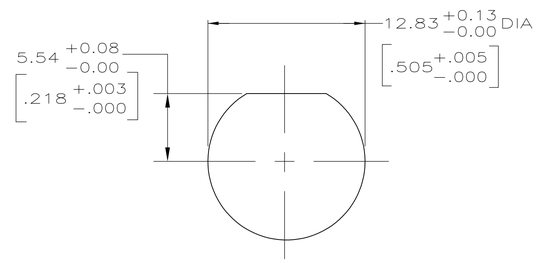

RECOMMENDED PANEL CUTOUT

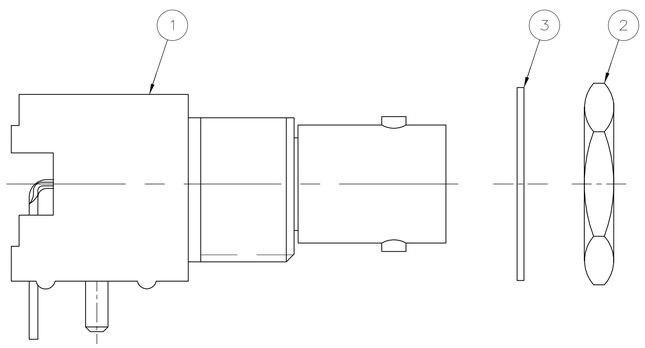

VIEW B

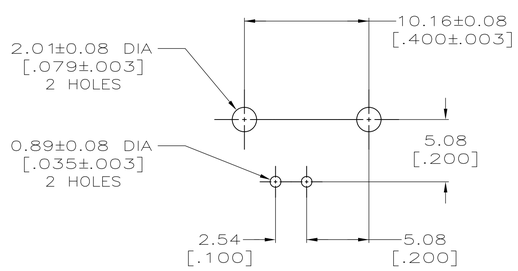

PCB CONFIGURATION

CONTACT FINISH	HOUSING MATERIAL	VIEW	(3) LOCKWASHER	(2) JAM NUT QTY=1	(1) ASSEMBLY QTY=1	PART NUMBER
–	–	B	1-329632-2	1-329631-2	5227161-9	1-5227161-7
–	–	B	1-329632-2	1-329631-2	5227161-6	1-5227161-6
10	2	C	–	–	–	1-5227161-5
10	2	C	–	–	–	5227161-9
10	1	C	–	–	–	5227161-7
10	2	A	–	–	–	5227161-6
10	1	A	–	–	–	5227161-3
9	2	A	–	–	–	5227161-2
9	1	A	–	–	–	5227161-1

THIS DRAWING IS A CONTROLLED DOCUMENT.

DIMENSIONS: INCHES

TOLERANCES UNLESS OTHERWISE SPECIFIED:
0 PLC ± –
1 PLC ± –
2 PLC ± 0.05 [.002]
3 PLC ± –
4 PLC ± –
ANGLES ± –

MATERIAL: 1 2 3 4 5 6 7
FINISH: 8 9 10 11

DWN 20APR2005 L. VARELA – DOCK5
CHK 20APR2005 J. HAVENER
APVD 20APR2005 S. BURKHOLDER
PRODUCT SPEC 108-12078
APPLICATION SPEC –
WEIGHT –

TE Connectivity

NAME: JACK, RIGHT ANGLE, 50 OHM, PCB, BNC

SIZE	CAGE CODE	DRAWING NO	RESTRICTED TO
A1	00779	C-5227161	–

CUSTOMER DRAWING | SCALE 4:1 | SHEET 1 OF 1 | REV B2

4805 (1/15)

Компания «ЭлектроПласт» предлагает заключение долгосрочных отношений при поставках импортных электронных компонентов на взаимовыгодных условиях!

Наши преимущества:

- Оперативные поставки широкого спектра электронных компонентов отечественного и импортного производства напрямую от производителей и с крупнейших мировых складов;
- Поставка более 17-ти миллионов наименований электронных компонентов;
- Поставка сложных, дефицитных, либо снятых с производства позиций;
- Оперативные сроки поставки под заказ (от 5 рабочих дней);
- Экспресс доставка в любую точку России;
- Техническая поддержка проекта, помощь в подборе аналогов, поставка прототипов;
- Система менеджмента качества сертифицирована по Международному стандарту ISO 9001;
- Лицензия ФСБ на осуществление работ с использованием сведений, составляющих государственную тайну;
- Поставка специализированных компонентов (Xilinx, Altera, Analog Devices, Intersil, Interpoint, Microsemi, Aeroflex, Peregrine, Syfer, Eurofarad, Texas Instrument, Miteq, Cobham, E2V, MA-COM, Hittite, Mini-Circuits,General Dynamics и др.);

Помимо этого, одним из направлений компании «ЭлектроПласт» является направление «Источники питания». Мы предлагаем Вам помощь Конструкторского отдела:

- Подбор оптимального решения, техническое обоснование при выборе компонента;
- Подбор аналогов;
- Консультации по применению компонента;
- Поставка образцов и прототипов;
- Техническая поддержка проекта;
- Защита от снятия компонента с производства.

Как с нами связаться

Телефон: 8 (812) 309 58 32 (многоканальный)
Факс: 8 (812) 320-02-42
Электронная почта: org@eplast1.ru
Адрес: 198099, г. Санкт-Петербург, ул. Калинина, дом 2, корпус 4, литера А.