THIS DRAWING IS UNPUBLISHED. RELEASED FOR PUBLICATION 1997
© COPYRIGHT 1997 BY - ALL RIGHTS RESERVED.

REVISIONS

P	LTR	DESCRIPTION	DATE	DWN	APVD
	A8	REVISED PER ECR-16-016780	19SEP2017	NG	MKO

PN 0-1. 0-3 & 0-5

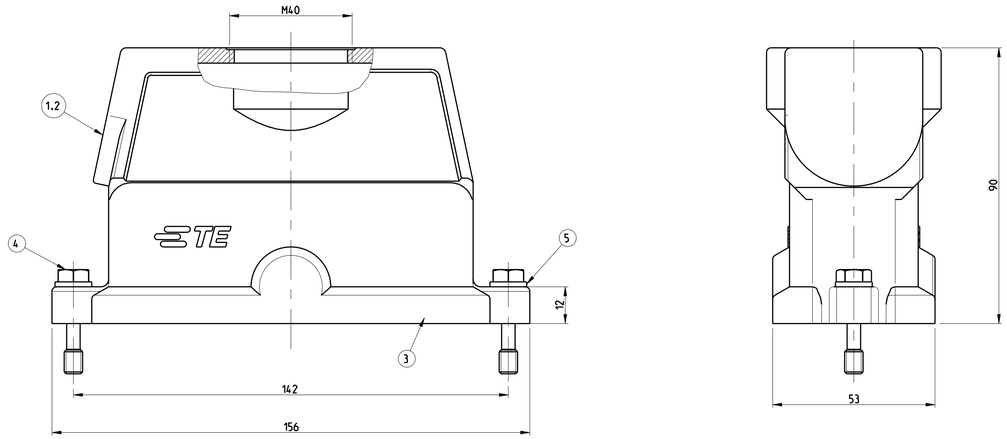

NOTES

1 Material: Housing: Aluminum diecasting alloy
seals: Neoprene

2 Surface:- Aluminium oxide + Varnisch Black
-Grey

3 Varnish on the inside not necessary

4 Special- Logo

5 Packaging quantity 5 pieces in a box

PN 0-2.0-4 & 0-7

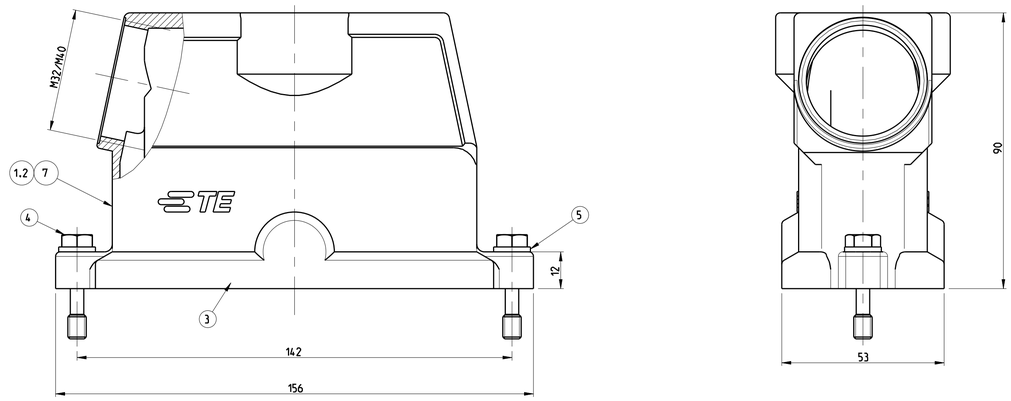

PN 0-6 & 0-8

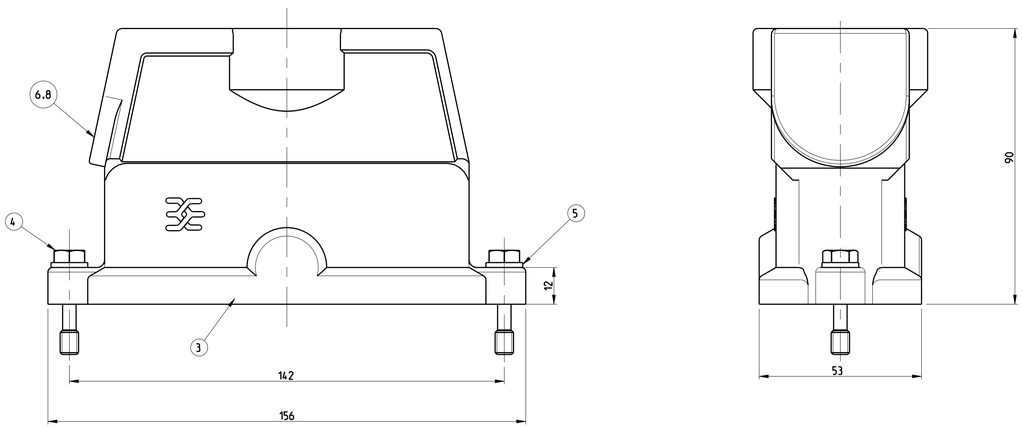

PN 0-1. 0-3 & 0-5	PN 0-2.0-4 & 0-7	PN 0-6 & 0-8
	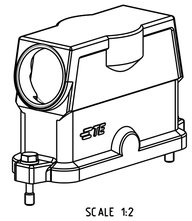	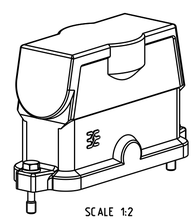
SCALE 1:2	SCALE 1:2	SCALE 1:2

			OBSOLETE												
1									Hood HIP-K	Aluminium	Aluminium oxide	Blackl	8	Without logo/thread
	1								Hood HIP	Aluminium		Without varnish	7	
		1							Hood HIP-K	Aluminium	Aluminium oxide	Without varnish	6	Without M-Thread
2	2	2	2	2	2	2	2		Pane	Stainless steel	Blank		5	B6.4
2	2	2	2	2	2	2	2		Fixing screw	Stainless steel	Blank		4	M6x30
1	1	1	1	1	1	1	1		Seal	Neoprene		Black	3	
			1	1		1			Hood HIP-K	Aluminium	Aluminium oxide	Black	2	
					1		1		Hood HIP	Aluminium		Grey	1	
0-8	0-7	0-6	0-5	0-4	0-2	0-3	0-1		DESCRIPTION	MATERIAL	SURFACE	COLOR	ITEM NO	REMARKS
									ORDERING TEXT					
		4							HIP.24/64.STO.1.M40.G					
									HIP.24/64.STO.1.M40.G					
									HIP.24/64.STS.1.M40.G					
									HIP-K.24/64.STS.1.M40.G					
									HIP-K.24/64.STS.1.M32.G					
									HIP-K.24/64.ST					
									HIP.24/64.STS.1.M40.G					

THIS DRAWING IS A CONTROLLED DOCUMENT.

DIMENSIONS: mm

TOLERANCES UNLESS OTHERWISE SPECIFIED:
0 PLC ±
1 PLC ±
2 PLC ±
3 PLC ±
4 PLC ±
ANGLES ±

MATERIAL

FINISH

DWN Schneider 10.09.02
CHK Schweiger 10.09.02
APVD

PRODUCT SPEC 108-74030
APPLICATION SPEC 114-74017
WEIGHT

TE Connectivity

NAME Hood HIP.24/64.1.M32/M40.G

SIZE	CAGE CODE	DRAWING NO	RESTRICTED TO
A1	00779	C-1106473	-

CUSTOMER DRAWING SCALE 1:1 SHEET 1 OF 1 REV A8

Компания «ЭлектроПласт» предлагает заключение долгосрочных отношений при поставках импортных электронных компонентов на взаимовыгодных условиях!

Наши преимущества:

- Оперативные поставки широкого спектра электронных компонентов отечественного и импортного производства напрямую от производителей и с крупнейших мировых складов;
- Поставка более 17-ти миллионов наименований электронных компонентов;
- Поставка сложных, дефицитных, либо снятых с производства позиций;
- Оперативные сроки поставки под заказ (от 5 рабочих дней);
- Экспресс доставка в любую точку России;
- Техническая поддержка проекта, помощь в подборе аналогов, поставка прототипов;
- Система менеджмента качества сертифицирована по Международному стандарту ISO 9001;
- Лицензия ФСБ на осуществление работ с использованием сведений, составляющих государственную тайну;
- Поставка специализированных компонентов (Xilinx, Altera, Analog Devices, Intersil, Interpoint, Microsemi, Aeroflex, Peregrine, Syfer, Eurofarad, Texas Instrument, Miteq, Cobham, E2V, MA-COM, Hittite, Mini-Circuits,General Dynamics и др.);

Помимо этого, одним из направлений компании «ЭлектроПласт» является направление «Источники питания». Мы предлагаем Вам помощь Конструкторского отдела:

- Подбор оптимального решения, техническое обоснование при выборе компонента;
- Подбор аналогов;
- Консультации по применению компонента;
- Поставка образцов и прототипов;
- Техническая поддержка проекта;
- Защита от снятия компонента с производства.

Как с нами связаться

Телефон: 8 (812) 309 58 32 (многоканальный)
Факс: 8 (812) 320-02-42
Электронная почта: org@eplast1.ru
Адрес: 198099, г. Санкт-Петербург, ул. Калинина, дом 2, корпус 4, литера А.