THIS IS ISSUED IN STRICT CONFIDENCE THAT IT IS NOT USED AS A BASIS FOR MANUFACTURE OR SALE AND THAT IT IS NOT COPIED, REPRINTED OR DISCLOSED TO A THIRD PARTY EITHER WHOLLY OR IN PART WITHOUT THE PRIOR WRITTEN CONSENT OF CAL TEST ELECTRONICS, INC.

REVISIONS

REV.	DESCRIPTIONS	DATE	APPROVED
—	CLASS A RELEASED	7/12/99	
A	REVISED CONFIGURATION & MATL. MOUNTING HOLE. NEW TOOLING.	4/18/04	

1. SAFETY SOCKET w/Ø .080 (Ø 2.0) SOLDER FORK.
2. SPECIFICATIONS:
   INSULATOR: POLYAMIDE
   CONTACT: BRASS, NICKEL PLATED
   LOCKING NUT: BRASS, NICKEL PLATED
3. RATING:
   VOLTAGE: 1,000V CATIII P2 (IEC61010-1)
   CURRENT: 25A MAX.
   RESISTANCE: <5mΩ.
   TEMPERATURE: -20° C TO +80° C.
4. MOUNTING HOLE: REF. DIAGRAM
5. INSULATOR THREAD, M12 X 0.75
6. MAXIMUM PANEL THICKNESS: .40 (10.2).

PART NUMBER

CT2242-#

COLOR:
0 – BLACK
1 – BROWN
2 – RED
3 – ORANGE
4 – YELLOW
5 – GREEN
6 – BLUE
7 – PURPLE
8 – GRAY
9 – WHITE

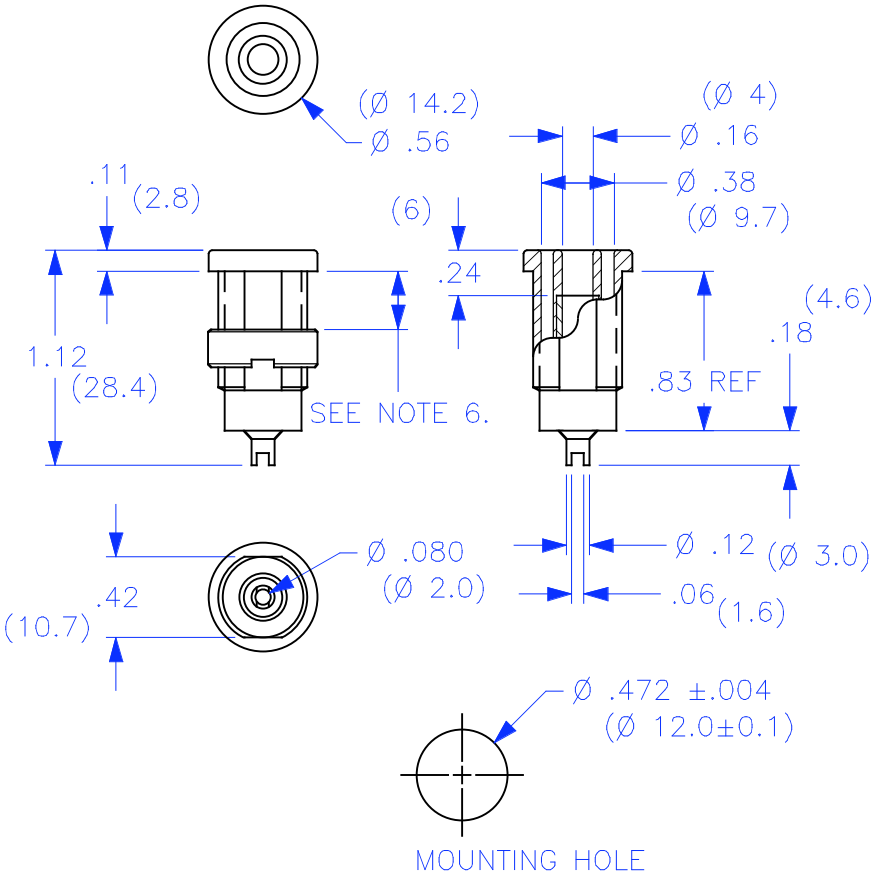

THIRD ANGLE PROJECTION

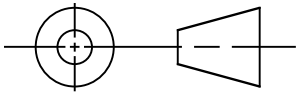

NEXT ASSY	USED ON
APPLICATION	

UNLESS OTHERWISE SPECIFIED
DIMENSIONS ARE IN INCHES
TOLERANCES ARE:
FRACTIONS ± 1/32
DECIMALS .XX ± .02, .XXX ±.005
DO NOT SCALE DRAWING

MATERIAL

FINISH

CONTRACT NO.

APPROVALS	DATE
DRAWN WDH	7/12/99
CHECKED	
ENGR.	
DESIGN ACTIVITY	

Cal Test Electronics
22820 Savi Ranch Parkway
Yorba Linda, CA 92887-4610

TITLE
4mm SAFETY SOCKET,
w/Ø .080(Ø 2mm)SOLDER FORK

SIZE	CAGE CODE	DWG. NO.	REV.
A	43F45	P224200	A

SCALE 1:1 SHEET 1 OF 1

Компания «ЭлектроПласт» предлагает заключение долгосрочных отношений при поставках импортных электронных компонентов на взаимовыгодных условиях!

Наши преимущества:

- Оперативные поставки широкого спектра электронных компонентов отечественного и импортного производства напрямую от производителей и с крупнейших мировых складов;
- Поставка более 17-ти миллионов наименований электронных компонентов;
- Поставка сложных, дефицитных, либо снятых с производства позиций;
- Оперативные сроки поставки под заказ (от 5 рабочих дней);
- Экспресс доставка в любую точку России;
- Техническая поддержка проекта, помощь в подборе аналогов, поставка прототипов;
- Система менеджмента качества сертифицирована по Международному стандарту ISO 9001;
- Лицензия ФСБ на осуществление работ с использованием сведений, составляющих государственную тайну;
- Поставка специализированных компонентов (Xilinx, Altera, Analog Devices, Intersil, Interpoint, Microsemi, Aeroflex, Peregrine, Syfer, Eurofarad, Texas Instrument, Miteq, Cobham, E2V, MA-COM, Hittite, Mini-Circuits,General Dynamics и др.);

Помимо этого, одним из направлений компании «ЭлектроПласт» является направление «Источники питания». Мы предлагаем Вам помощь Конструкторского отдела:

- Подбор оптимального решения, техническое обоснование при выборе компонента;
- Подбор аналогов;
- Консультации по применению компонента;
- Поставка образцов и прототипов;
- Техническая поддержка проекта;
- Защита от снятия компонента с производства.

Как с нами связаться

Телефон: 8 (812) 309 58 32 (многоканальный)
Факс: 8 (812) 320-02-42
Электронная почта: org@eplast1.ru
Адрес: 198099, г. Санкт-Петербург, ул. Калинина, дом 2, корпус 4, литера А.